Projekt-Check

Schwierigkeit gering – hoch

Beim Zusammenbauen ist eine zweite Person hilfreich.

Zeitaufwand ein halber Tag

Materialbedarf

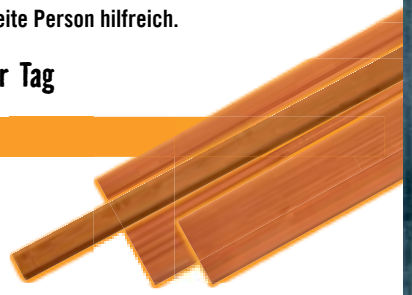

Holz:

2 St. Pfosten 90 x 90 x 2000 mm
zuschneiden für 4 Pfosten 90 x 90 x 990 mm **A**

17 St. Projektbohle 21 x 95 x 2000 mm
zuschneiden für 34 Bretter 21 x 95 x 990 mm **B**

Schrauben:

Senkkopf-Holzschraube ca. 84 St. 4 x 50 mm **S1**

Maschinen und Werkzeuge

Maschinen:

Kappsäge,
Akkuschrauber,
Bohrmaschine

Werkzeug:

Zollstock, Bleistift,
Holzbohrer Ø 4 mm,
evtl. Senker

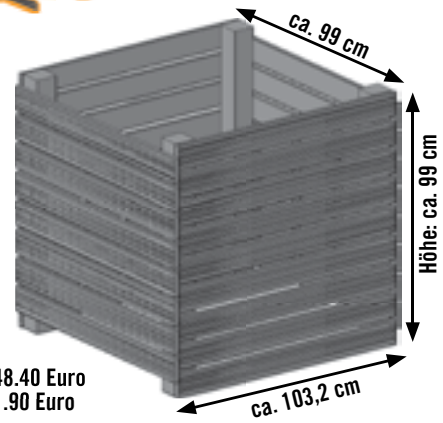

Die Gesamtkosten
für den Komposter
teilen sich wie folgt auf:
Kosten für Holz: ca. 148.40 Euro
Kosten für Schrauben: ca. 11.90 Euro
Die Gesamtkosten können variieren.

Gesamtkosten ca. 160,30 Euro

Bauanleitung

Vor der Montage:

Alle Teile nach vorgegebenem Maßplan zuschneiden, die Schnittkanten mit 120er Schleifpapier ggf. anfasen.

Jeweils 2 der Pfosten **A** parallel im Abstand von ca. 99 cm auf eine ebene Unterlage legen. Oben und unten wird nun jeweils eines der Bretter **B** mit den beiden Pfosten mit Hilfe der Schrauben **S1** verbunden (auf jeder Seite der Bretter jeweils 2 Stück verwenden). Dabei darauf achten, dass diese Bretter bündig mit den Pfosten abschließen. Zwischen diesen beiden Brettern werden nun 7 weitere Bretter gleichmäßig verteilt und mit den Pfosten verschraubt (hier wird auf jeder Brettseite jeweils eine Schraube mittig gesetzt). Das Ganze wird 2 mal benötigt.

1

Schrauben S1

Nun können die beiden Seitenteile mit den restlichen Brettern **B** verbunden werden. Dazu werden jeweils 8 Stück mit der Oberkante auf der Höhe der Mitte der schon montierten Bretter an den Seitenteilen ausgerichtet und an die Pfosten **A** geschraubt (die äußeren Bretter wieder doppelt verschrauben).

2

Schrauben S1

Empfehlung:
HORNBACH empfiehlt die Schnittkanten nachträglich mit einem Holzpflegeöl (Art-Nr. 5665901) nachzustreichen.
Zum Schutz vor Verletzungen die Schraubenköpfe gut versenken (eventuell mit einem Senker vorarbeiten).

Bitte beim Sägen stets die Stärke des Sägeblattes berücksichtigen.

Konsta®
Ihr MEHRWERT bei Konsta-Produkten:
Vorsortierte Hölzer sorgen für einen geringen Astanteil und höchste Qualität
Getrocknete Ware sorgt für Formstabilität, reduzierte Rissbildung und geringen Verzug
Holz aus nachweisbar nachhaltiger und sozial-verantwortlicher Forstwirtschaft
QUALITÄT Konsta AUS HOLZ

Bitte beachten Sie, dass Zuschnitte in unseren Märkten unter einem bestimmten Maß nicht erfolgen dürfen.
Weitere Informationen erhalten Sie an der Zuschnitt-Theke.

Weitere Projekte auf www.hornbach.de

HORNBACH haftet nicht für fehlerhaften Ein-/Aufbau. Keine Gewährleistung auf Statik.

DE_0415