Produktdatenblatt

Rina

Einhebelmischer für Spüle

Produktbeschreibung

Ausdrucks-
stark im
Design

Schwarz
gebürstet mit
kupfer Ränder

- Auslauf 360° schwenkbar
- Keramik Griff und Standring
- Keramikkartusche
- DVGW-zertifizierte Anschlussschläuche
- Materialauswahl entsprechend der deutschen Trinkwasserverordnung
- Kartonverpackt

Artikel Nr. **77929 6**

4 006596 779296

Produktdatenblatt

Rina

Einhebelmischer für Spüle

Technische Angaben

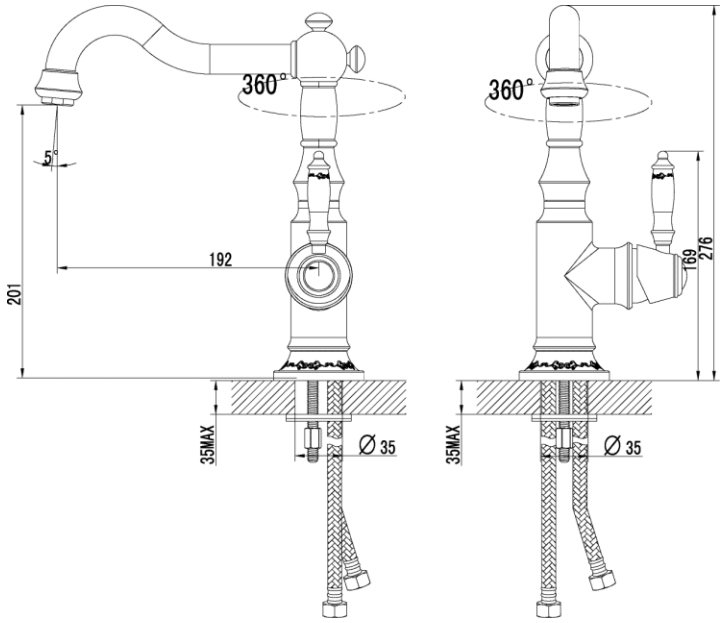

Maßangaben	
Länge/ Tiefe	19,2 cm
Breite	x
Höhe	27,6 cm

Merkmal:	Beschreibung
Art. - Nr.	77929 6
EAN	4006596779296
VE	1
Verpackungstyp	Karton
Material	Messing
Farbe	schwarz gebürstet mit kupfer Ränder
Befestigungs-/ Montagehinweise:	Keine besonderen Hinweise notwendig
Ersatzteile / Zubehör	Kartusche Nr. 15
Mögliche Präsentationsform	x