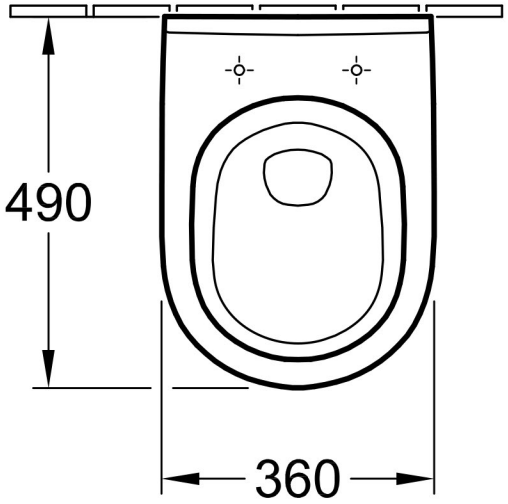

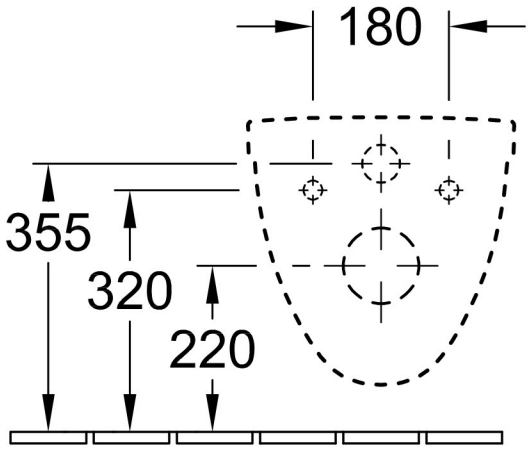

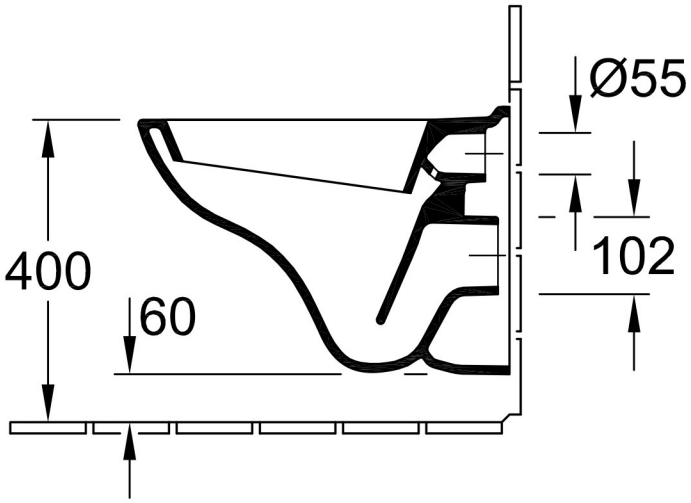

Benennung O.novo 5688 10 - WWC TS compact				Villeroy&Boch
Geändert:		Freigabe:	RK	Ohne unsere Genehmigung darf diese Zeichnung weder vervielfältigt, noch dritten Personen oder Konkurrenzfirmen mitgeteilt werden. Die Verwendung der Daten/technischen Zeichnungen erfolgt auf eigenes Risiko, unter Ausschluss jeglicher Haftung von Villeroy & Boch. Maßangaben sind unverbindlich; Modelländerungen bleiben vorbehalten.
		Datum:	18.11.2010	
		Gez.:	SEW	
		Datum:	09.2010	