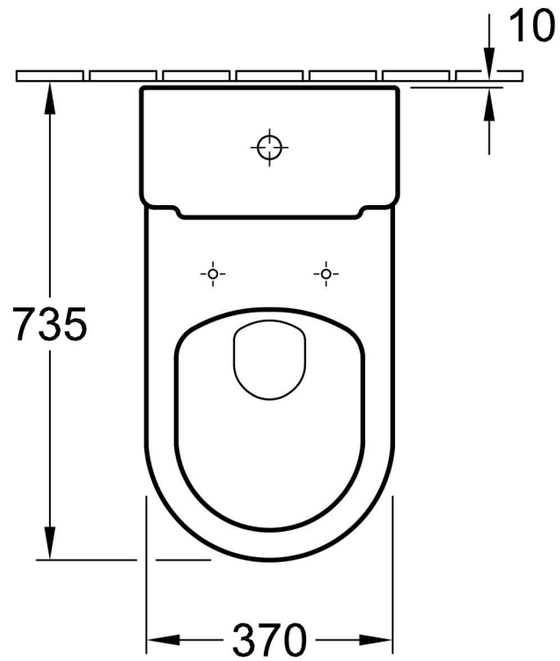

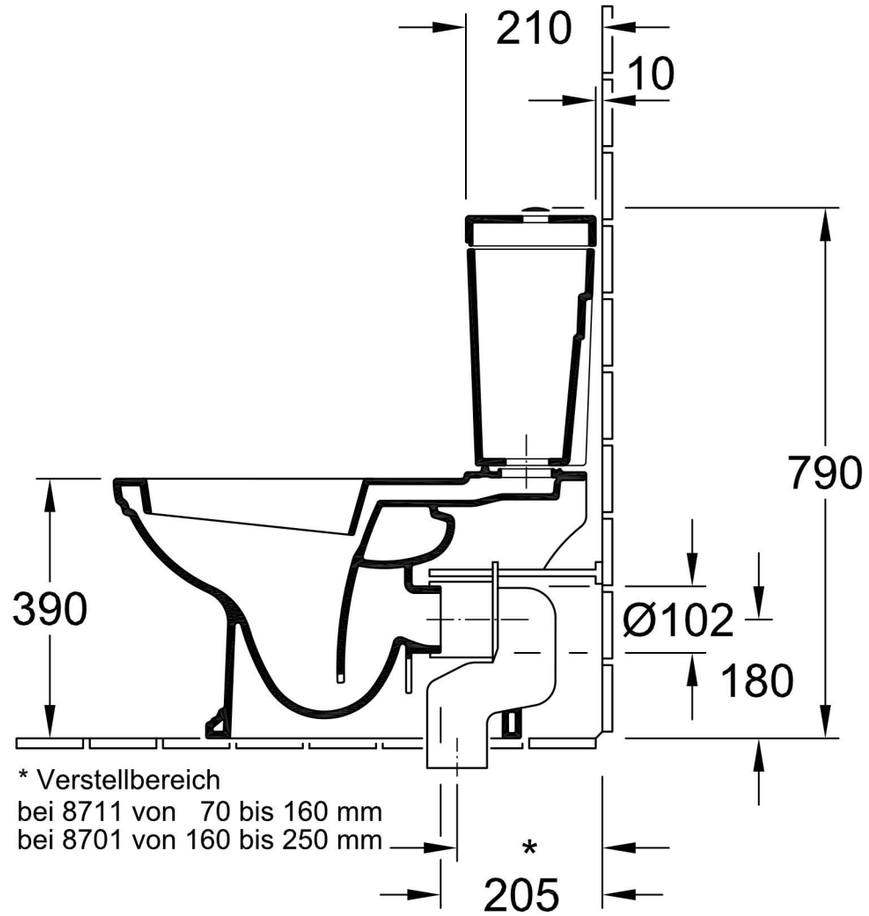

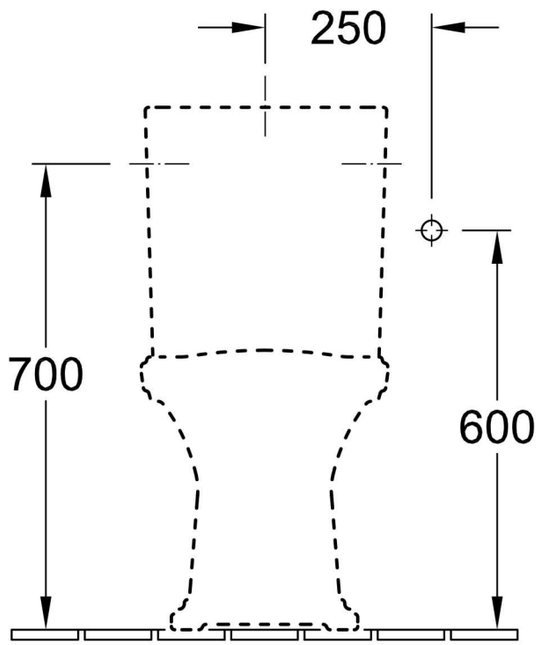

Zulauf beidseitig

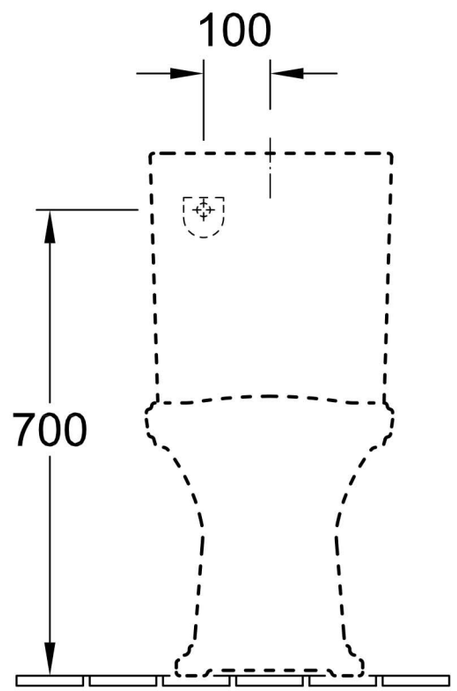

Zulauf hinten links

Benennung HOMMAGE 6662 10 - TSP Kombi			Villeroy&Boch
Geändert:	20. Juni ´02 RH	Maßstab 1 : 10	Ohne unsere Genehmigung darf diese Zeichnung weder vervielfältigt, noch dritten Personen oder Konkurrenzfirmen mitgeteilt werden. Die Verwendung der Daten/technischen Zeichnungen erfolgt auf eigenes Risiko, unter Ausschluss jeglicher Haftung von Villeroy & Boch. Maßangaben sind unverbindlich; Modelländerungen bleiben vorbehalten.
		Gez.: J. Zapp	
		Datum: 21. Jan. 2001	