Crometta 100
Crometta 100 Vario Handbrause
Oberflächen: **weiß/chrom** Artikelnummer: **26824400**

Beschreibung

Merkmale

- Brausekopfgröße: 100 mm
- Strahlartenumstellung durch drehbare Strahlscheibe
- Strahlart: Rain, Normalstrahl, Shampoostrahl, Massagestrahl
- maximale Durchflussmenge (bei 3 bar): 18 l/min
- mit innenliegender Wasserführung
- ausspülbares Schmutzfangsieb
- Anschlussgewinde G ½
- Anschlussgröße: DN15
- für Durchlauferhitzer geeignet
- P-IX 28716/IB
- ACS 15 ACC LY 716, valide jusqu'au 28.04.2021
- KIWA UK 1511701
- WRAS 1510336

Technologie

Quick Clean

XXL Performance

Designpreise

iF DESIGN AWARD 2015

Zertifikate

WRAS APPROVED PRODUCT

kiwa

ATTESTATION A.C.S. DE CONFORMITÉ SANITAIRE

Produktabbildung

Maßzeichnung

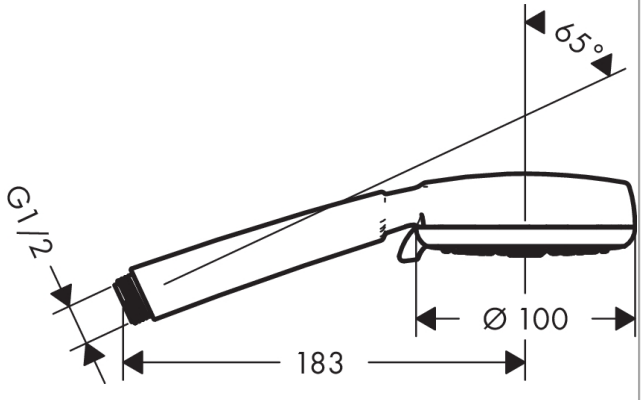

Crometta 100
Crometta 100 Vario Handbrause
Oberflächen: **weiß/chrom** Artikelnummer: **26824400**

Durchflussdiagramm

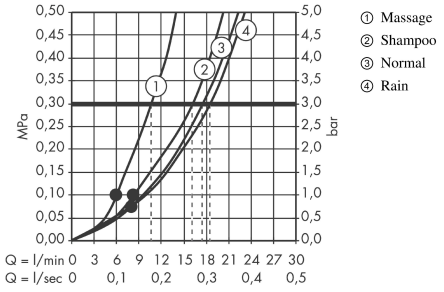

① Massage
② Shampoo
③ Normal
④ Rain

Die Verbrauchswerte wurden praxisnah mit den dazugehörigen Armaturen (Thermostat/ Mischer/Unterputzventil) gemessen.

Crometta 100
Crometta 100 Vario Handbrause
Oberflächen: **weiß/chrom** Artikelnummer: **26824400**

Explosionszeichnung

Baujahr: **>10/14**

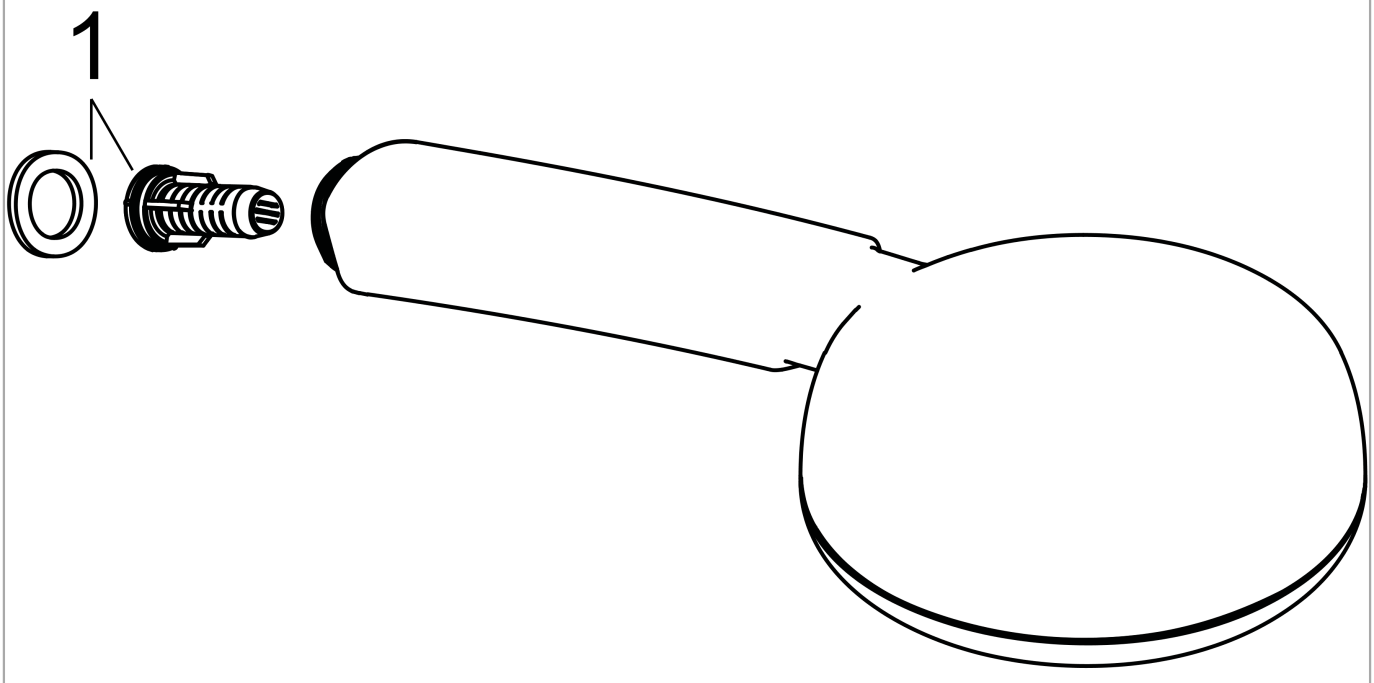

Crometta 100
Crometta 100 Vario Handbrause
Oberflächen: **weiß/chrom** Artikelnummer: **26824400**

Ersatzteilliste

Baujahr: **>10/14**

Pos.	Beschreibung	Artikelnummer	PG	VE
1	Filtereinsatz	97708000	-	1