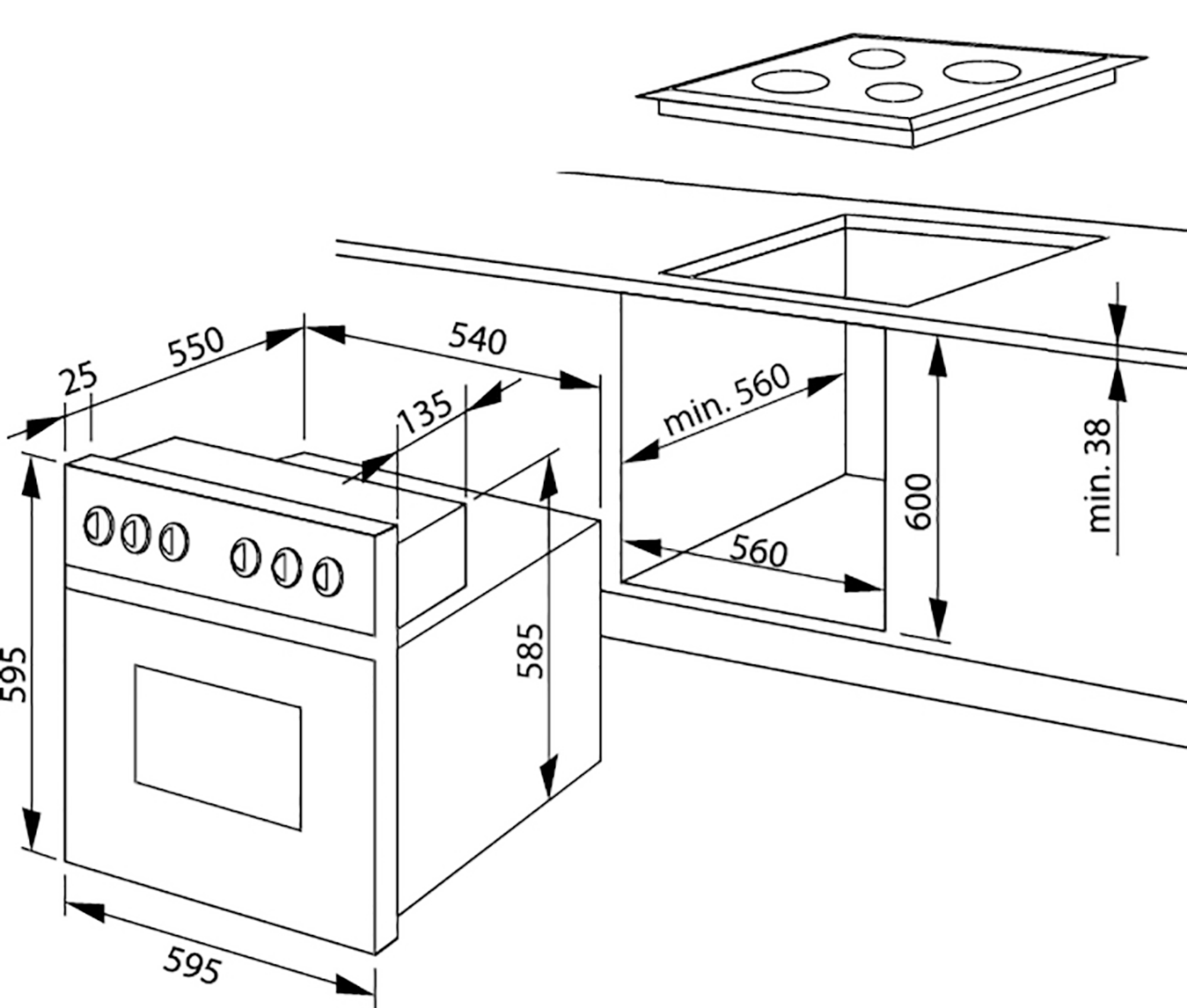
25
550
540
135
min. 560
600
min. 38
560
595
585
595