sanicomfort®

Datenblatt

Untergestell für Waschmaschine / Trockner

Umschreibung
Untergestell für Waschmaschine / Trockner
einschließlich Montageanleitung
einschließlich verstellbarem Fuss
einschließlich Antirutschschutz
einschließlich Einzelkarton

Artikelnummer	8345799
EAN	4002075342333
Abmessungen (HxBxT)	303x610x510 mm
Abmessungen Verpackung (HxBxT)	55x640x520 mm
Gewicht Netto	4,0 kg
Gewicht Brutto	5,1 kg
Prüfzeichen	√
Prüfinstitut	Intertek

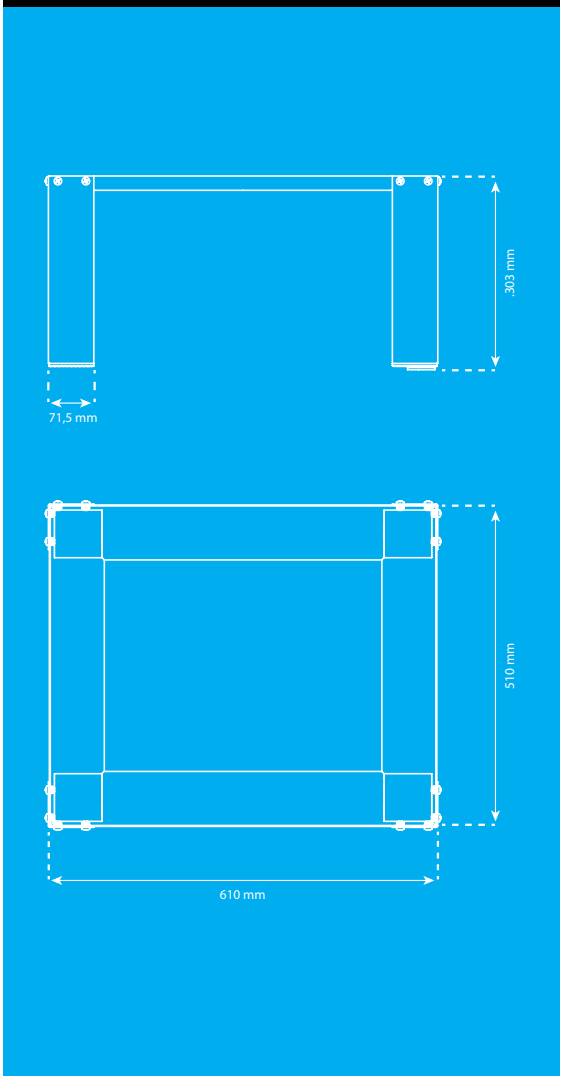

sanicomfort®

Datenblatt

Zwischenboden ausziehbar für Waschmaschine / Trockner

Umschreibung
Zwischenboden ausziehbar für Waschmaschine / Trockner
einschließlich Kunststoff Abdeckkappen
einschließlich Einzelkarton
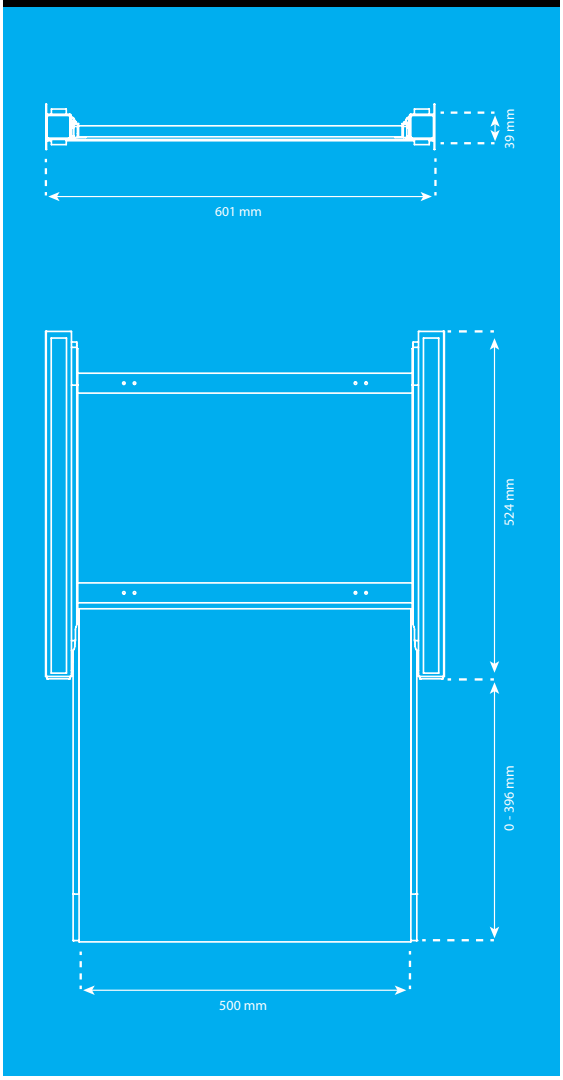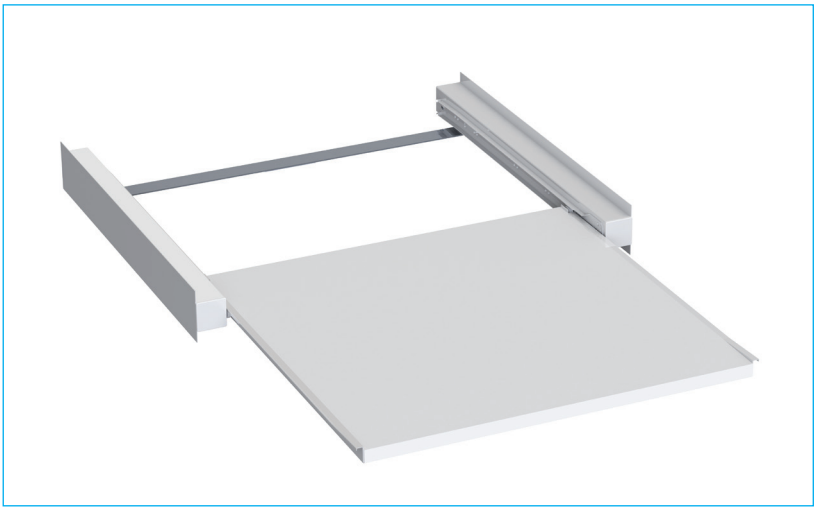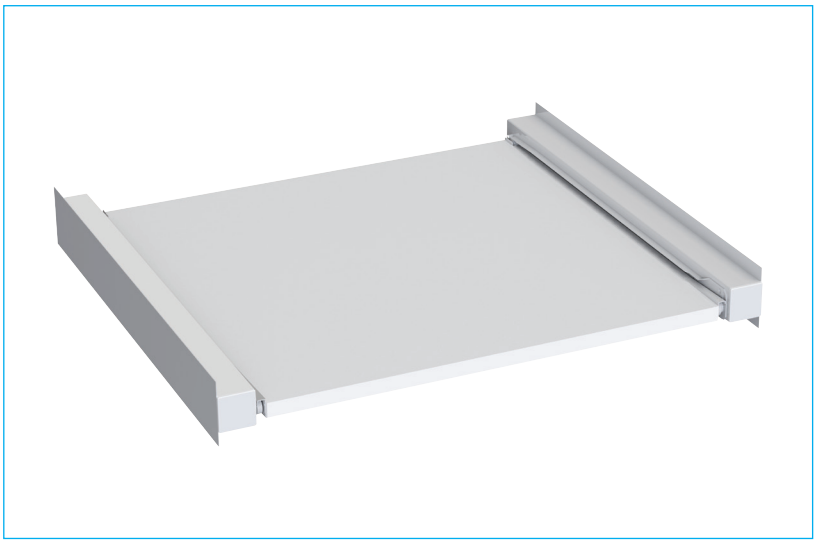
Artikelnummer	8345800
EAN	4002075342340
Abmessungen (HxBxT)	69x592x522 mm
Abmessungen Verpackung (HxBxT)	80x633x530 mm
Gewicht Netto	5,0 kg
Gewicht Brutto	5,1 kg