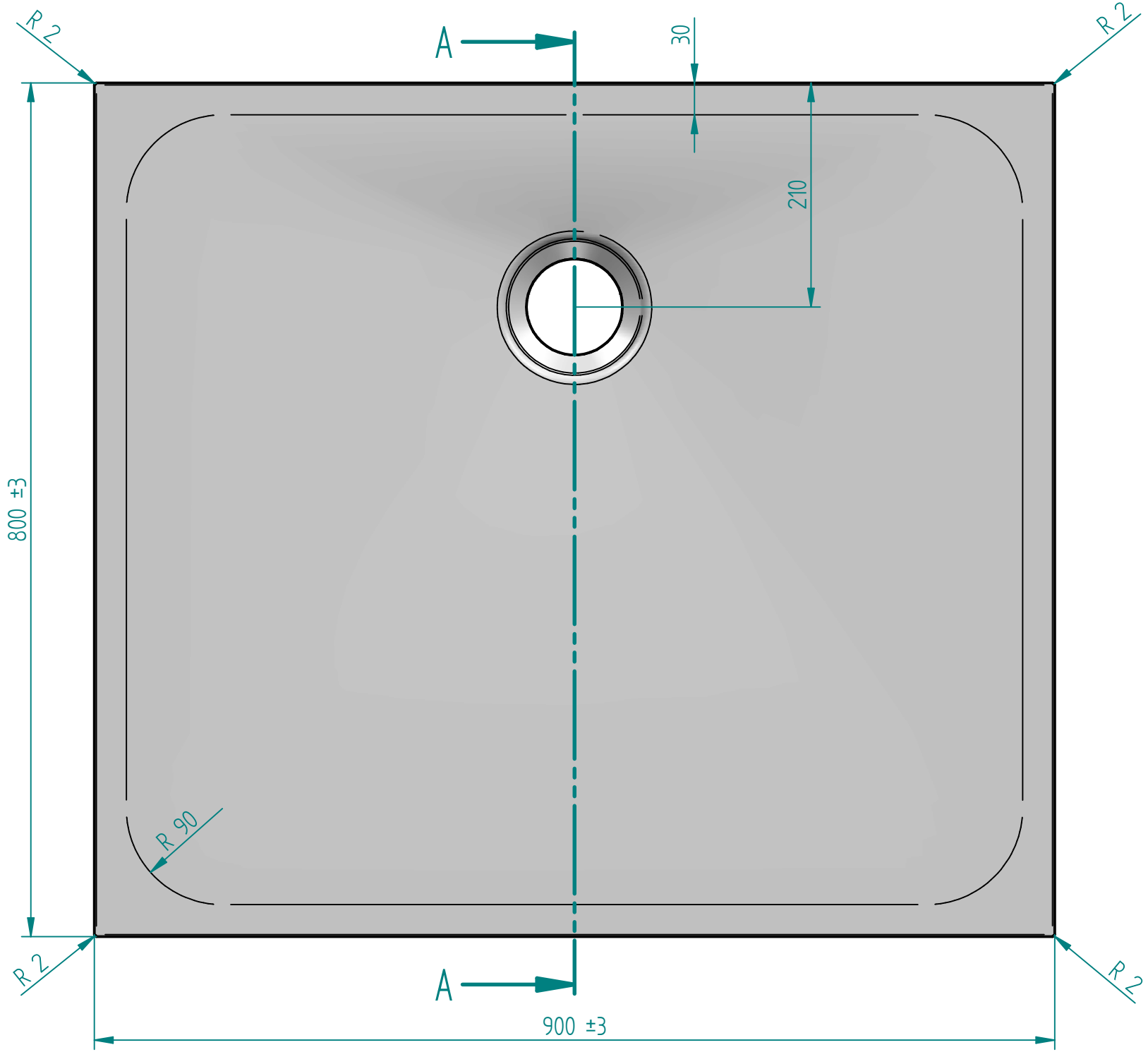Draufsicht