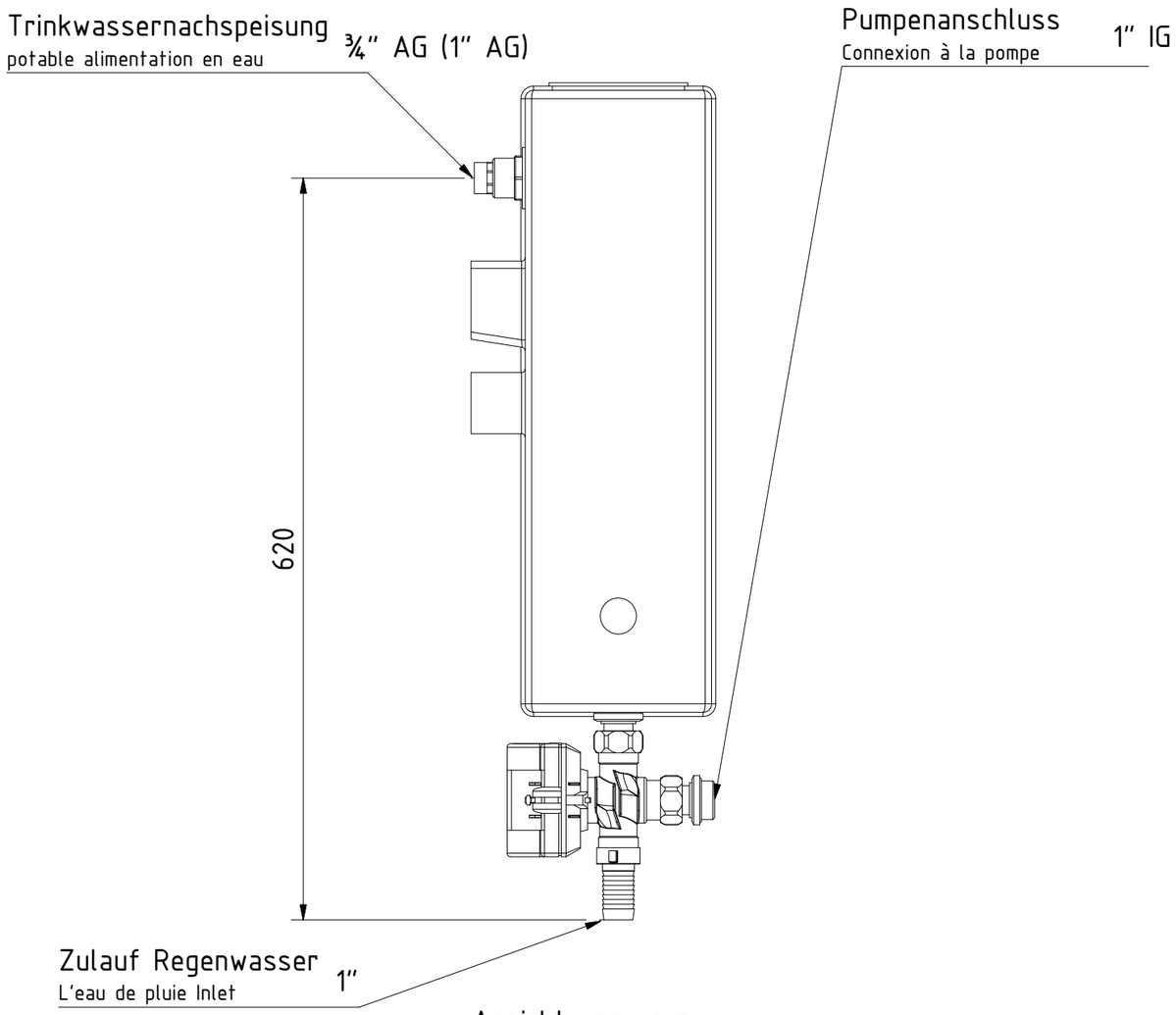

Ansicht von vorn
vue de face

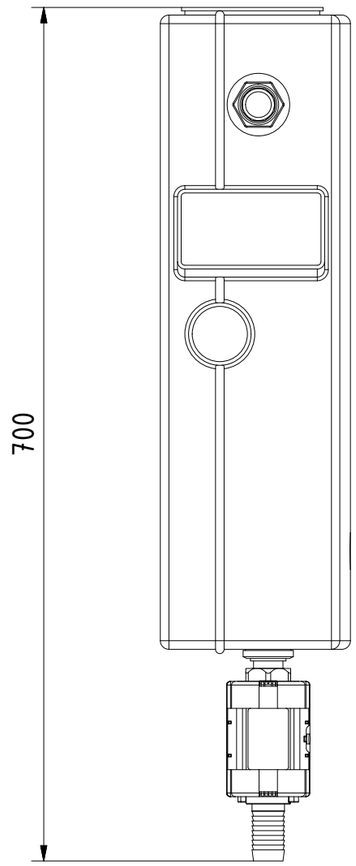

Ansicht von links
vue de gauche

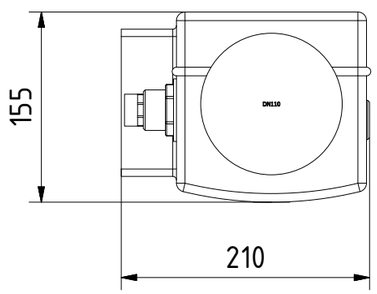

Ansicht von oben
vue du dessus

HORNBACH
Es gibt immer was zu tun.

alle Angaben in mm
toutes les indications en mm

creator F. Lehmann
date 23.05.2016

Maßstab / échelle 1 : 8

Masse / poids 4,4 kg

Material / matérial

* accessoire en option requis
Sous réserve d´ adaptions et de modifications techniques des articles ainsi que d´erreurs ,
fautes d´impression et modification des prix. Photos et représentations sans engagement.
Pour des raisons techniques, des différences légères dans les dimensions, poids et couleurs peuvents survenir.
Consultez votre distributeur local pour les conditions de livraison.
optionales Zubehör erforderlich
Technische Weiterentwicklungen und Änderungen der einzelnen Artikel, sowie Irrtümer,
Druckfehler und Preisänderungen vorbehalten. Fotos und Zeichnungen sind unverbindlich.
Technologisch bedingt können geringfügige Maß-, Gewichts- und Farbabweichungen auftreten.

Tous les raccords du réservoir sont illustrés.
Ils ne sont pas installés et doivent être ajustées sur le site.
Alle Tankverbindungen sind beispielhaft dargestellt. Sie sind nicht vorinstalliert
und müssen vor Ort angepasst werden.

Manuelle Trinkwassernachspeisung GTN6

Artikel Nr. / article no. 7520619

Blatt / page 1 / 1