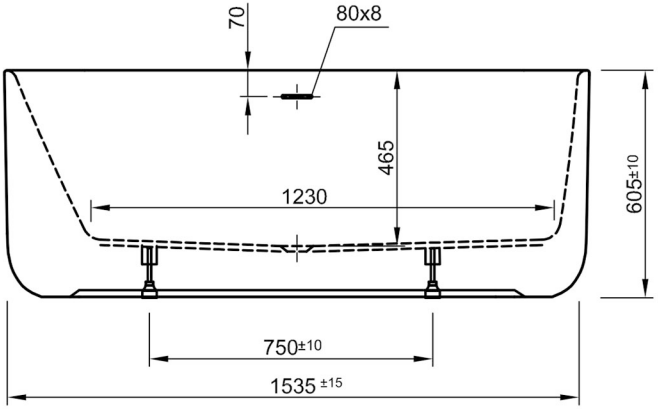
70
80x8
465
1230
605±10
750±10
1535 ±15

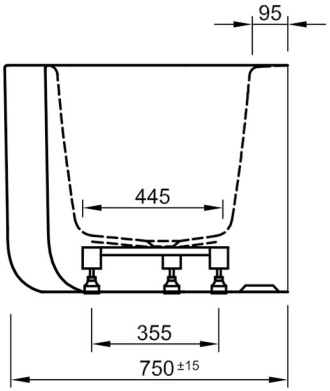
95
445
355
750 ±15

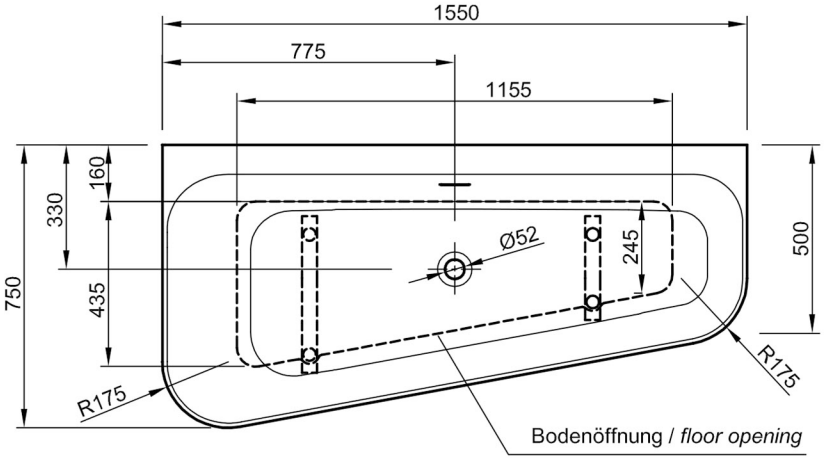
1550
775
1155
160
330
750
435
Ø52
245
500
R175
R175
Bodenöffnung / *floor opening*