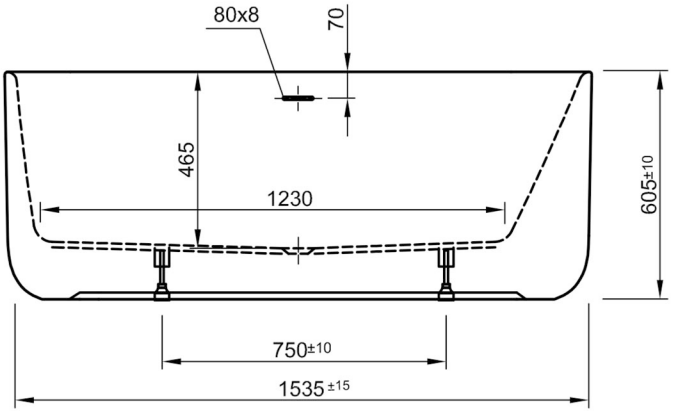
80x8
70
465
1230
605±10
750±10
1535±15

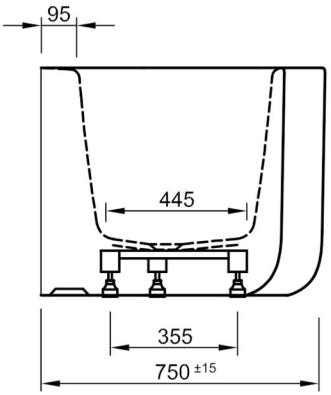
95
445
355
750 ±15

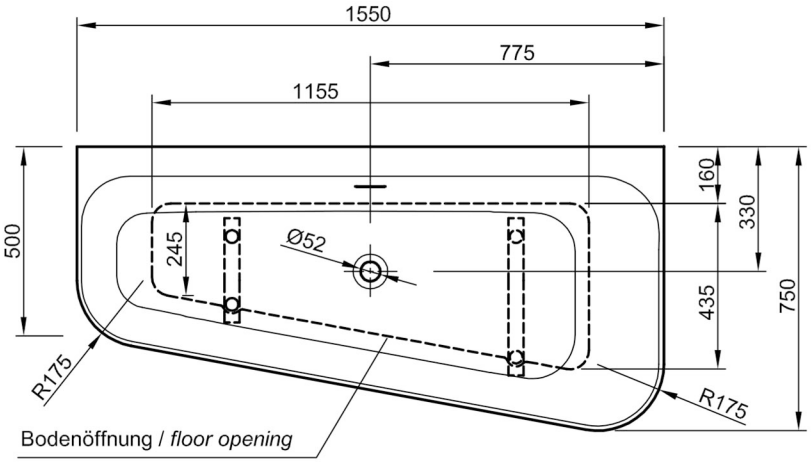
1550
775
1155
500
245
Ø52
160
330
435
750
R175
R175
Bodenöffnung / *floor opening*