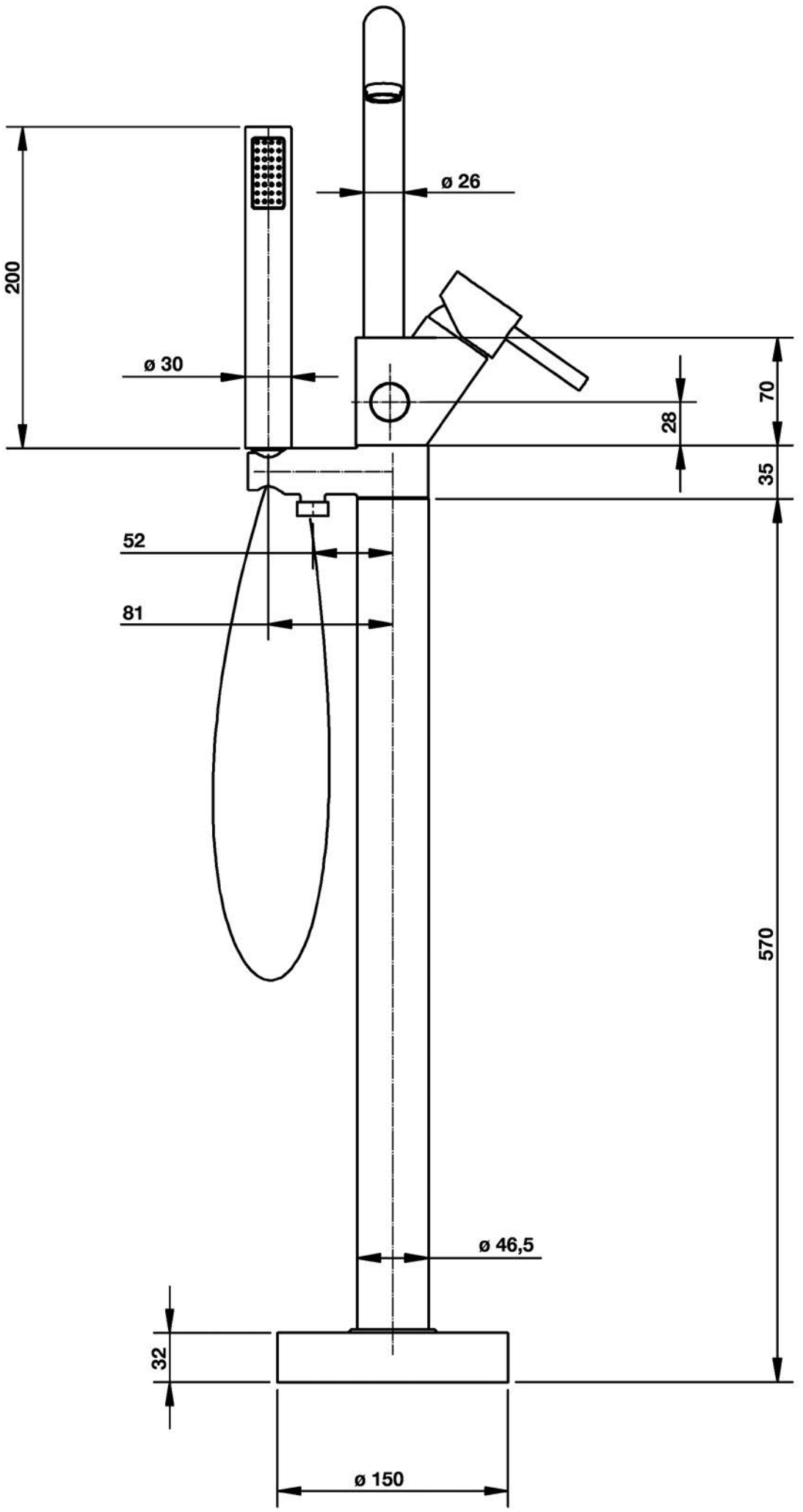
200
ø 26
ø 30
70
28
35
52
81
570
ø 46,5
32
ø 150

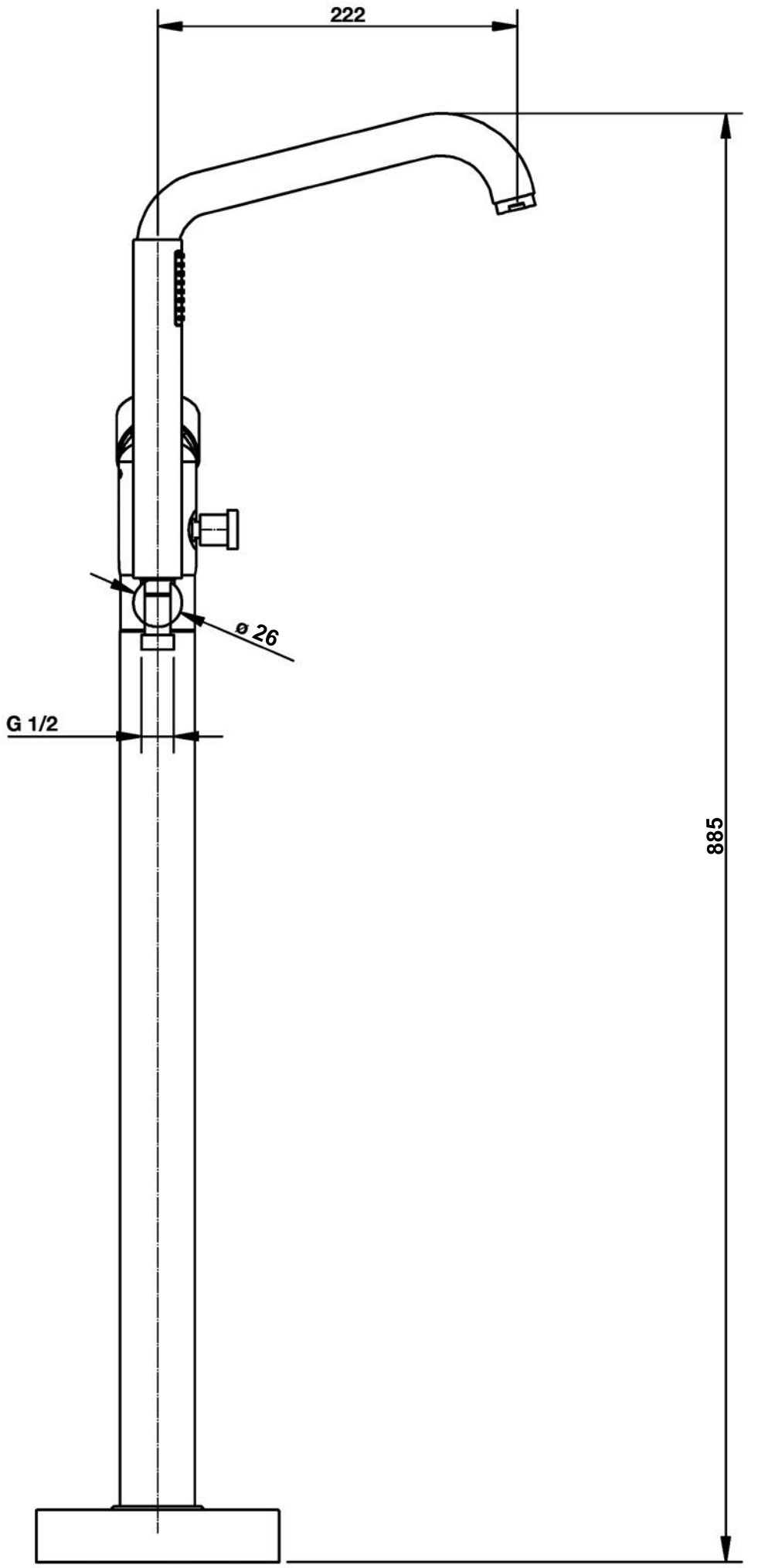
222
ø 26
G 1/2
885