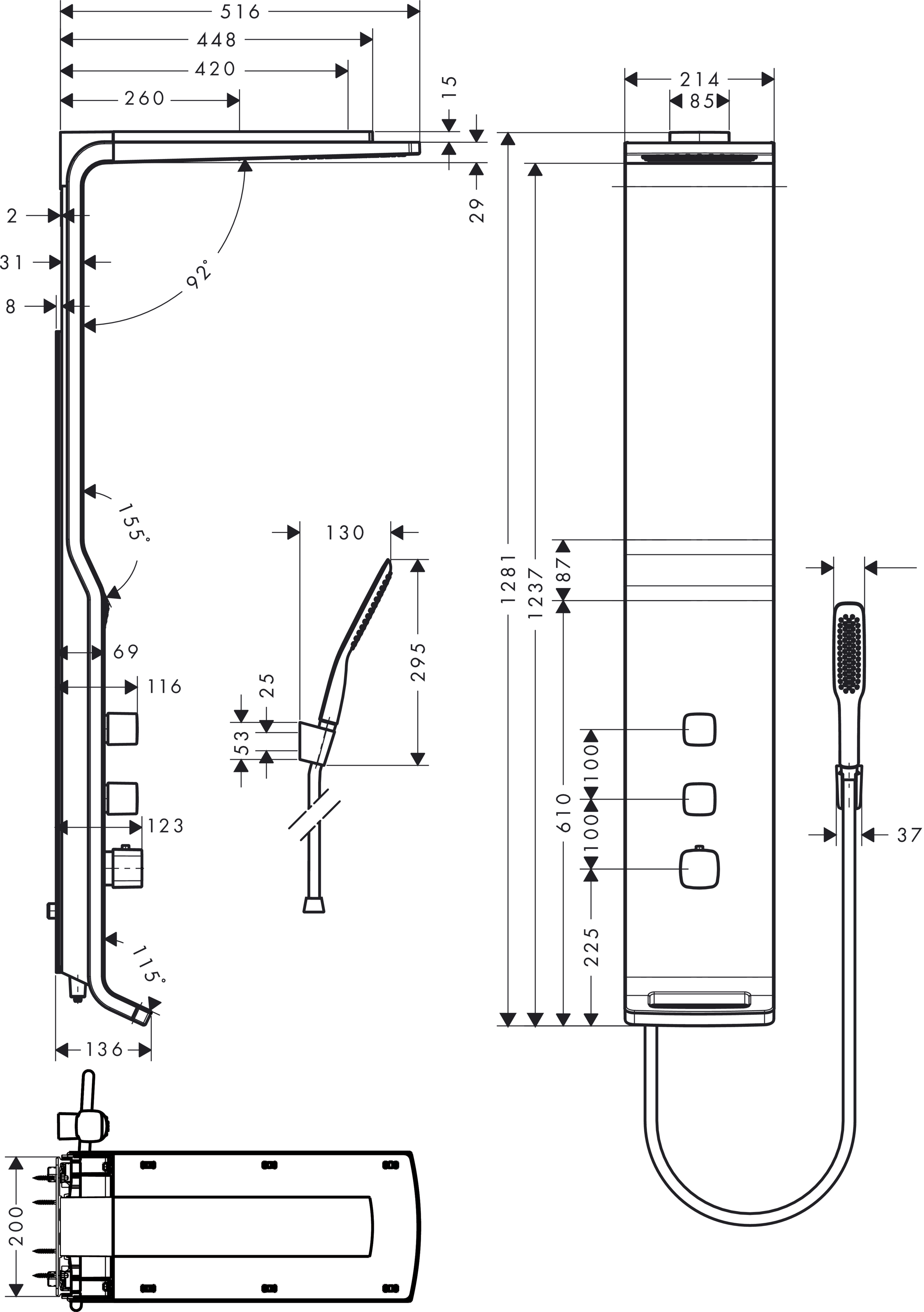
516
448
420
260
15
29
214
85
2
31
8
92°
155°
69
116
123
115°
136
130
295
25
53
1281
1237
87
610
100
100
225
44
37
200