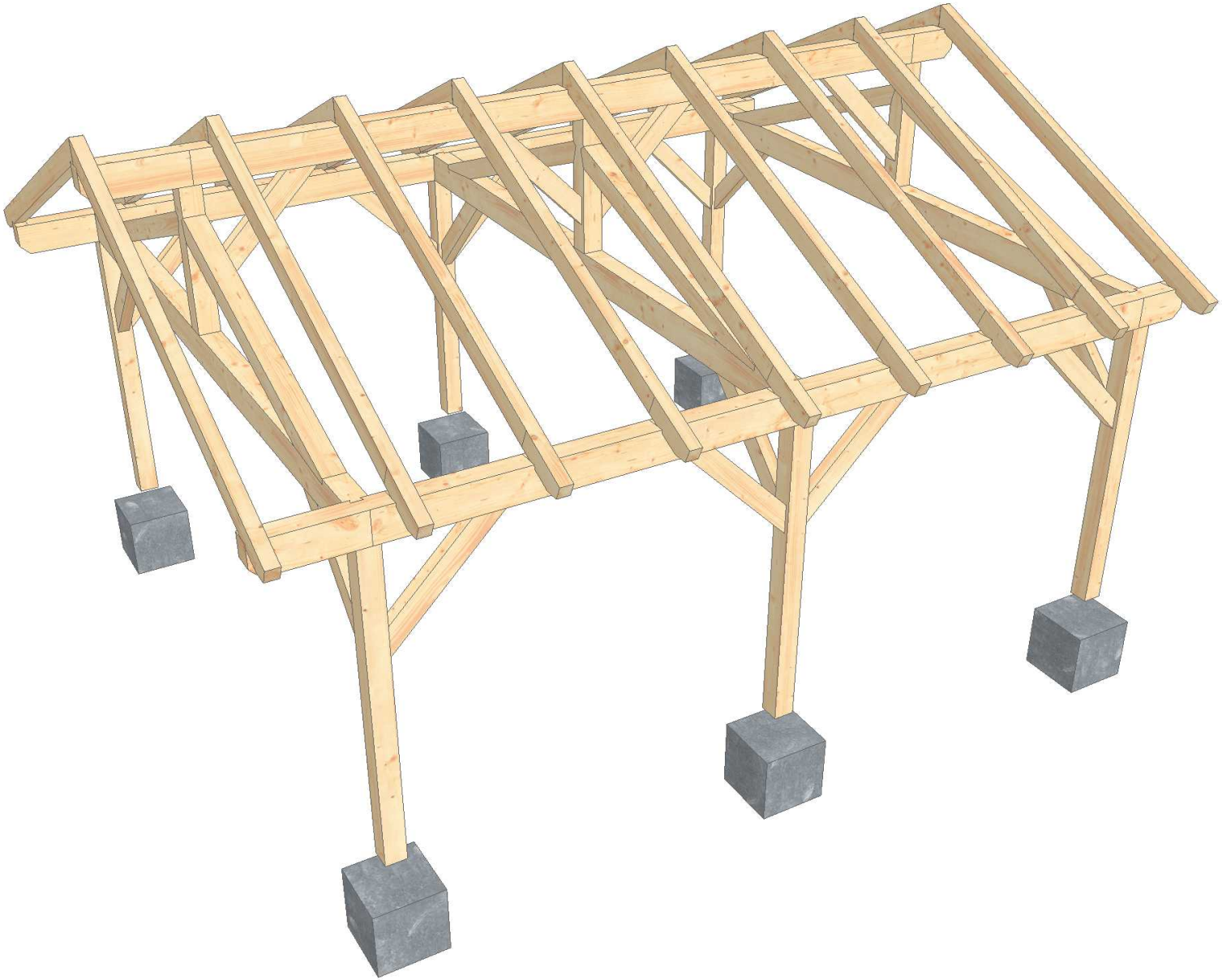

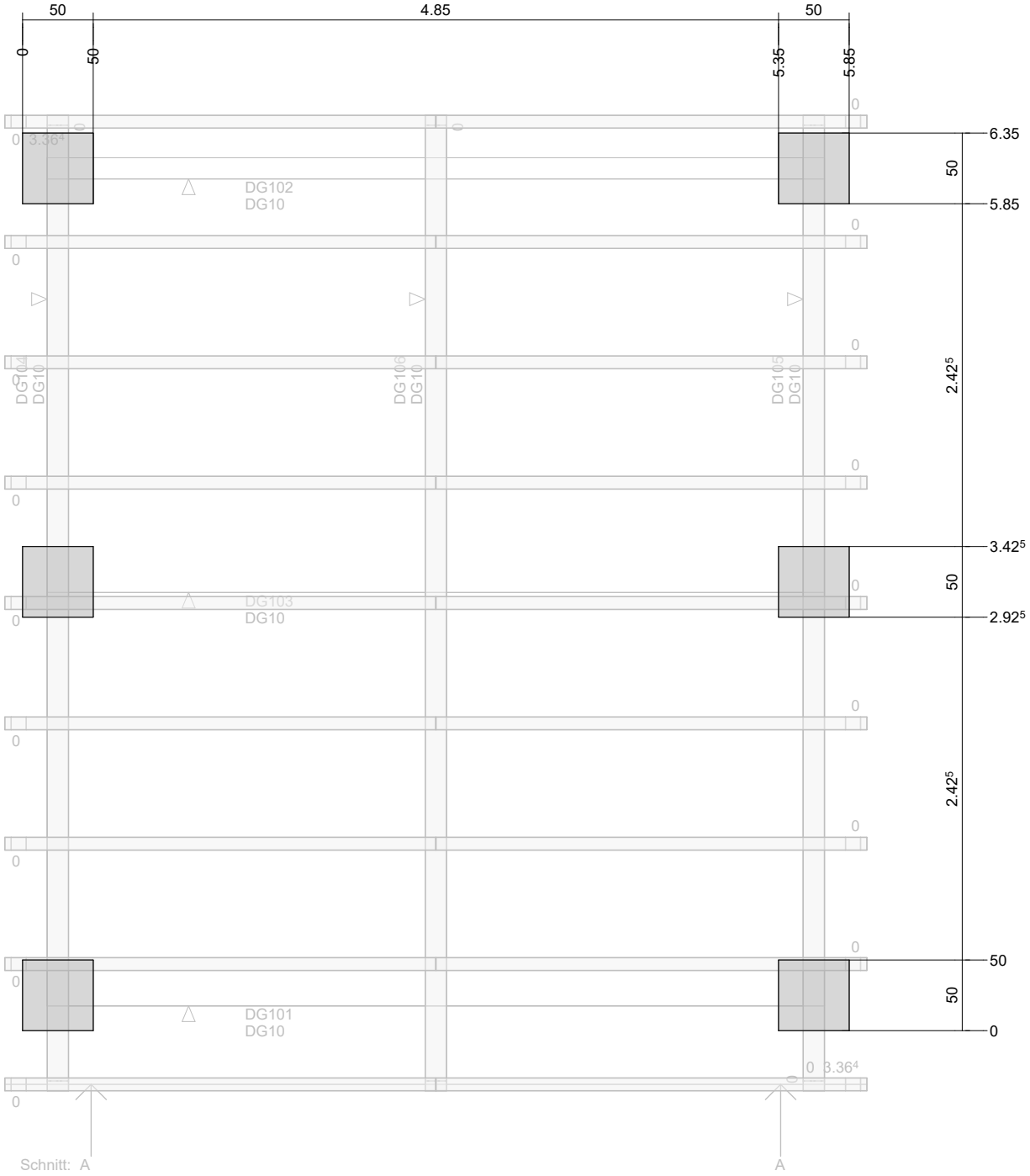
50
4.85
50
0
50
5.35
5.85
6.35
5.85
50
2.42⁵
3.42⁵
2.92⁵
50
2.42⁵
50
50
0
DG102
DG10
DG103
DG10
DG101
DG10
DG104
DG10
DG106
DG10
DG105
DG10
3.36⁴
3.36⁴
Schnitt: A
A

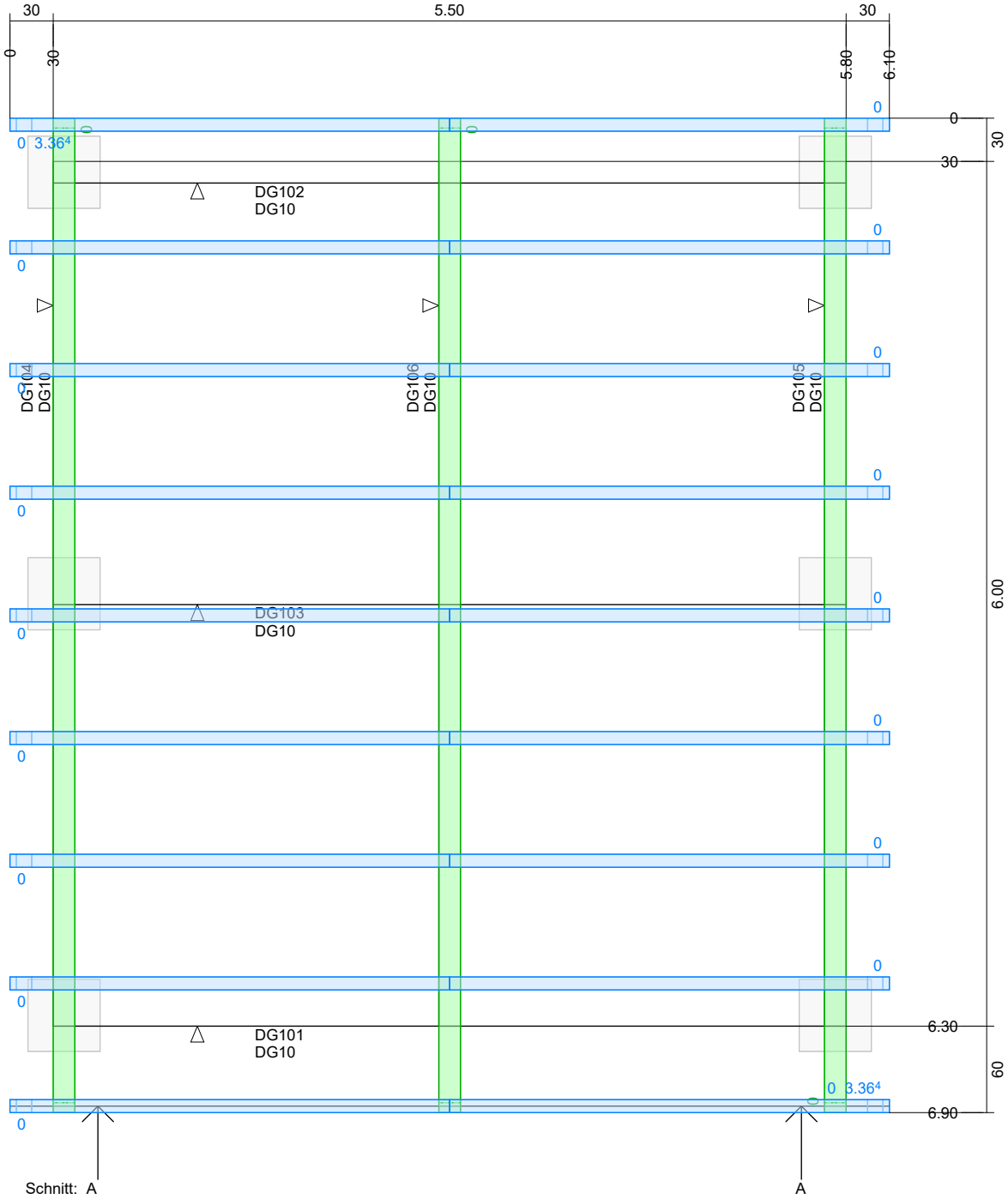
30
5.50
30
0
30
5.80
6.10
0
3.36⁴
DG102
DG10
DG104
DG10
DG106
DG10
DG105
DG10
DG103
DG10
DG101
DG10
6.30
6.90
6.00
60
Schnitt: A
A

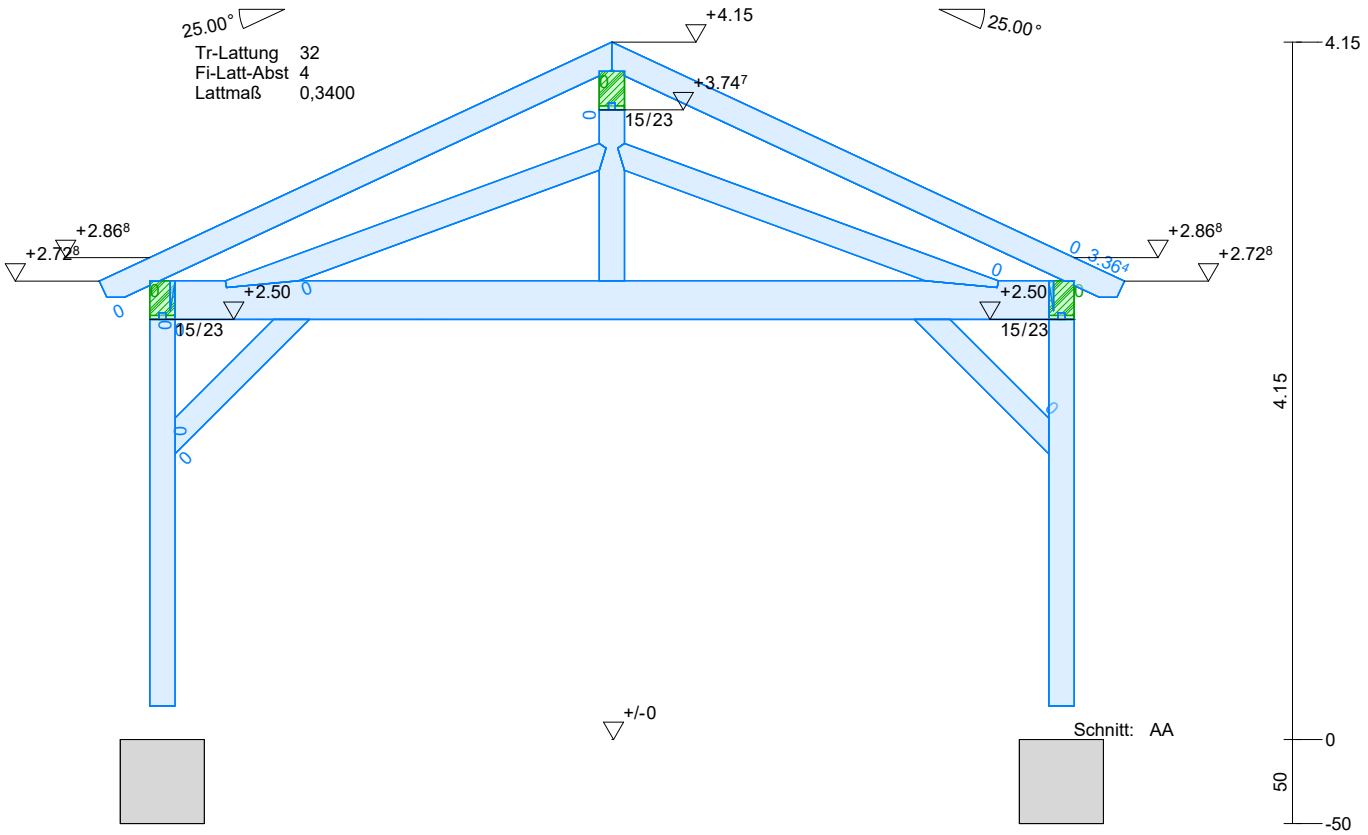

First-Lage		2.75		2.75		
Dachgeschoß Pfetten	15	2.525	15	2.525	15	
Außenmaße	30	5.50			30	