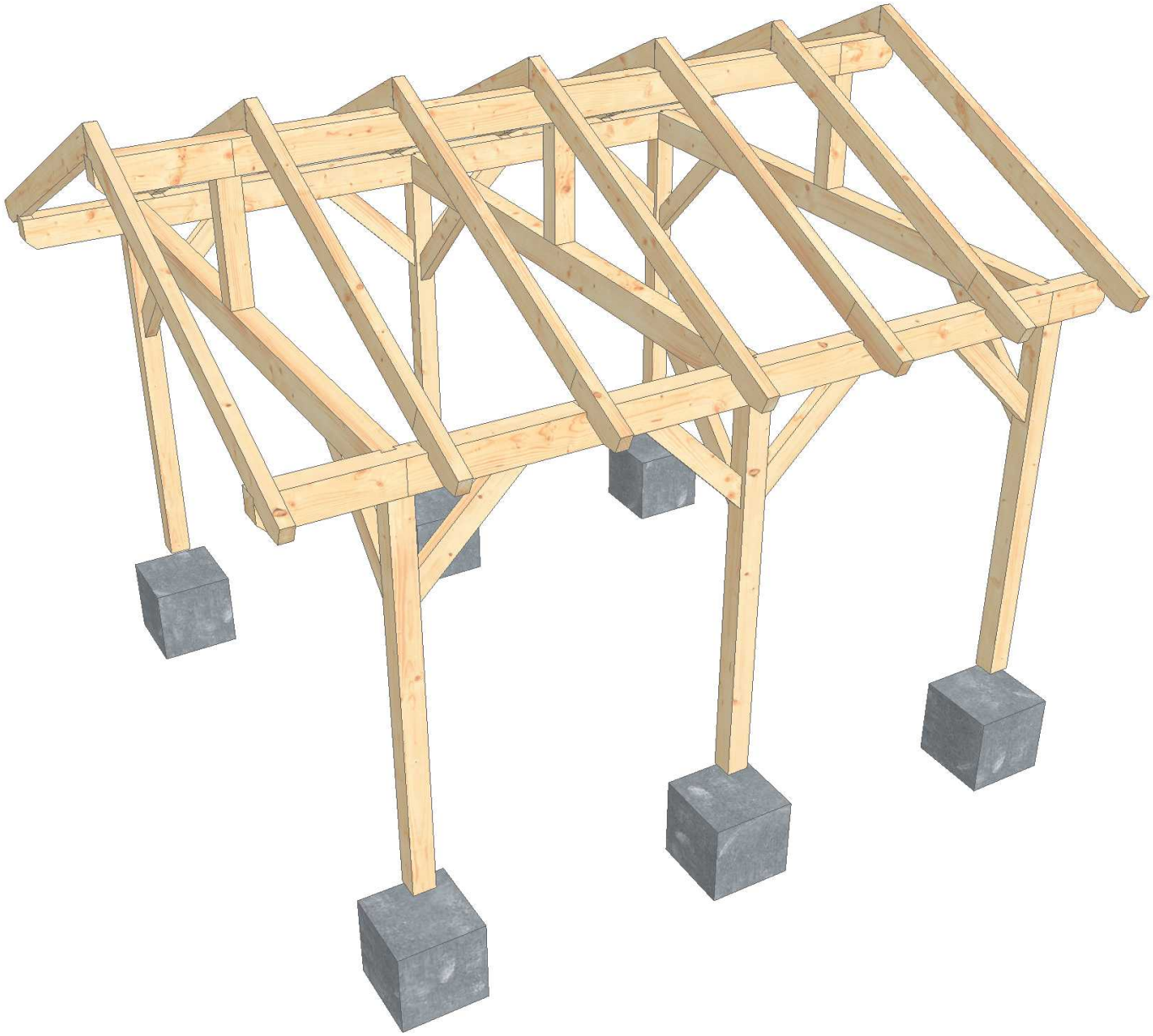

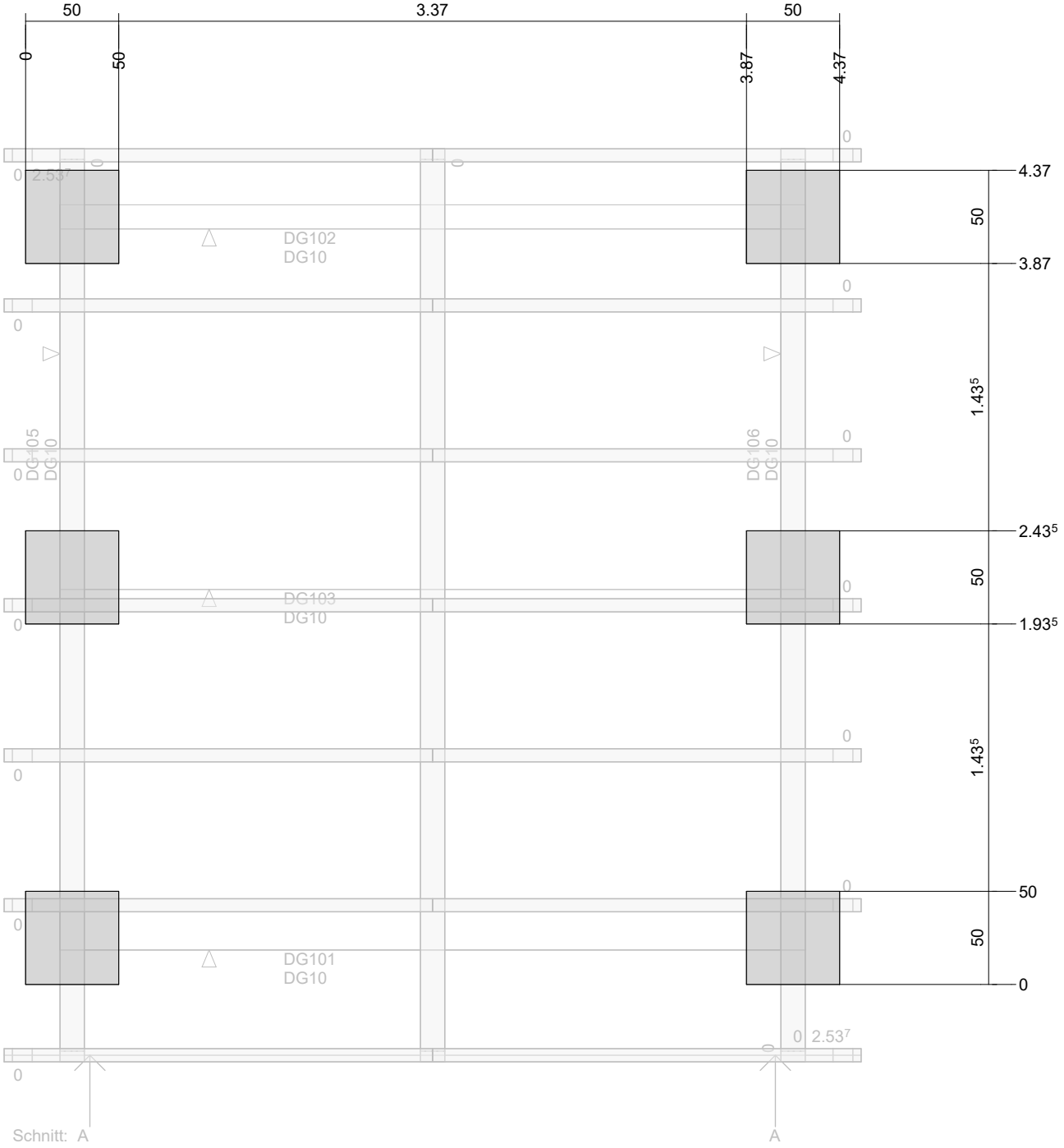
50
3.37
50
0
50
3.87
4.37
4.37
50
3.87
1.43⁵
2.43⁵
50
1.93⁵
1.43⁵
50
50
0
DG102
DG10
DG103
DG10
DG101
DG10
DG105
DG10
DG106
DG10
2.53⁷
2.53⁷
Schnitt: A
A

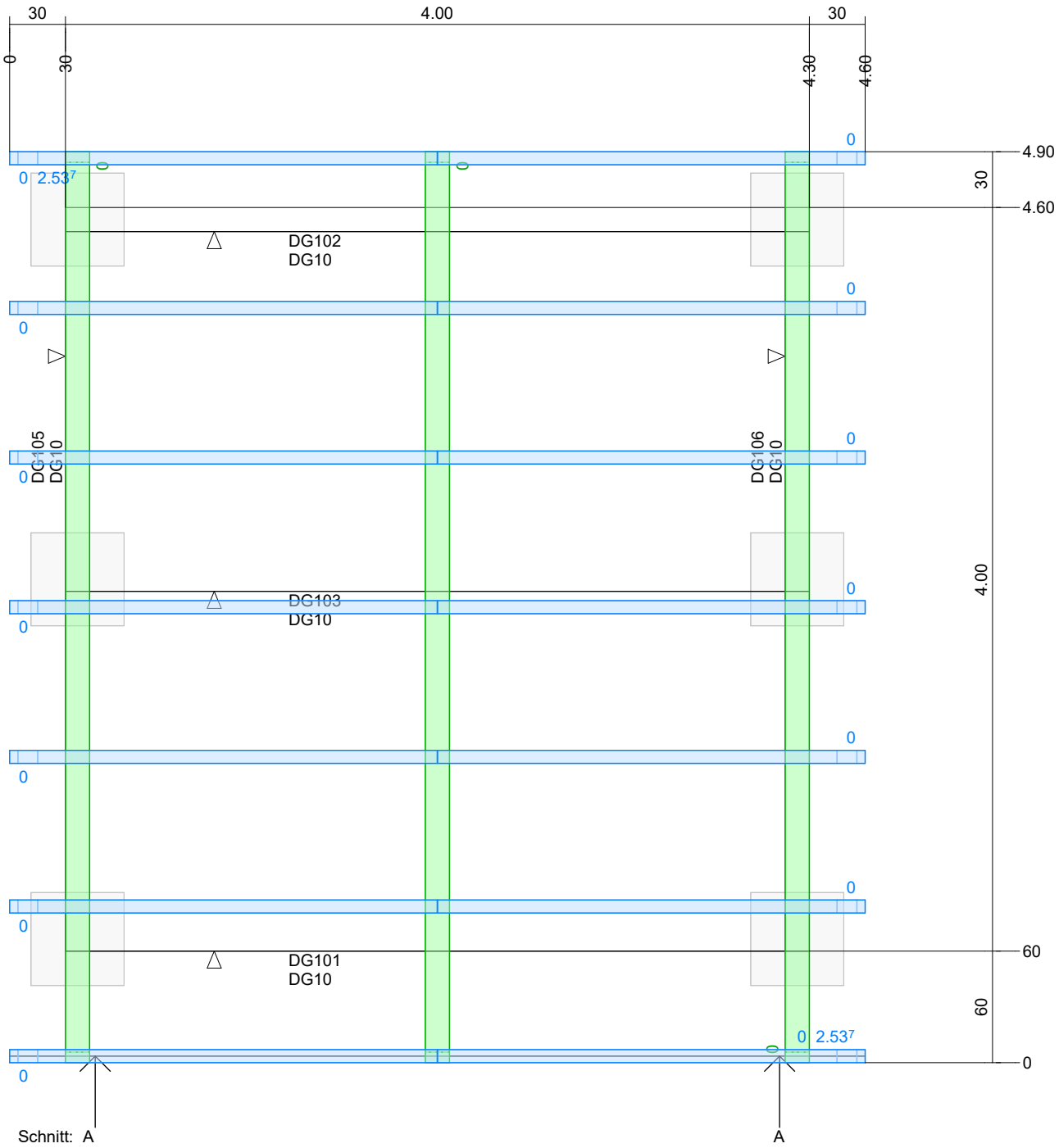
30
4.00
30
0
30
4.30
4.60
4.90
4.60
30
4.00
60
60
0
2.53⁷
DG102
DG10
DG105
DG10
DG106
DG10
DG103
DG10
DG101
DG10
Schnitt: A
A

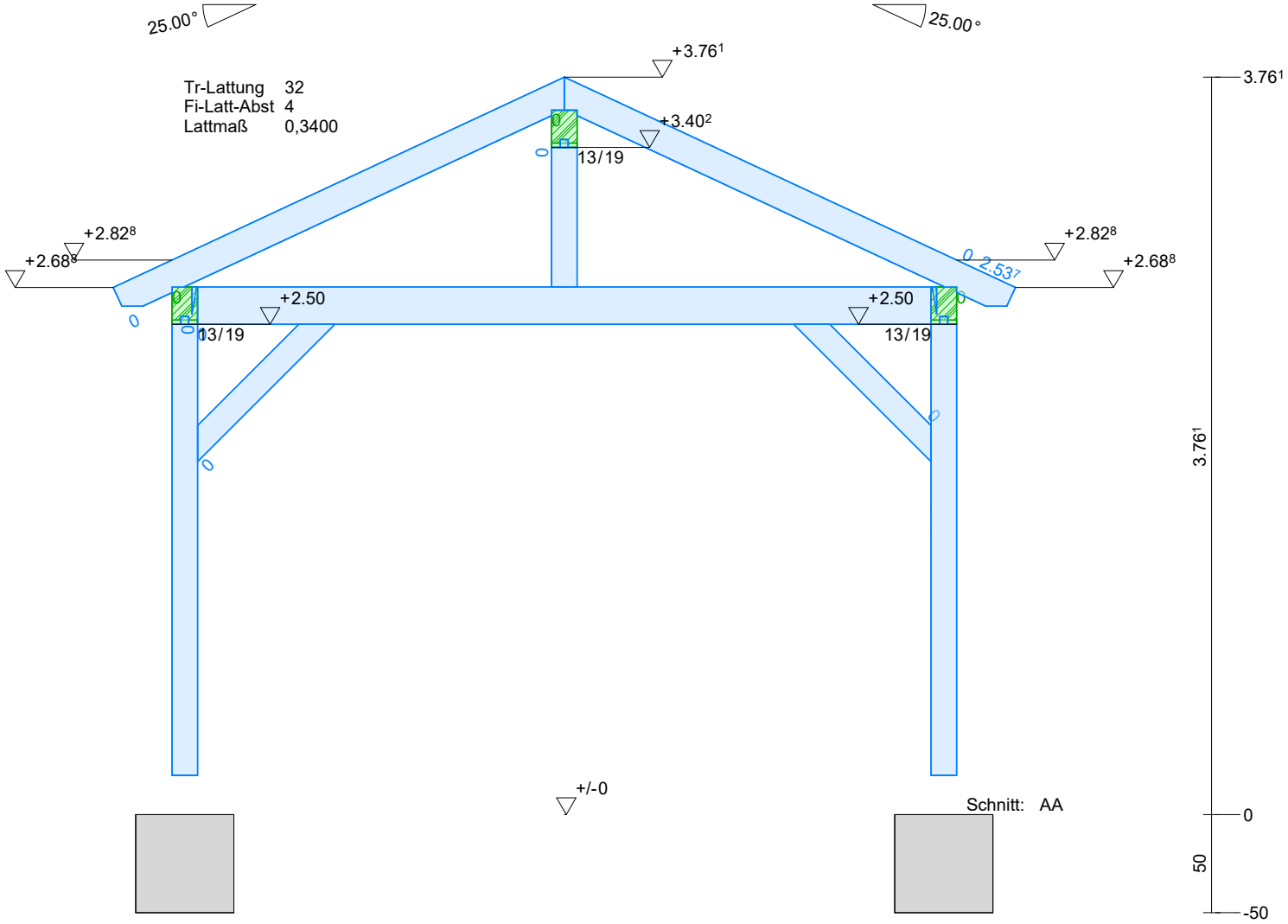

First-Lage	2.00	2.00				
Dachgeschoß Pfetten	13	1.80⁵	13	1.80⁵	13	
Außenmaße	30	4.00	30			