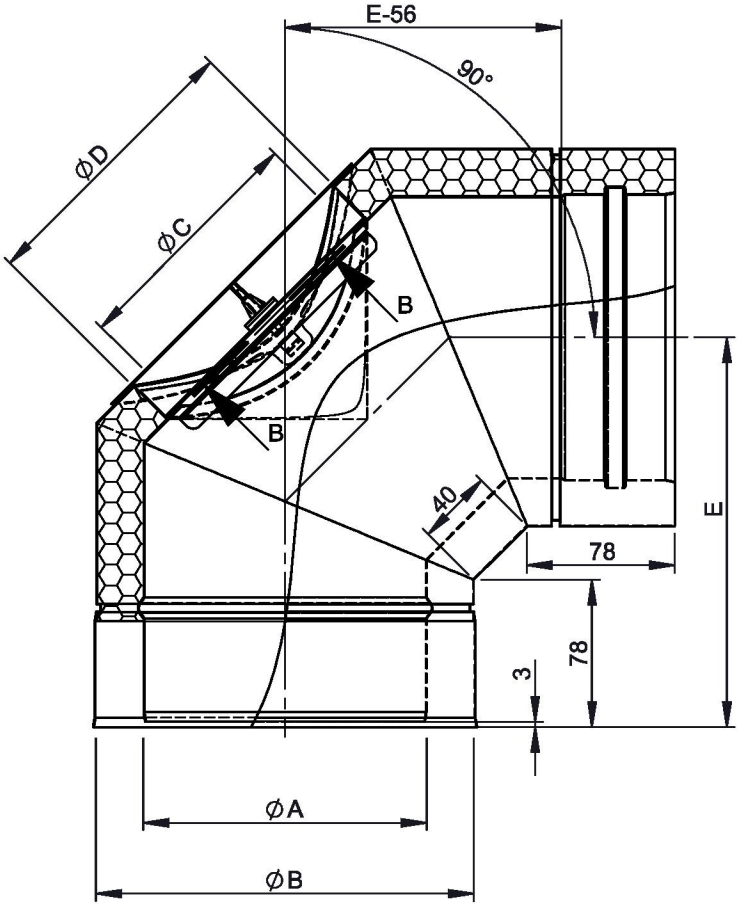

SCHNITT B-B
MAßSTAB 1 : 4

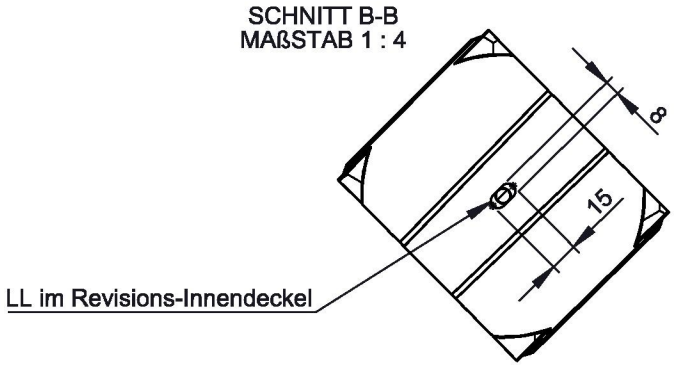

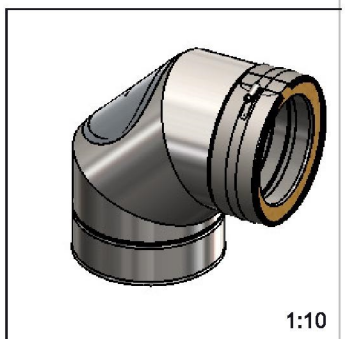

Ø					**130**		**150**	**160**	**180**									
A					130		150	160	180									
B					180		200	210	230									
C					100		130											
D					130		150		180									
E					198		208	213	223									
t_i/t_a	0,5 / 0,5																	
kg					2,0		2,3	2,4	2,8									

material: inside/outside	444/304	surface: inside/outside	3C/3D				
				revisions-no.	A2		
					date	name	
				drawn	01.06.2011	FST	
				checked			
				checked			
				checked			
	A2	19.10.2015	JGR	appr.			
	revision	date	name	All rights reserved!			

jeremias® CHIMNEY SYSTEMS

description: DWETN 19 Reinigungswinkel 90° (bis 600°C)

code: **DWETN 19**

drawing-no.

Scale: 1:5

Format: A4

Sheet: 1