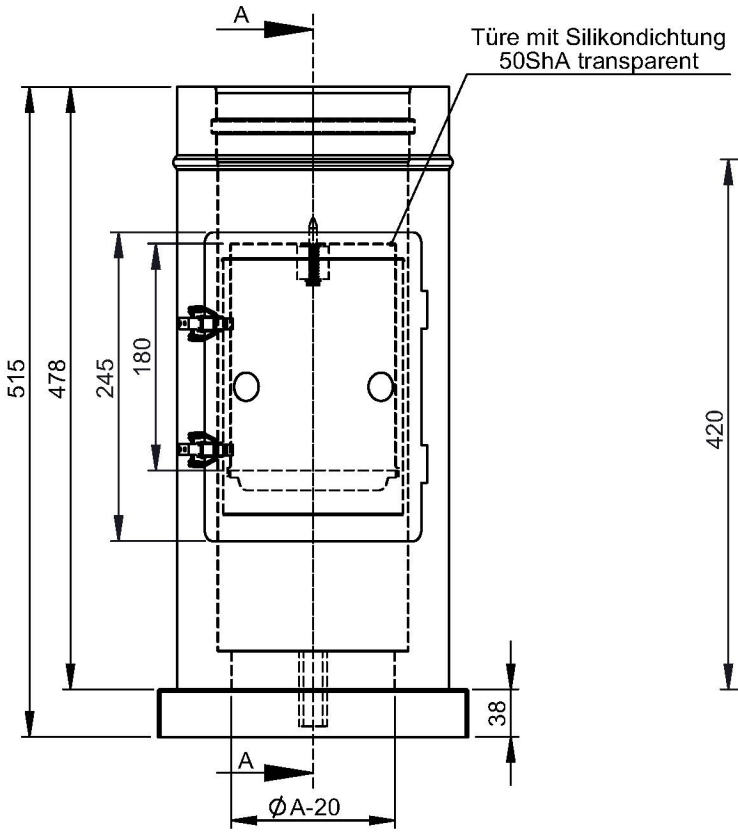

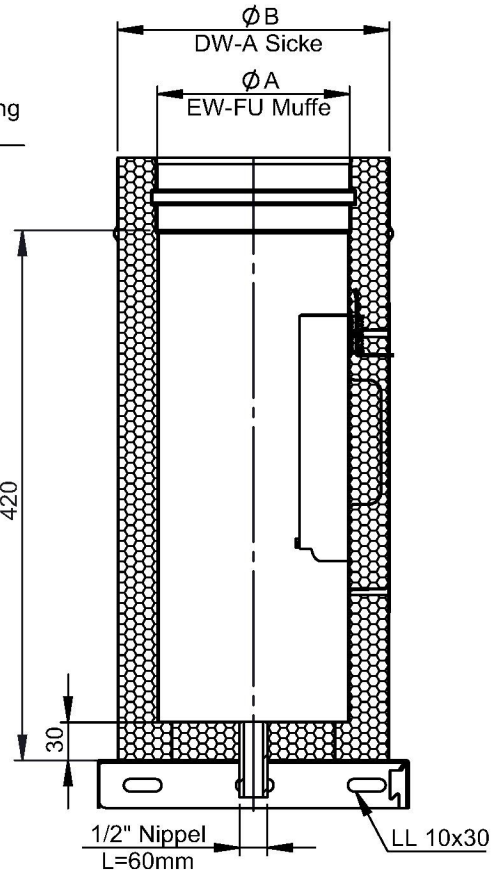

A-A (1:6)

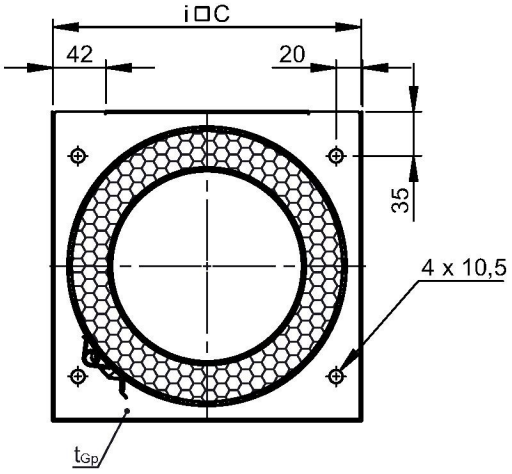

M 1:10 (Ø150)

inkl. Systemklemmband

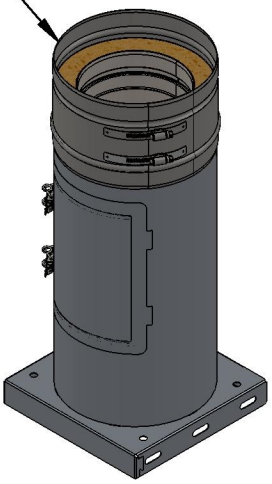

Ø					0130		0150	0160	0180										
A					130		150	160	180										
B					195		215	225	245										
C					225		245	255	275										
t_{Gp}	1,0																		
t_i/t_a	0,6/0,6																		
kg					4,70		5,27	5,51	6,07										

material: inside/outside
1.4404 / 1.4301
(316L / 304)

surface: inside/outside
2B / 2R
(3C / 3D)

DIN ISO 13920 Tolerances B

revisions-no. A6

mm / kg

jeremias® CHIMNEY SYSTEMS

scale 1:6

format A4

sheet 1 of 1

notes:

	date	name
drawn by	30.01.2018	KAB
checked by		
approved by		
modified by	26.07.2018	KAB

description
Grundplatte mit Kondensatablauf unten mit Ablauf 1/2" Nippel l=60mm und Reinigung mit Stellblech und Tür mit 2x Schnappverschluss, l=478mm, 600°C/N1, zur Montage auf Wandstütze

code **DW382A**

drawing-no. **02-20-1126-000**

© jeremias GmbH. All rights reserved, also regarding any disposal, exploitation, editing, distribution, as well as in the event of applications for industrial property rights.