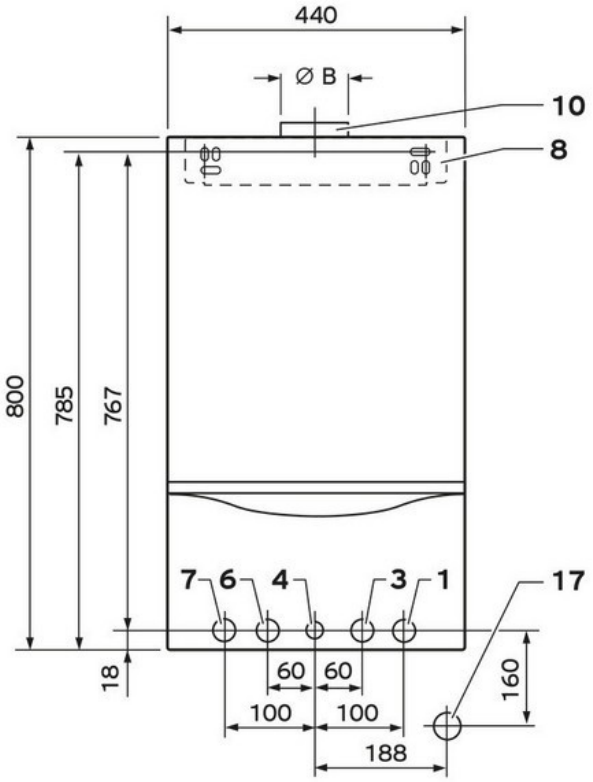

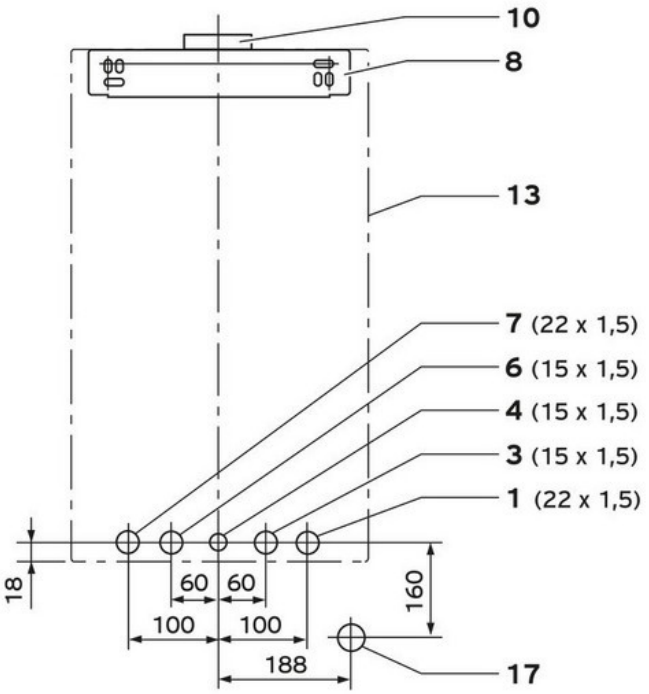

Neu-Installation Unterputz
(Stichmaße Aufputz identisch)

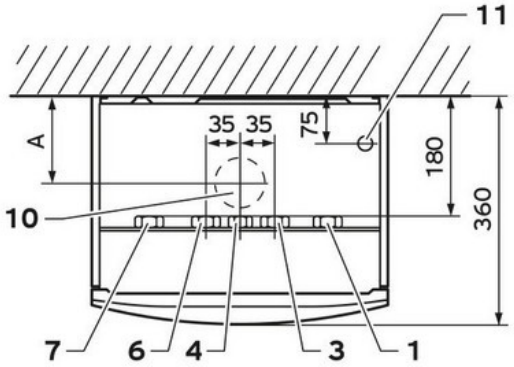

Draufsicht (Anschlüsse im Gerät)

1 Heizungsrücklauf
3 Kaltwasseranschluss
4 Gasanschluss
6 Warmwasseranschluss
7 Heizungsvorlauf
8 Gerätehalter
10 Anschluss Abgasrohr
11 Anschluss Ablaufleitung Heizungs-SV ∅ 15 mm
13 Äußere Kante des Mantels
17 Anschluss Ablauftrichter/Syphon R 1

Gerätetyp	A	∅ B
VCW 194/4-5	230	110
VCW 244/4-5	230	130
		Maße in mm