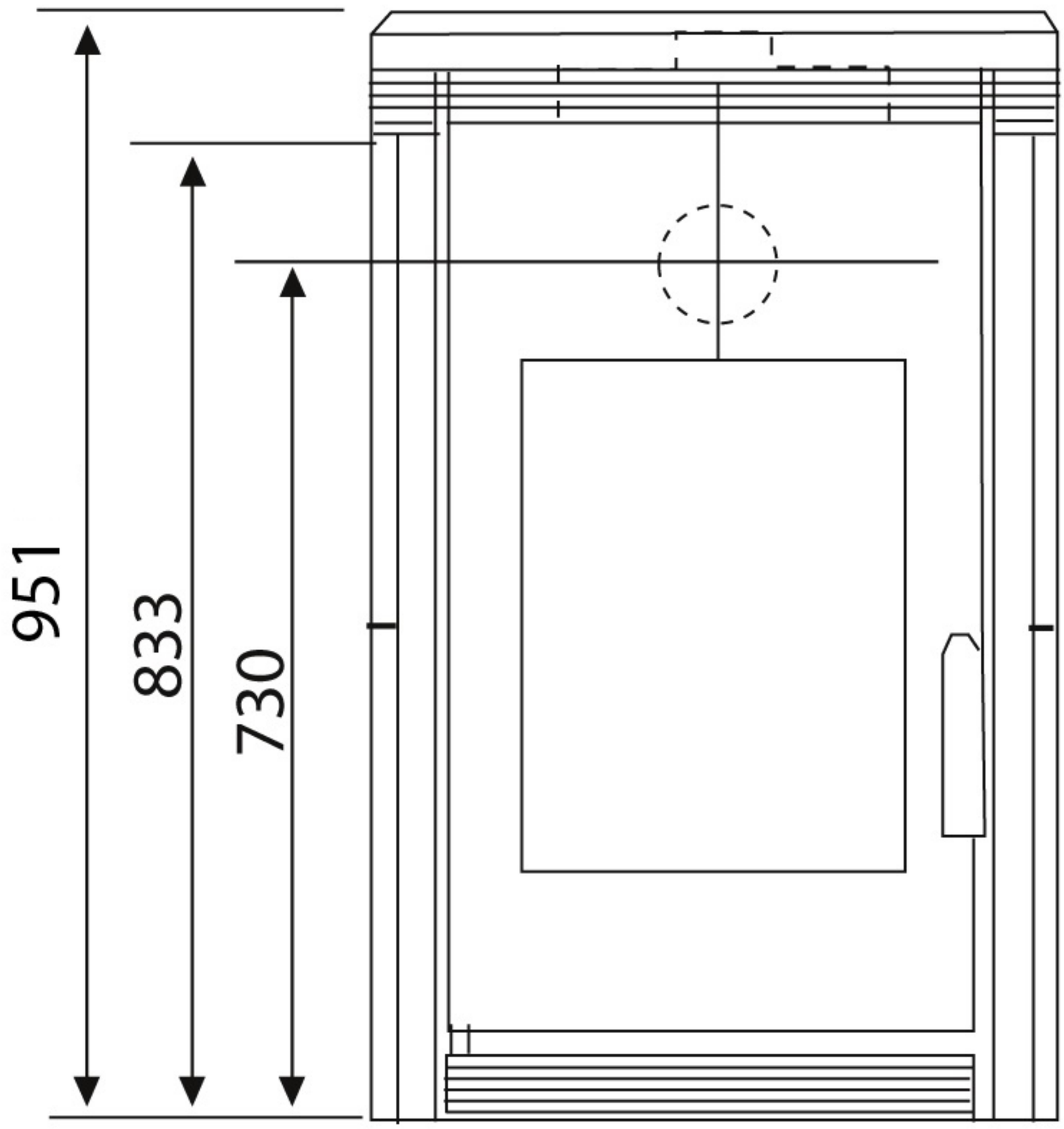
951
833
730

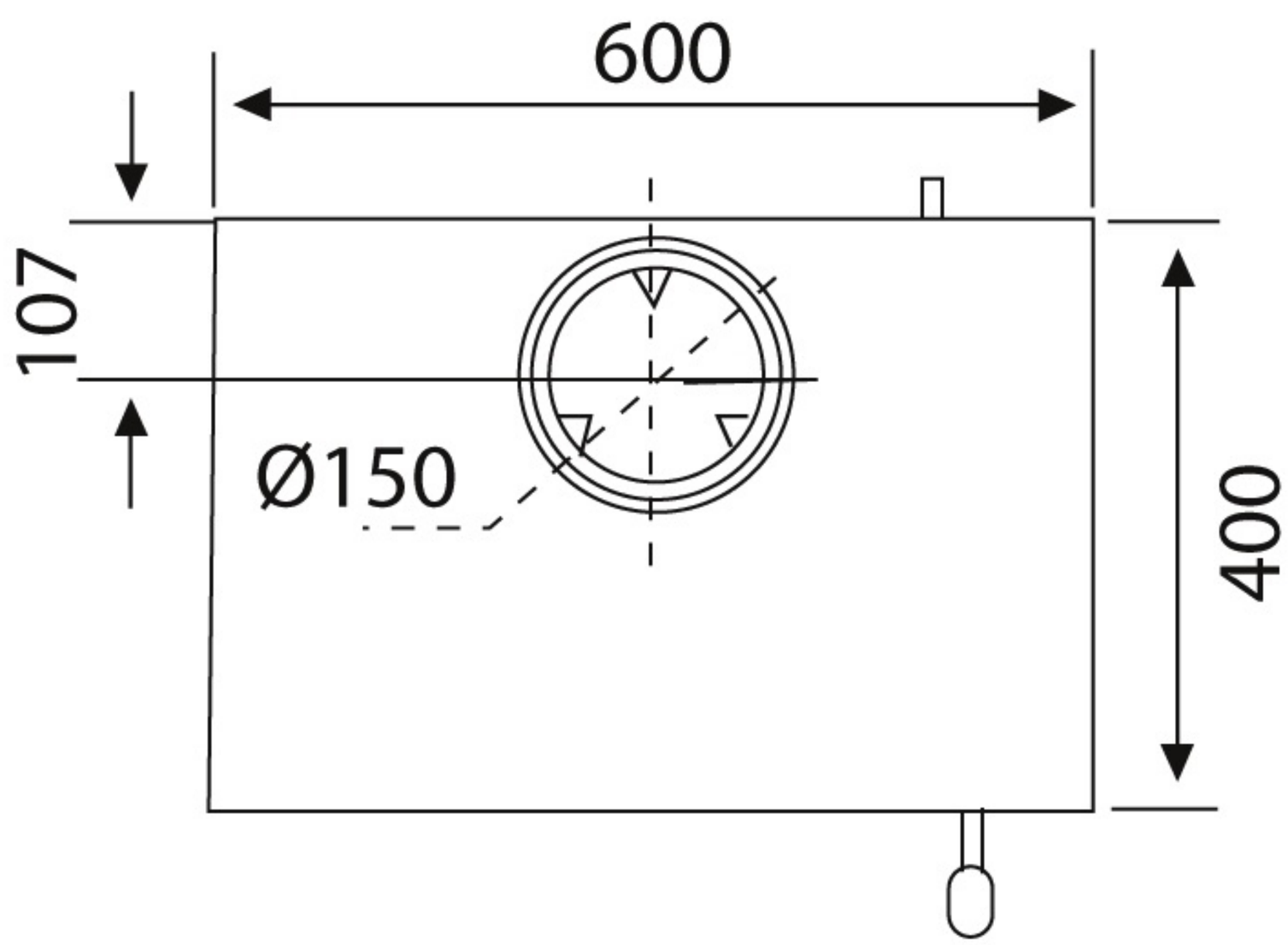
600
107
Ø150
400