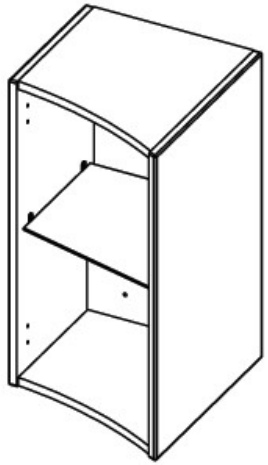

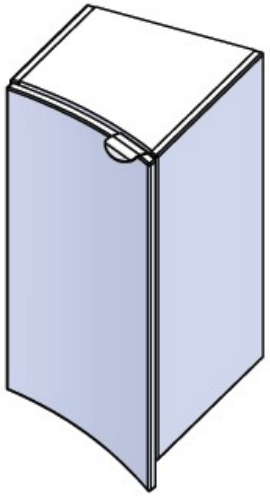

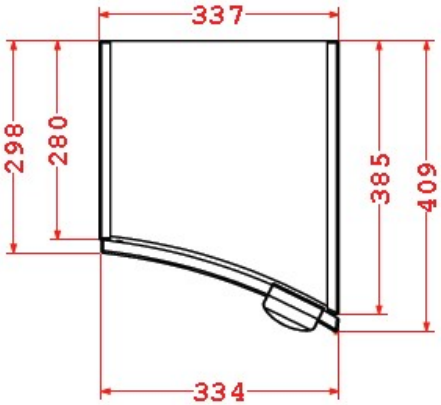
337
298
280
385
409
334

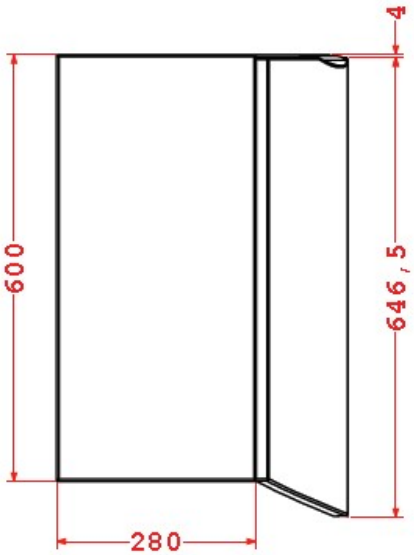
4
600
646,5
280

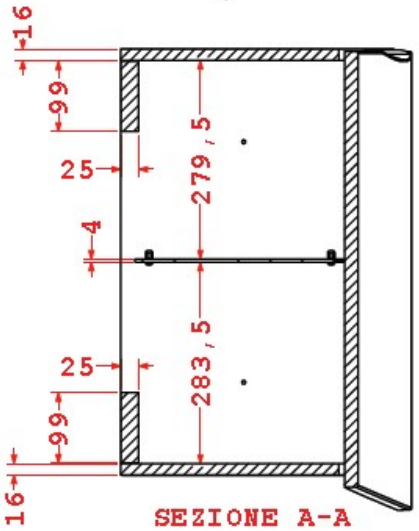
16
99
25
279,5
4
25
283,5
99
16
SEZIONE A-A

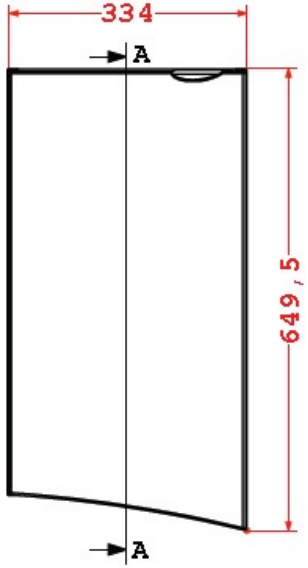
334
A
649,5
A