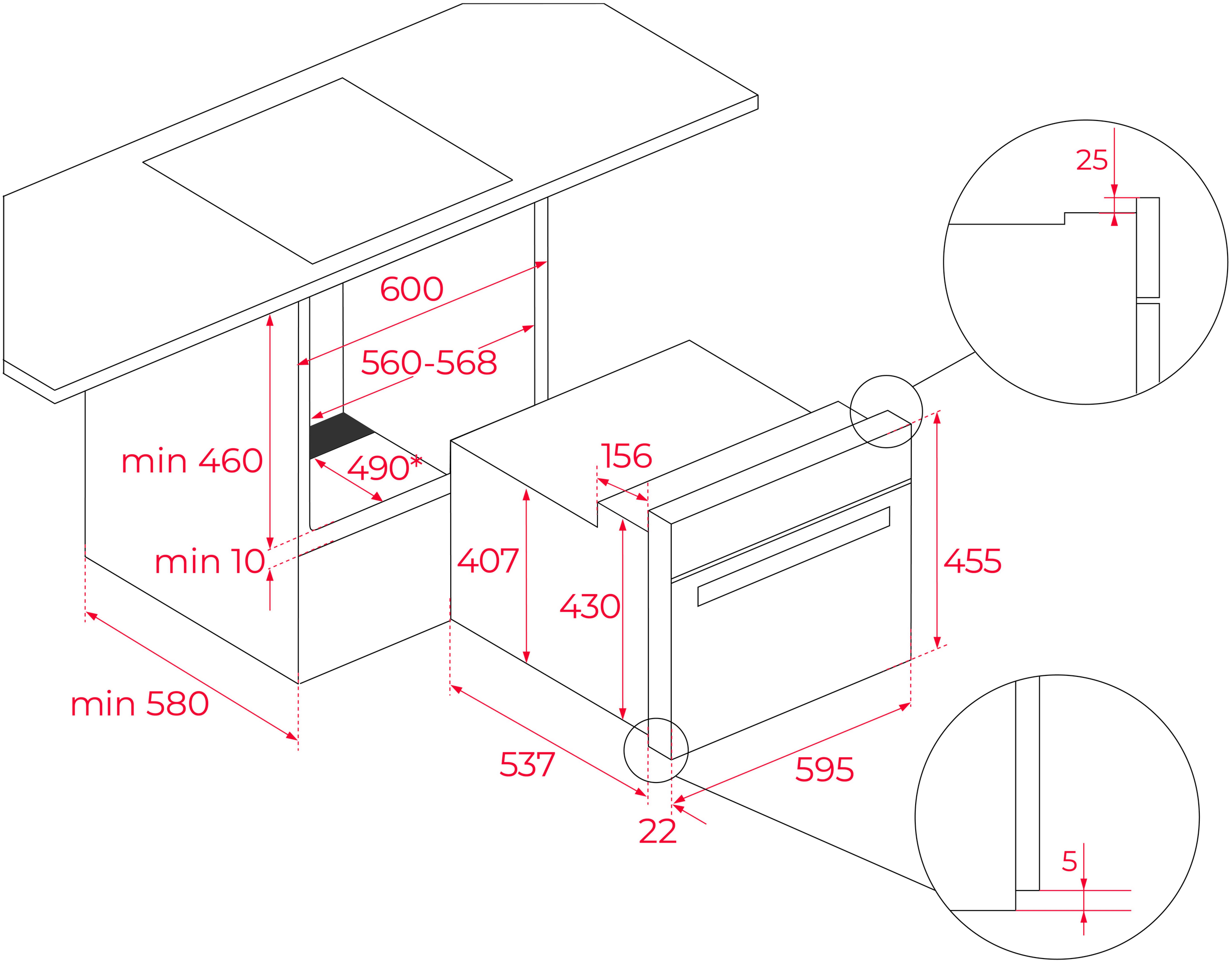
25
600
560-568
min 460
490*
156
min 10
407
430
455
min 580
537
595
22
5