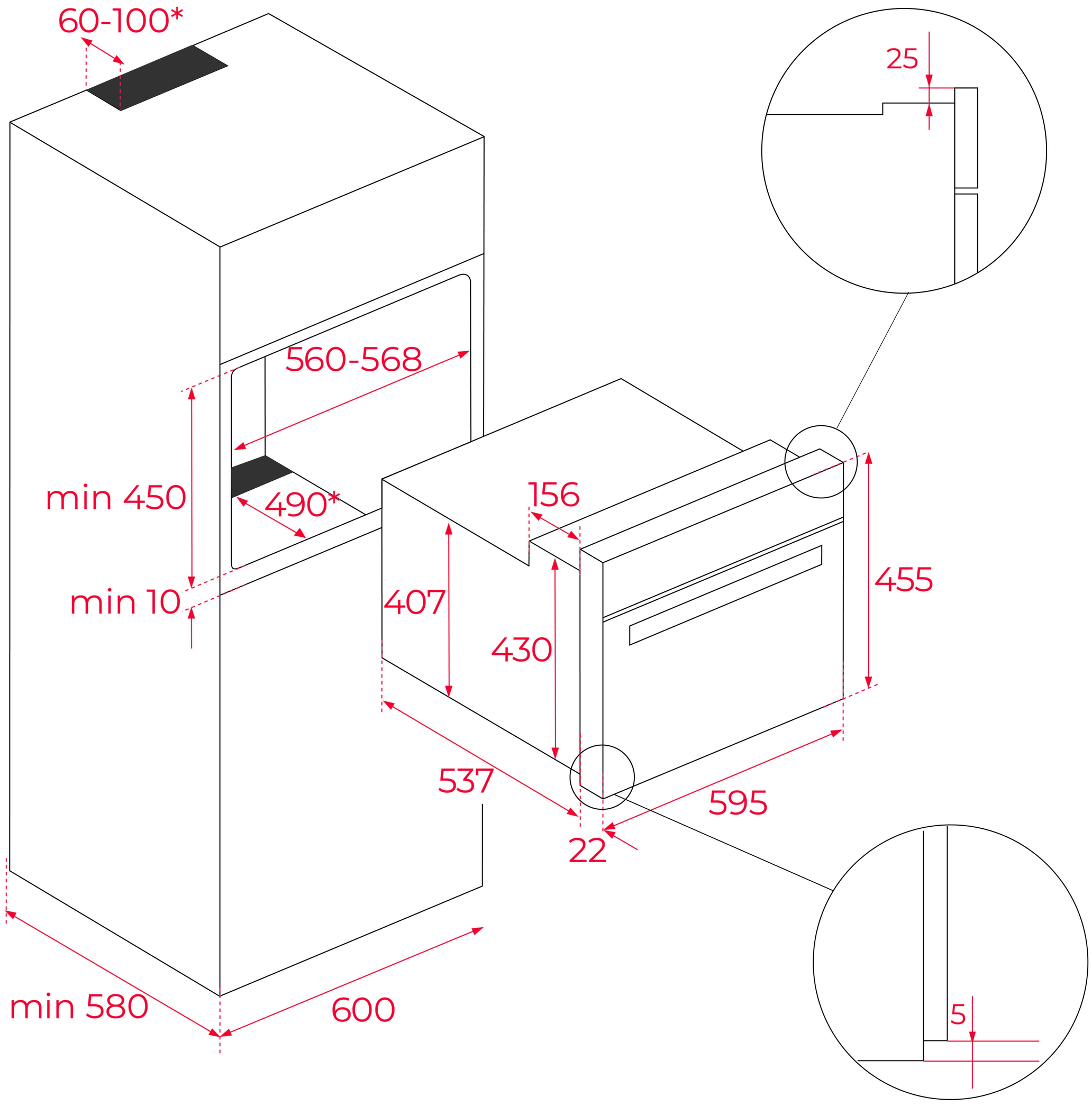
60-100*
25
560-568
min 450
490*
156
min 10
407
455
430
537
595
22
5
min 580
600