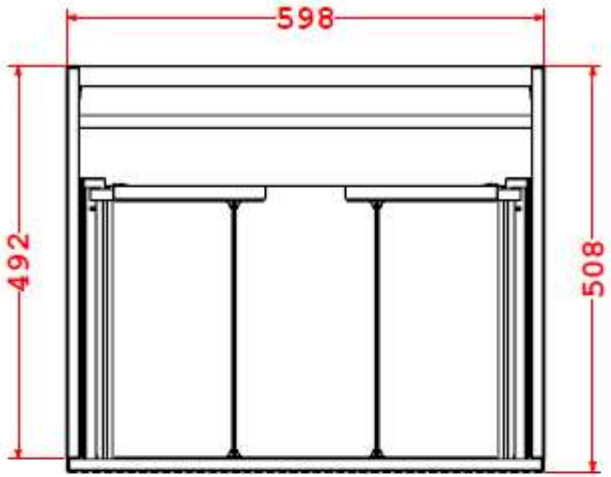
598
492
508

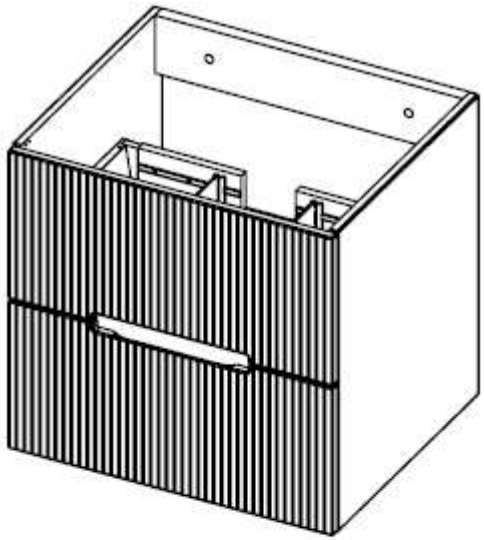

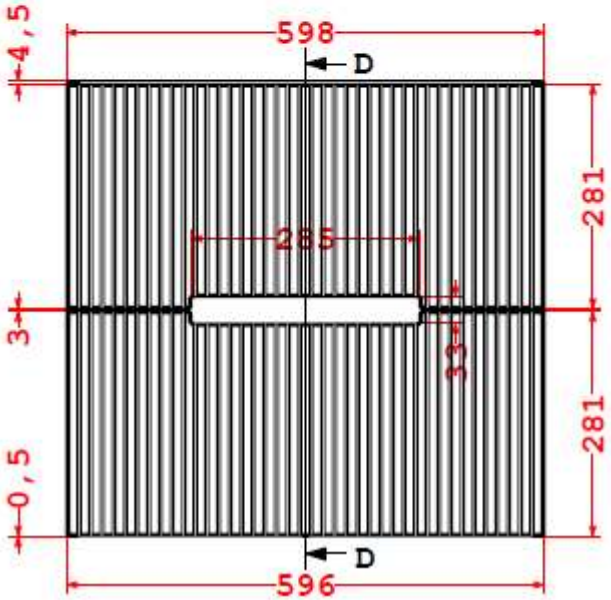
598
4,5
D
281
285
3
33
281
0,5
D
596

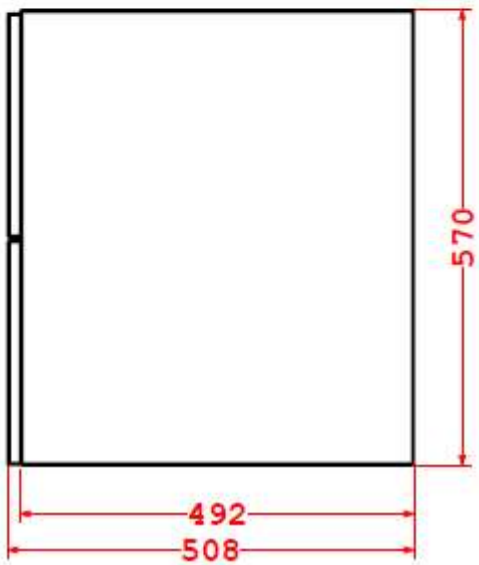
570
492
508