## Serie | 2 Dunstabzüge

# DWB96BC50 Edelstahl Wandhaube 90 cm

A

## Dunstabzugshaube im Box-Design: Leistung und passendes Küchen Design in einer Haube.

- **Drucktasten:** einfache Auswahl der gewünschten Leistungsstufe mit mechanischer Steuerung.
- **Abluftleistung:** sorgt mit bis zu 590 $m^3$/h schnell für ein optimales Küchenklima.
- **Leise:** beste Abzugsleistung bei niedrigem Geräusch.

**Technische Daten**

| | |
|---|---|
| Farbe des Kamins : | Edelstahl |
| Bauart : | Kaminesse |
| Approbationszertifikate : | CE, EAC-Eurasian, VDE |
| Länge Netzkabel (cm) : | 130 |
| Höhe des Kamins : | 583-912/583-1022 |
| Höhe des Gerätes ohne Kamin : | 53 |
| Nettogewicht (kg) : | 12.0 |
| Steuerung : | mechanisch |
| Regelung der Leistungsstufen : | 3 |
| Max. Gebläseleistung-Abluftbetrieb (m3/h) : | 590 |
| Max. Gebläseleistung-Umluftbetrieb (m3/h) : | 350 |
| Anzahl der Lampen (Stck) : | 2 |
| Schallleistung (dB(A) re 1 pW) : | 70 |
| Durchmesser des Abluftstutzens (mm) : | 120 / 150 |
| Material des Fettfilters : | Aluminium |
| Geruchsfilter : | Nein |
| Art der Luftführung : | Umrüstbar |
| Sonderzubehör : | DHZ1225, DHZ1235, DHZ9550, DHZ9551, DSZ5201, DSZ6200, DWZ0DX0A0, DWZ0DX0U0, DWZ0XX0I0, DZZ0XX0P0, HEZG9AS00S |
| Art der Lampen : | LED |
| Art des Fettfilters : | Kassette |
| Anschlusswert (W) : | 220 |
| Absicherung (A) : | 10 |
| Spannung (V) : | 220-240 |
| Frequenz (Hz) : | 50; 60 |
| Steckerart : | Schuko-/Gardy.m.Erdung |
| Art der Installation : | Wandmontage |
| Gehäusematerial : | Edelstahl |
| Approbationszertifikate : | CE, EAC-Eurasian, VDE |
| Steckerart : | Schuko-/Gardy.m.Erdung |
| Abmessungen des Gerätes, mit Kamin (falls vorhanden) (in) : | / x x |
| Abmessungen des verpackten Gerätes (in) : | 18.89 x 25.59 x 40.15 |
| Nettogewicht (lbs) : | 28 |
| Bruttogewicht (lbs) : | 40 |
| Lage des Gebläses : | Motor im Kamin |
| Rückstauklappe : | Ja |
| Länge Netzkabel (cm) : | 130 |
| Abmessungen des Gerätes (mm) : | 635-1075 MM x 900 x 500 |
| Abmessungen des verpackten Gerätes (mm) : | 480 x 650 x 1020 |
| Nettogewicht (kg) : | 12.0 |
| Bruttogewicht (kg) : | 18.0 |

4 242005 036097

**Sonderzubehör**

DHZ1225 Kaminverlängerung 1000 mm, DHZ1235 Kaminverlängerung 1500 mm, DHZ9550 Rueckwandpaneel Edelstahl, DHZ9551 Rueckwandpaneel 90 x 72 cm, DSZ5201 CleanAir Aktivfilter (Ersatzbedarf), DSZ6200 CleanAir - Modul, DWZ0DX0A0 Aktivfilter (Ersatzbedarf), DWZ0DX0U0 Starterset für Umluftbetrieb, DWZ0XX0I0 Integriertes CleanAir - Modul, DZZ0XX0P0 CleanAir Aktivkohlefilter regenerierbar,

## Serie | 2 Dunstabzüge

# DWB96BC50 Edelstahl Wandhaube 90 cm

**Gemäss EU-Regulierung Nr. 65/2014*

## Dunstabzugshaube im Box-Design: Leistung und passendes Küchen Design in einer Haube.

---

**Betriebsart und Leistung**

- Wahlweise Abluft- oder Umluftbetrieb
- Für Umluftbetrieb wird ein Starterset oder CleanAir-Umluftmodul (Sonderzubehör) benötigt
- Abluftleistung nach DIN/EN 61591
  max. 590 $m^3$/h
- Doppelflutiges Hochleistungsgebläse
- Energieeffiezienter Kondensatormotor

**Bedienung**

- Drucktastenschalter
- 3 Leistungsstufen

**Komfort**

- Metallfettfilter, spülmaschinengeeignet

**Design**

- Box-Design
- Arbeitsplatzbeleuchtung mit 2 x 1,5W LED-Modul
- Beleuchtungsstärke: 90 lux
- Farbtemperatur: 3500 K

**Umwelt und Sicherheit**

- Energie-Effizienzklasse: A*
- Durchschnittlicher Energieverbrauch: 43.4 kWh/Jahr*
- Lüfter-Effizienzklasse: A*
- Beleuchtungs-Effizienzklasse: A*
- Fettfilter-Effizienzklasse: C*
- Geräusch min./max. Normalstufe: 49/70 dB*

**Technische Informationen**

- Für Wandmontage über Kochstellen
- Gerätemasse Abluft (HxBxT): 635-965 x 900 x 500 mm
- Gerätemasse Umluft (HxBxT): 635-1075 x 900 x 500 mm
- Gerätemasse Umluft mit CleanAir Modul (HxBxT):
  703 x 900 x 500 mm - Montage auf Aussenkanal
  833-1163 x 900 x 500 mm - Montage auf Innenkanal
- Gerätemasse Umluft mit cleanAir Umluftkamin (HxBxT):
  703 x 900 x 500 mm - Montage auf Aussenkanal
  833-1163 x 900 x 500 mm - Montage auf Innenkanal
- Gerätemasse Umluft mit CleanAir Umluftmodul (HxBxT):
  703 x 900 x 500 mm - Montage auf Aussenkanal
  833-1163 x 900 x 500 mm - Montage auf Innenkanal
- Abluftstutzen Ø 150 mm (120 mm beiliegend)
- Mit Rückstauklappe

## Serie | 2 Dunstabzüge

**DWB96BC50 Edelstahl**
**Wandhaube 90 cm**

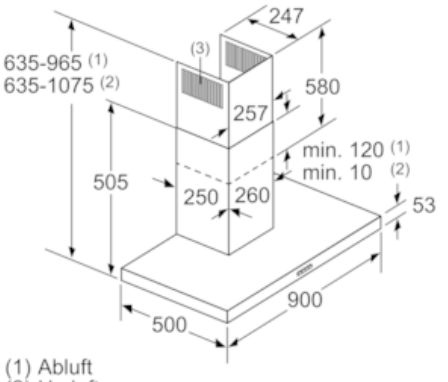


(1) Abluft
(2) Umluft
(3) Luftaustritt - Schlitze bei Abluft nach unten montieren

Masse in mm

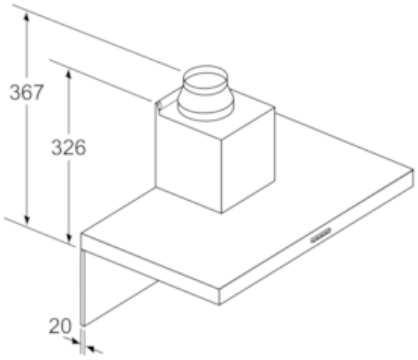


Bei Verwendung einer Rückwand muss das Design des Gerätes beachtet werden.

Masse in mm

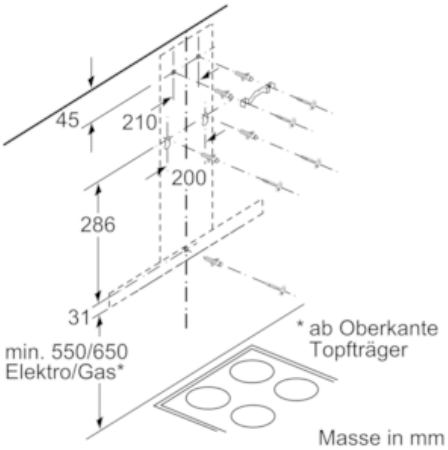


Masse in mm

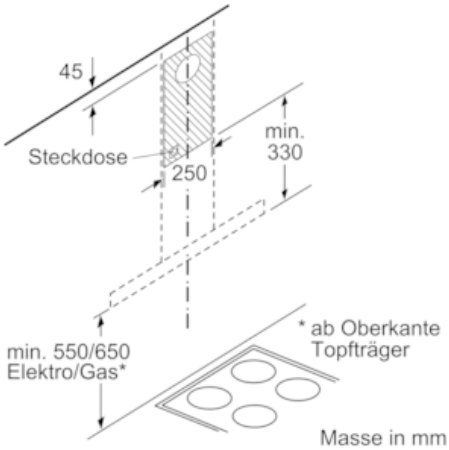


Masse in mm