| | | | | M6 x 10 | M6 |
|---|---|---|---|---|---|
| 3 | 3 | 4 | 2 | 4 | 2 | 0 | 6 | 0 | 6 |
| 3 | 3 | 8 | 4 | 4 | 2 | 0 | 6 | 0 | 6 |
| 4 | 4 | 4 | 2 | 4 | 2 | 0 | 8 | 0 | 8 |
| 4 | 4 | 8 | 4 | 4 | 2 | 0 | 8 | 0 | 8 |
| 5 | 5 | 4 | 2 | 4 | 2 | 0 | 10 | 0 | 10 |
| 5 | 5 | 8 | 4 | 4 | 2 | 0 | 10 | 0 | 10 |
| 6 | 6 | 4 | 2 | 4 | 2 | 0 | 12 | 0 | 12 |
| 6 | 6 | 8 | 4 | 4 | 2 | 0 | 12 | 0 | 12 |
| 6 | 6 | 12 | 6 | 4 | 2 | 0 | 12 | 0 | 12 |

**D** Die Garantieerklärung umfasst Material- und Verarbeitungsfehler. Weitere Schäden sind ausgeschlossen.

**GB** The warranty covers material- and manufacturing faults only. All possible other defects are excluded from the guarantee.

**F** La garantie comprend les défauts de matériaux et défauts de fabrication. Les autres dommages sont exclus.

**E** La garantía cubre defectos de material o de elaboración, quedando excluida cualquier otra clase de daños.

**P** A declaração de garantia abrange defeitos de material e de processamento. Excluem-se outros danos.

**NL** De garantie betreft uitsluitend materiaal- en fabricagefouten. Alle overige gebreken worden van garantie uitgesloten.

**I** La dichiarazione di garanzia comprende errori di materiale ed elaborazione. Sono esclusi altri danni.

**CZ** Záruka se vztahuje na vady v materiálu a na vady způsobené při výrobě. Ostatní vady nebudou uznány.

**H** A garancianyilatkozat anyag -és feldolgozási hibákat foglal magában. További károk kizárva.

**SLO** Garancijska izjava vključuje jamstvo tako za napake pri materialu kot tudi pri izdelavi. Vse druge vrste škode so izključene.

**PL** Gwarancja dotyczy uszkodzonego materiału oraz błędu produkcyjnego.

**SK** Záruka se vzťahuje na závady v materiálu a závady vo výrobe. Ostatné závady nebudú uznané.

**HR** Garancijska izjava obuhvaća greške materijala i obrade. Ostala oštećenja su isključena.

**TR** Yanlız malzeme ve üretim hatalan Garanti dahilindedir.

**DK** Garantien omfatter materiale- og forarbejdningsfejl. Skader herudover er ikke omfattet.

**N** Garantie omfatte material og bearbeidingsfeil. Andre skade är umulig.

**S** Garantiförklaringen omfattar material- och tillverkningsfel. Andra skador innefattas ej.

**RO** Se referă la material şi executare. Alte reclamaţii sunt excluse. Mulţumesc.

+49 900 1836 250 (24 Cent/Min.)
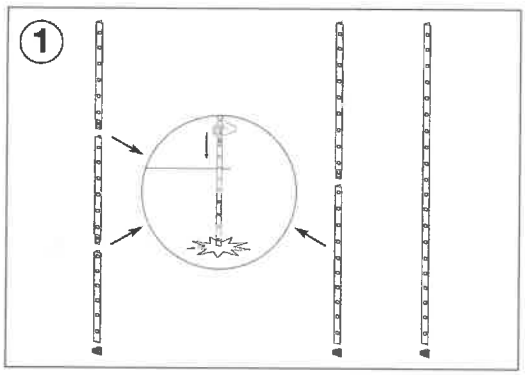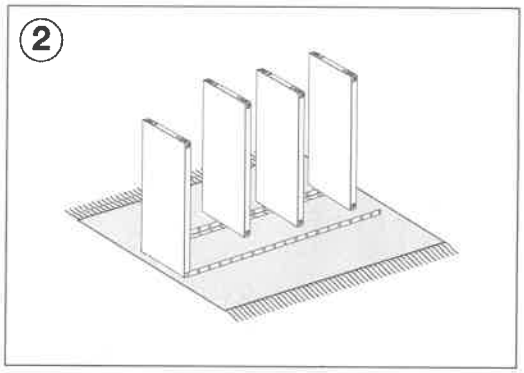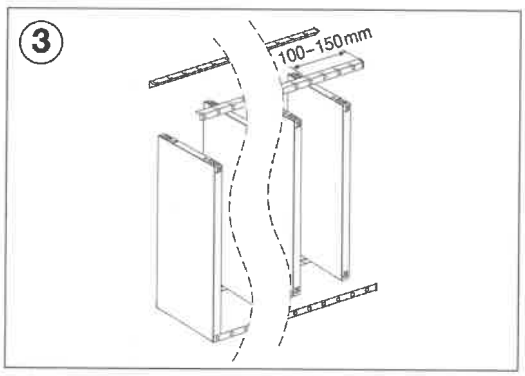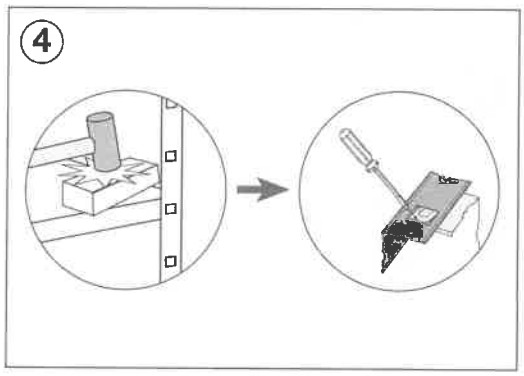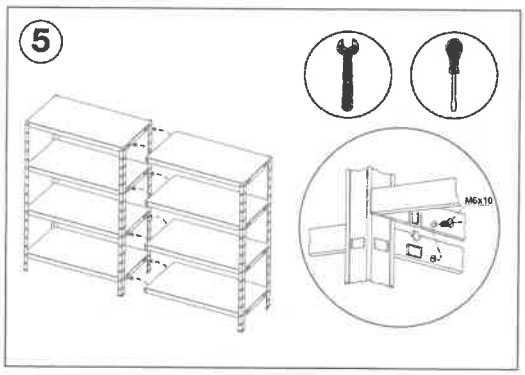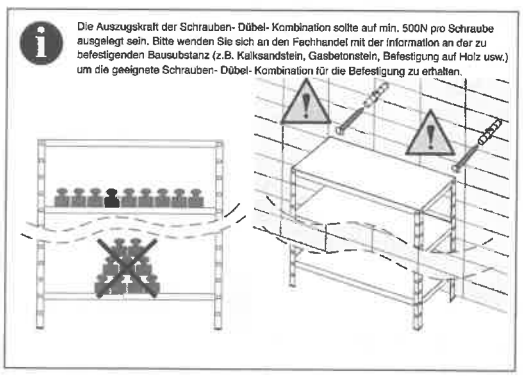
018 05/1836-250 (14 Cent/Min. aus dem deutschen Festnetz, max. 42 Cent/Min. aus dem deutschen Mobilfunknetz)