LIGHTLINE Doppeltor Montage

Lichtes Maß zwischen den Pfosten
= 300cm

Mit Metallbohrer Ø4,0mm vorbohren und anschließend
mit Schrauben 4,8x25mm (schwarzer Kopf) befestigen

Befestigungswinkel für Standflügel bündig
mit Oberkannte Rahmen festschrauben.
Befestigungswinkel an Anschlagslatte kleben.
Mit der Befestigung der Anschlagslatte,
Überwurf und Feststeller bestimmen Sie
den Gehflügel selbst.
Beispiel (Innenansicht): Gehflügel rechts, DIN rechts

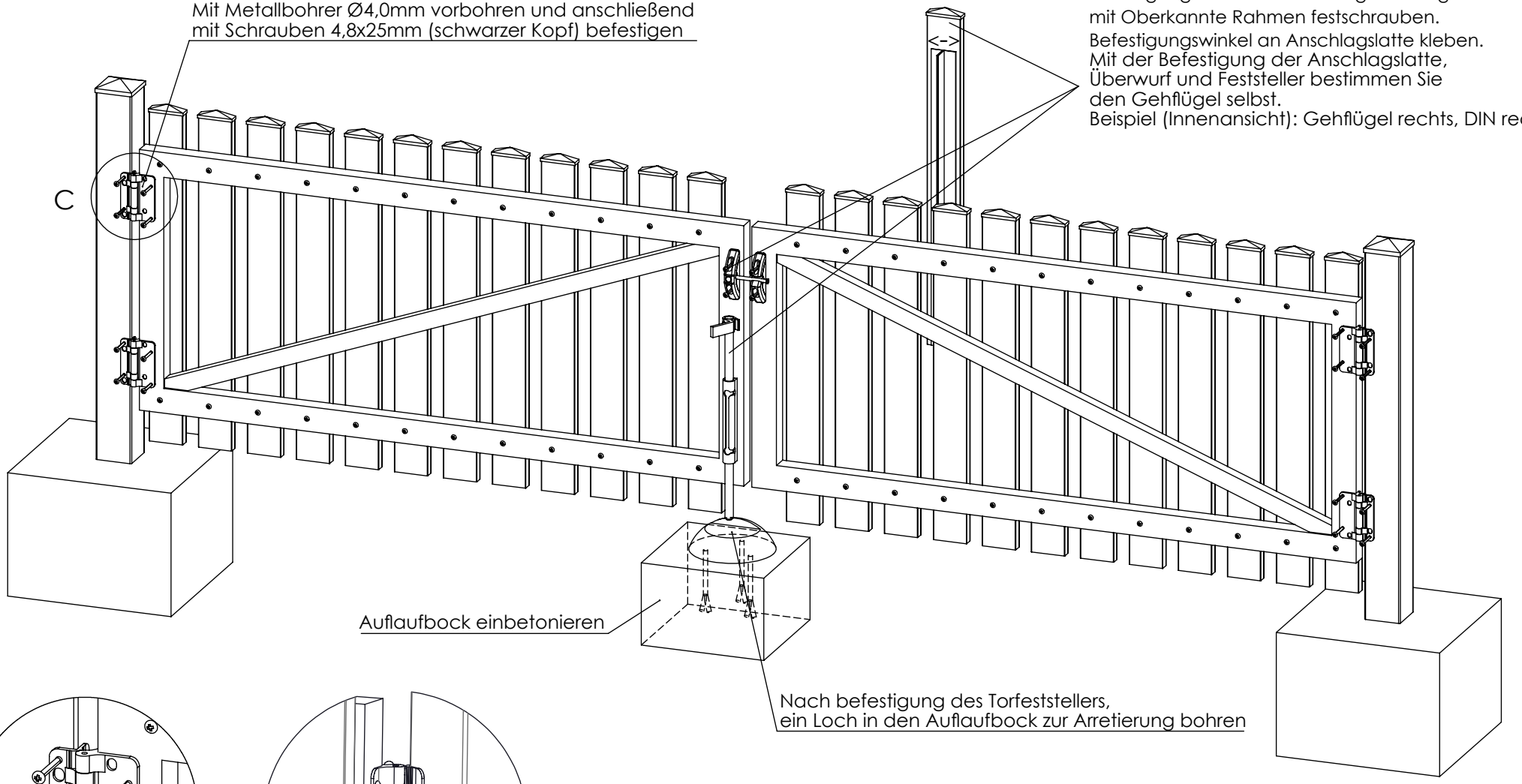

Nach befestigung des Torfeststellers,
ein Loch in den Auflaufbock zur Arretierung bohren

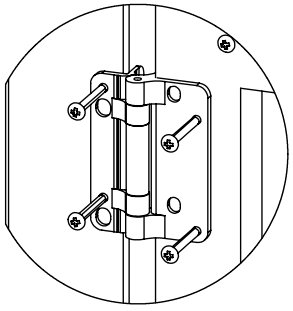

C

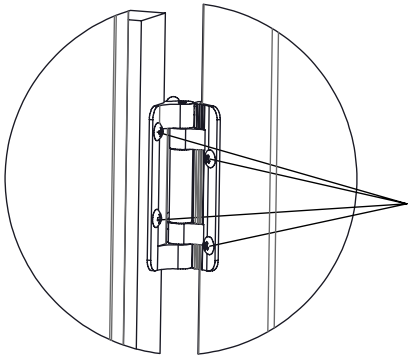

Scharnier mit 4 Schrauben von
der Torinnenseite befestigen

Ansicht bei geöffnetem Tor

ideenwelt