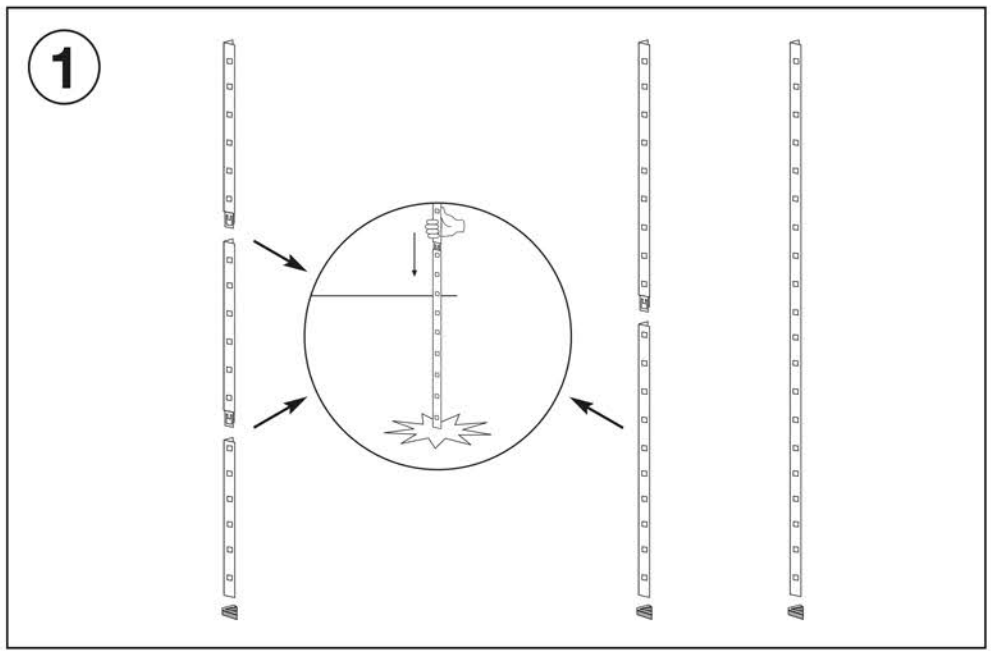

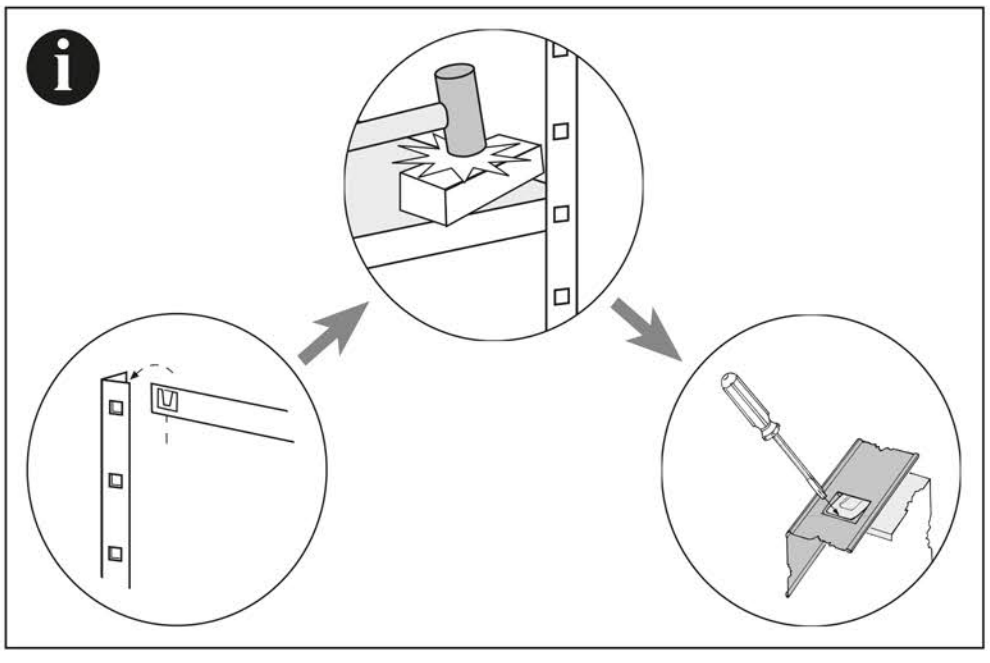

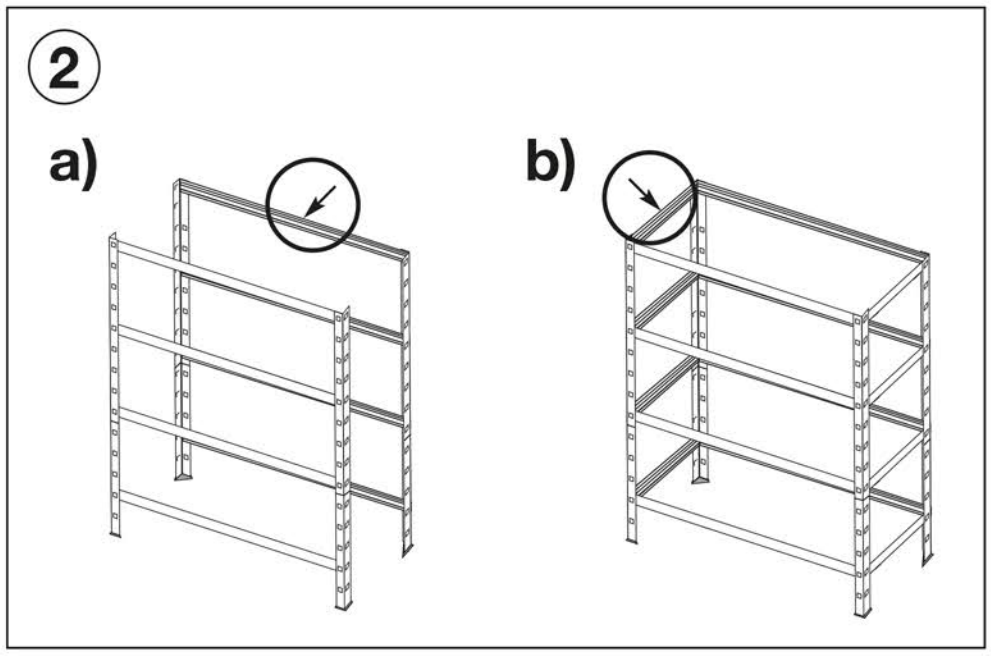

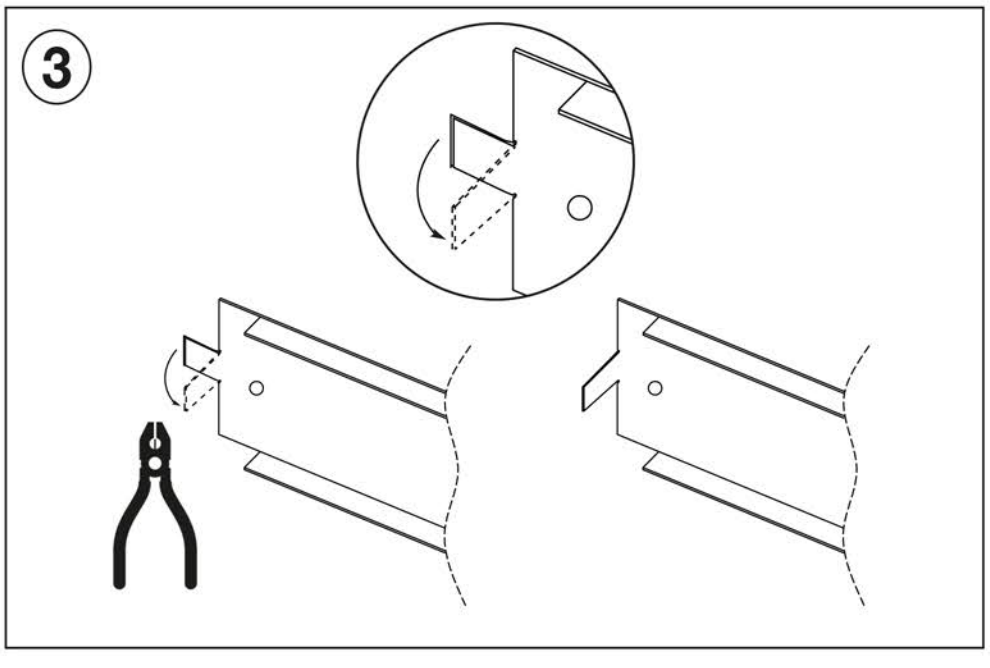

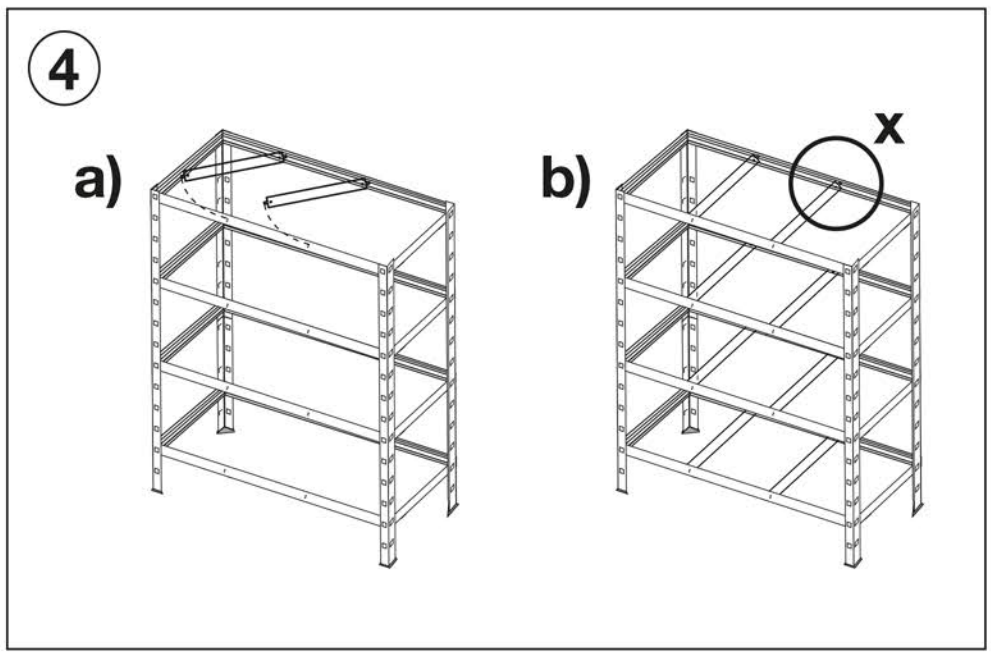

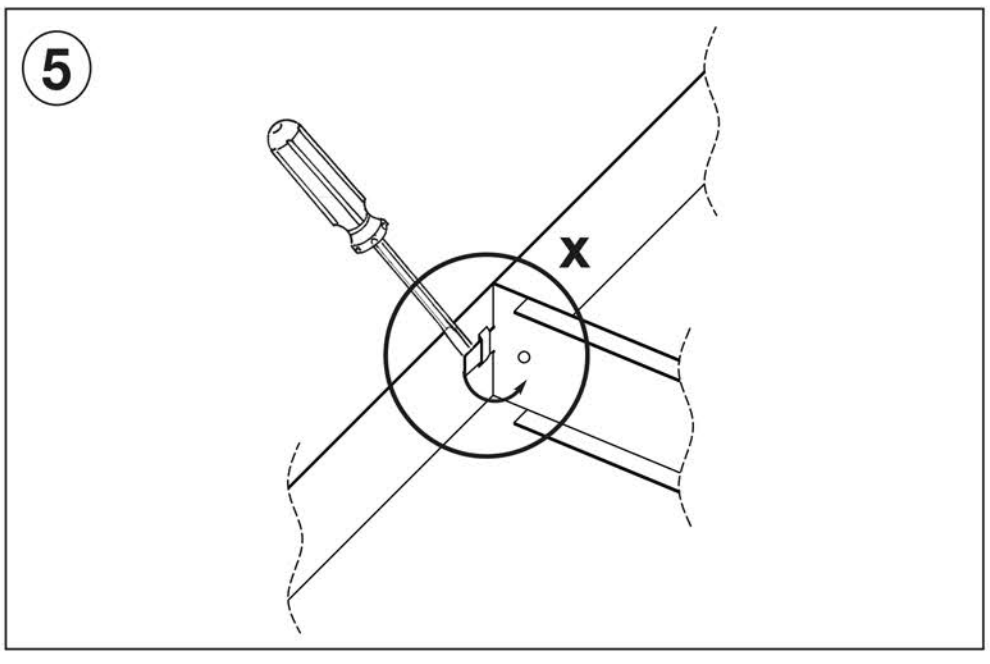

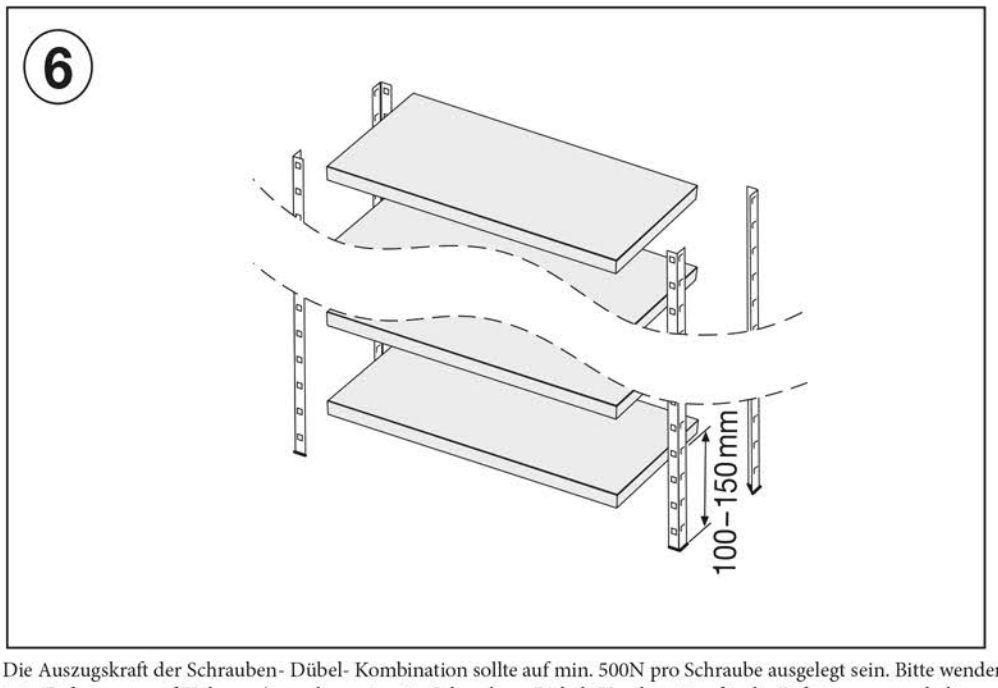

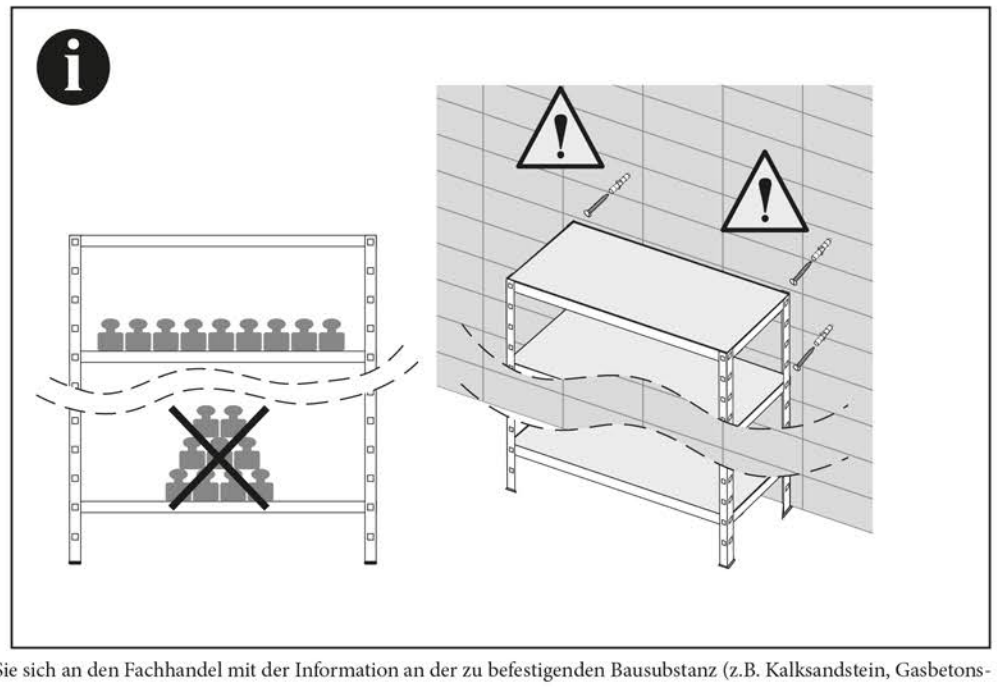

Die Auszugskraft der Schrauben- Dübel- Kombination sollte auf min. 500N pro Schraube ausgelegt sein. Bitte wenden Sie sich an den Fachhandel mit der Information an der zu befestigenden Bausubstanz (z.B. Kalksandstein, Gasbetonstein, Befestigung auf Holz usw.) um die geeignete Schrauben- Dübel- Kombination für die Befestigung zu erhalten.