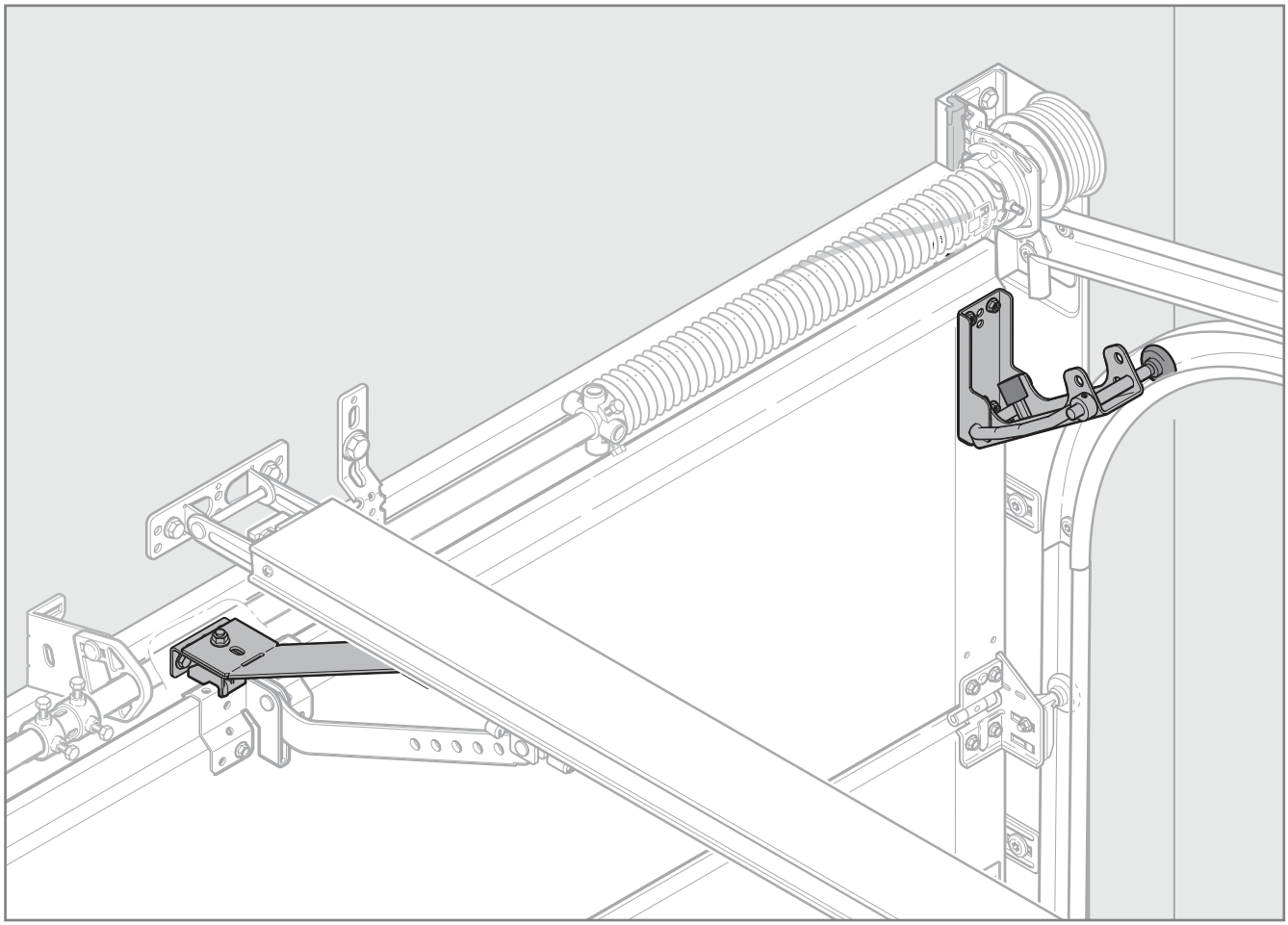

DE

Anleitung für Montage - Set: Klapprollenhalter / Torbelüftung

Sectionaltore für Garage Baureihe 40

EN

Instructions for Fitting - Set: Folding roller bracket / door ventilation

Series 40 Sectional Garage Doors

FR

Notice de montage - Set: supports-galets articulés / aération de porte

Porte sectionnelle de garage série 40

ES

Instrucciones para el montaje - Set: Soporte de rodillos plegable / ventilación de la puerta

Puertas seccionales de garaje de la serie 40

RU

Руководство по монтажу - Комплект: откидывающийся роликодержатель / режим проветривания ворот

Секционные ворота для гаража строительной серии 40

4 016 086 RE / 05.2019 / Druck: 05.2019

+

NL	PL	SL	FI	TR	LV	EL
IT	HU	NO	DA	LT	HR	RO
PT	CS	SV	SK	ET	SR	BG

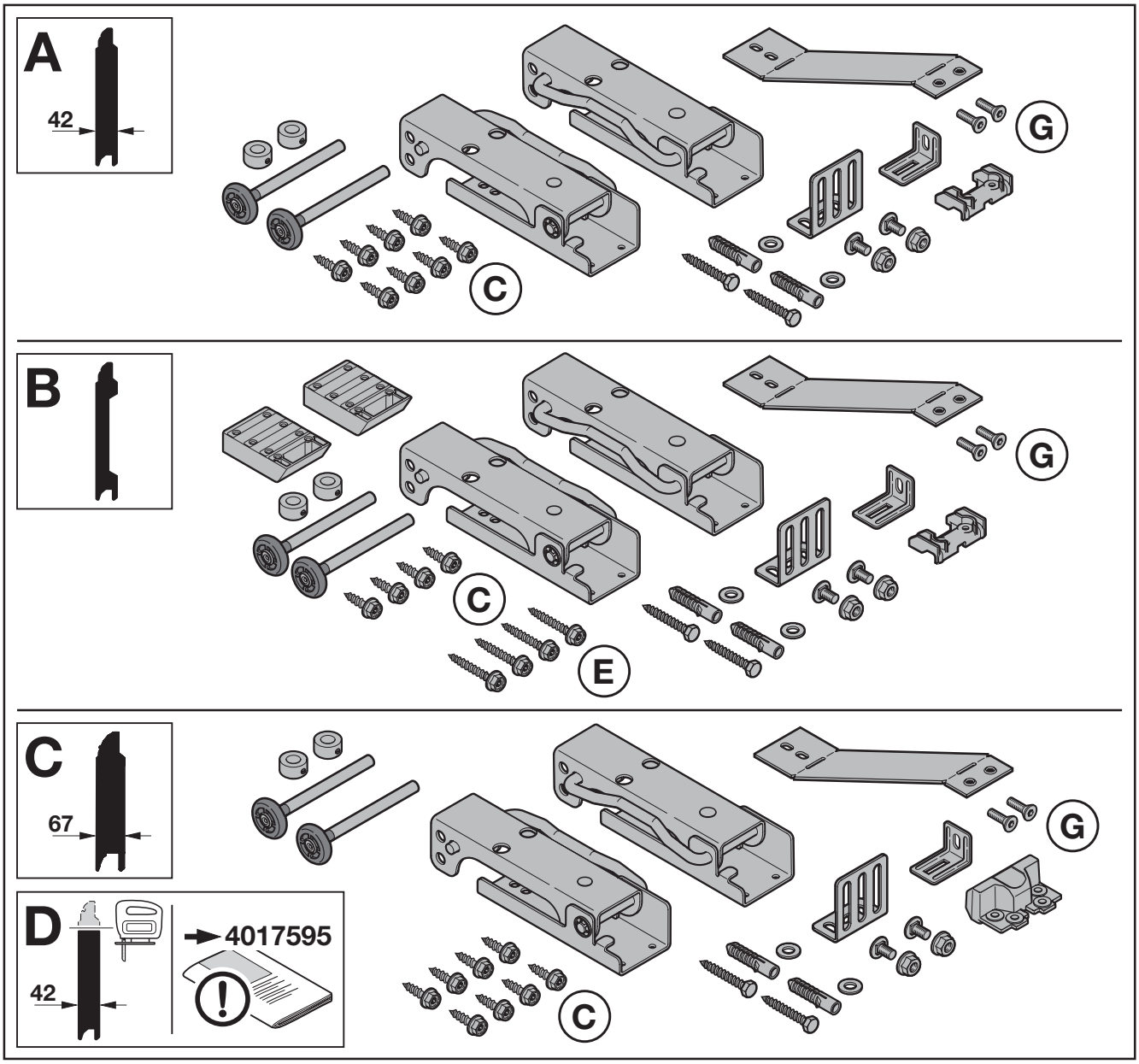
A
42
G
C
B
G
C
E
C
67
G
C
D
42
4017595

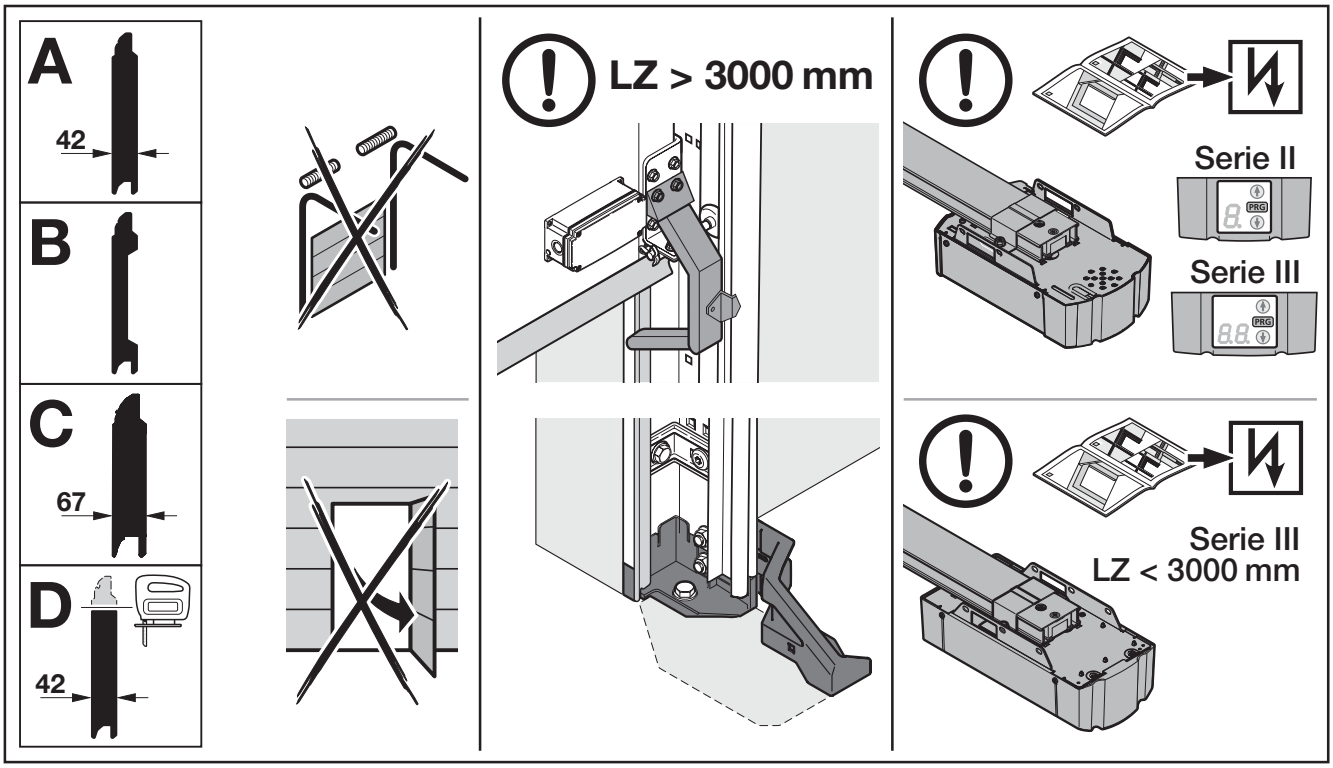
A
42
B
C
67
D
42
LZ > 3000 mm
Serie II
PRG
Serie III
PRG
Serie III
LZ < 3000 mm

Sehr geehrte Kundin, sehr geehrter Kunde,

wir freuen uns darüber, dass Sie sich für ein Produkt aus unserem Hause entschieden haben.

1 Zu dieser Anleitung

1.1 Verwendete Symbole

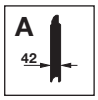

Tortyp LPU 42

Tortyp EPU 42

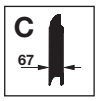

Tortyp LPU 67

Tortyp LPU 42, Kürzen oberes Torglied

Normal-Beschlag N

Niedrig-Sturz-Beschlag L

Zugfeder-Beschlag

wichtiger Hinweis zur Vermeidung von Sachschäden

zulässige Anordnung oder Tätigkeit

prüfen

Verschraubung handfest anziehen

Verschraubung fest anziehen

hörbares Einrasten

Bauteil / Verpackung entfernen / recyceln

Weitergabe sowie Vervielfältigung dieses Dokuments, Verwertung und Mitteilung seines Inhalts sind verboten, soweit nicht ausdrücklich gestattet. Zuwiderhandlungen verpflichten zu Schadenersatz. Alle Rechte für den Fall der Patent-, Gebrauchsmuster- oder Geschmacksmustereintragung vorbehalten. Änderungen vorbehalten.

Dear Customer,

we are delighted that you have chosen a quality product from our company.

1 About These Instructions

1.1 Warnings used

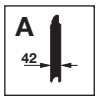

Door type LPU 42

Door type EPU 42

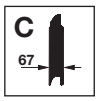

Door type LPU 67

Door type LPU 42, shortening the top door section

Normal track application N

Low headroom track application L

Tension spring track application

Important note for avoiding damage to property

Permissible arrangement or activity

Inspect

Tighten the screws by hand

Tighten the screws firmly

Audible engagement

Dispose of component / packaging

Dissemination as well as duplication of this document and the use and communication of its content are prohibited unless explicitly permitted. Noncompliance will result in damage compensation obligations. All rights reserved in the event of patent, utility model or design model registration. Subject to changes.

Cher client,

Nous vous félicitons d'avoir opté pour une porte en acier de notre société.

1 A propos de ce mode d'emploi

1.1 Symboles utilisés

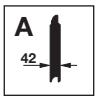

Type de porte LPU 42

Type de porte EPU 42

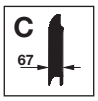

Type de porte LPU 67

Type de porte LPU 42, raccourcissement de la section de porte supérieure

Ferrure normale N

Ferrure pour linteau réduit L

Ferrure à ressorts de traction

Remarques importantes pour éviter les dommages matériels

Disposition ou procédure autorisée

Vérification

Serrage des vis à la main

Serrage des vis à fond

Encliquetage audible

Retrait / Recyclage du composant / conditionnement

Toute transmission ou reproduction de ce document, toute exploitation ou communication de son contenu sont interdites, sauf autorisation expresse. Tout manquement à cette règle est illicite et expose son auteur au versement de dommages et intérêts. Tous droits réservés en cas de dépôt d'un brevet, d'un modèle d'utilité ou d'agrément. Sous réserve de modifications.

Estimada cliente, estimado cliente:

Nos complace que se haya decidido por un producto de nuestra empresa.

1 Acerca de estas instrucciones

1.1 Símbolos utilizados

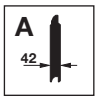

Tipo de puerta LPU 42

Tipo de puerta EPU 42

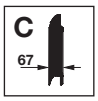

Tipo de puerta LPU 67

Tipo de puerta LPU 42, recortar panel superior

Guías horizontales N

Guías con muelle trasero L

Guías de muelle de tracción

Indicación importante para evitar daños materiales

Disposición o actividad permitida

Comprobar

Apretar tornillos con la mano

Apretar los tornillos fijamente

Enclavamiento audible

Eliminar / reciclar componente / embalaje

Quedan prohibidas la divulgación y la reproducción de este documento, así como su uso indebido y la comunicación del contenido, salvo por autorización explícita. En caso de infracción se hace responsable de indemnización por daños y perjuicios. Se reservan todos los derechos, en particular para el caso de concesión de patente, de modelo de utilidad o industrial. Reservado el derecho a modificaciones.

Уважаемые покупатели!

Мы рады, что Вы приняли решение приобрести изделие нашей компании.

1 Введение

1.1 Используемые символы

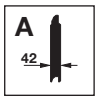

Тип ворот LPU 42

Тип ворот EPU 42

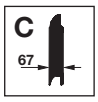

Тип ворот LPU 67

Тип ворот LPU 42, Укорачивание верхней секции ворот

Стандартная направляющая N

Низковедущая направляющая L

Направляющая с пружинами растяжения

Важное указание по предотвращению материального ущерба

Допустимое расположение или допустимая деятельность

Проверить

Затянуть вручную резьбовое соединение

Крепко затянуть резьбовое соединение

Слышимый щелчок

Утилизировать деталь / упаковку

Без наличия специального разрешения запрещено любое распространение или воспроизведение данного документа, а также использование и размещение где-либо его содержания. Несоблюдение данного положения влечет за собой санкции в виде возмещения ущерба. Все объекты патентного права (торговые марки, промышленные образцы и т.д.) защищены. Право на внесение изменений сохраняется.

Geachte klant,

Het verheugt ons dat u gekozen hebt voor een product van ons huis.

1 Bij deze handleiding

1.1 Gebruikte symbolen

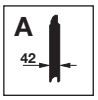

Deurtype LPU 42

Deurtype EPU 42

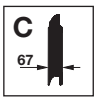

Deurtype LPU 67

Deurtype LPU 42, Inkorten van het bovenste deurpaneel

Normaal beslag N

Laag lateibeslag L

Trekverenbeslag

Belangrijke richtlijn voor het vermijden van materiële schade

Toegelaten opstelling of activiteit

Controleren

Schroefbevestiging met de hand aandraaien

Schroefbevestiging vast aandraaien

Hoorbaar inklikken

Onderdeel / verpakking verwijderen

Doorgeven of kopiëren van dit document, gebruik en mededeling van de inhoud ervan zijn verboden indien niet uitdrukkelijk toegestaan. Overtredingen verplichten tot schadevergoeding. Alle rechten voor het inschrijven van een patent, een gebruiksmodel of een monster voorbehouden. Wijzigingen onder voorbehoud.

Gentile Cliente,

siamo lieti che Lei abbia scelto un prodotto di nostra produzione.

1 Su queste istruzioni

1.1 Simboli utilizzati

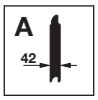

Tipo di portone LPU 42

Tipo di portone EPU 42

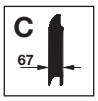

Tipo di portone LPU 67

Tipo di portone LPU 42, accorciare l'elemento portone superiore

Applicazione normale N

Applicazione con architrave ridotta L

Applicazione con molla a trazione

Avvertenza importante per evitare danni alle cose

Disposizione o attività consentita

Controllare

Stringere manualmente le viti

Stringere saldamente le viti

Scatto in posizione ben udibile

Rimuovere e riciclare componente / imballaggio

Il trasferimento di dati a terzi e la copia del documento stesso, utilizzando il contenuto per scopi diversi da quelli preposti, è vietato, salvo diversamente accordato per iscritto dalla società. La mancanza di piena adesione a queste condizioni farà scaturire azione legale contro la persona o la società recante l'offesa. Tutti i diritti, riferiti a Certificazioni, già esistenti o in via di applicazione, sono riservati. La Ditta si riserva la facoltà di apportare modifiche al prodotto.

Exma. cliente, Exmo. cliente,

Agradecemos ter optado por um dos nossos produtos.

1 Relativamente a estas instruções

1.1 Simbologia utilizada

Tipo de porta LPU 42

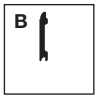

Tipo de porta EPU 42

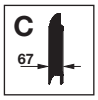

Tipo de porta LPU 67

Tipo de porta LPU 42, redução do elemento superior da porta

Guia normal N

Guia com lintel baixo L

Guia com molas de tração

Instrução importante para evitar danos materiais

Disposição ou atividade admissível

Ensaio

Apertar bem e manualmente a união roscada

Apertar bem a união roscada

Engrenagem percetível

Tratar elemento de construção / embalagem

É proibida a divulgação e a reprodução do presente documento, bem como a utilização e a comunicação do seu teor, desde que não haja autorização expressa para o efeito. O incumprimento obriga a indemnizações. Reservados todos os direitos de patentes, modelos registados ou registo de modelos registados de apresentação. Reservados os direitos de alteração.

Szanowni Klienci,

cieszymy się, że zdecydowaliście się Państwo wybrać produkt naszej firmy.

1 Informacje dotyczące niniejszej instrukcji

1.1 Stosowane symbole

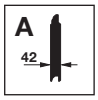

Typ bramy LPU 42

Typ bramy EPU 42

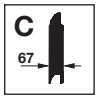

Typ bramy LPU 67

Typ bramy LPU 42, skracanie górnego segmentu bramy

Prowadzenie normalne N

Prowadzenie L dla niskiego nadproża

Prowadzenie z mechanizmem sprężyn naciągowych

Ważna wskazówka pozwalająca uniknąć szkód materialnych

Prawidłowe położenie lub czynność

Kontrola

Ręcznie dokręcić śruby

Dokręcić śruby

Słyszalne zatrzaśnięcie

Element / opakowanie poddać utylizacji

Zabrania się przekazywania lub powielania niniejszego dokumentu, wykorzystywania lub informowania o jego treści bez wyraźnego zezwolenia. Niestosowanie się do powyższego postanowienia zobowiązuje do odszkodowania. Wszystkie prawa z rejestracji patentu, wzoru użytkowego lub zdobniczego zastrzeżone. Zmiany zastrzeżone.

Kedves vásárló!

Nagyon örülünk, hogy cégünk terméke mellett döntött.

1 Néhány szó ezen utasításhoz

1.1 Alkalmazott szimbólumok

LPU 42 Kaputípus

EPU 42 Kaputípus

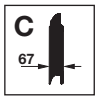

LPU 67 Kaputípus

LPU 42 Kaputípus, A felső kapuelem rövidítése

N normál sínvezetés

L alacsony sínvezetés

Húzórugós sínvezetés

Fontos figyelmeztetés az anyagi károk elkerülésére

Megengedett elrendezés vagy tevékenység

Ellenőrzés

Húzza meg erősen a csavarozást kézzel

Húzza meg a csavarozást erősen

Hallhatóan beakasztani

Alkatrész / csomagolás megsemmisítése

Tilos ezen dokumentum továbbadása, sokszorosítása, valamint tartalmának felhasználása és közlése. A tilalmat megszegők kártérítésre kötelezettek. Az összes szabadalmi-, használati minta- és ipari jog fenntartva.
A változtatások jogát fenntartjuk.

Vážená zákaznice, vážený zákazníku,

těší nás, že jste se rozhodli pro výrobek z naší firmy.

1 K tomuto návodu

1.1 Použité symboly

Typ vrat LPU 42

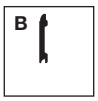

Typ vrat EPU 42

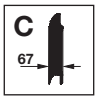

Typ vrat LPU 67

Typ vrat LPU 42, Zkrácení horního prvku vrat

Normální kování N

Kování pro nízký překlad L

Kování s tažnou pružinou

Důležitý pokyn pro zabránění materiálním škodám

Přípustné uspořádání nebo činnost

Kontrolovat

Šroubový spoj ručně dotáhnout

Šroubový spoj pevně dotáhnout

Slyšitelné zapadnutí

Odstranit konstrukční díl / balení

Šíření a rozmnožování tohoto dokumentu, zužitkování a sdělování jeho obsahu je zakázáno, pokud není výslovně povoleno. Jednání v rozporu s tímto ustanovením zavazuje k náhradě škody. Všechna práva pro případ zápisu patentu, užitného vzoru nebo průmyslového vzoru vyhrazena. Změny vyhrazeny.

Spoštovana stranka,

veseli nas, da ste se odločili za kakovostni proizvod iz našega programa.

1 O navodilih

1.1 Uporabljeni simboli

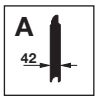

Tip vrat LPU 42

Tip vrat EPU 42

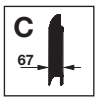

Tip vrat LPU 67

Tip vrat LPU 42, Krajšanje zgornjega elementa vrat

Normalno okovje N

Okovje za nizko preklado L

Okovje z natezno vzmetjo

Pomembno opozorilo za preprečevanje materialne škode

Dopustna izvedba ali delovanje

Preizkusite

Močno privijte privijačena mesta

Močno privijte spojno mesto

Mehanizem slišno zaskoči

Konstrukcijski del / odstranite embalažo

Posredovanje kakor tudi razmnoževanje tega dokumenta, izkoriščanje in prenašanje njegove vsebine je prepovedano, v kolikor ni izrecno dovoljeno. Kršitve zavezujejo k poravnavi škode. Pridržane so vse pravice za primer registracije patentnih in uporabnih vzorcev. Pridržana je pravica do sprememb.

Kjære kunde!
Takk for at du har valgt et produkt fra oss.

1 Vedrørende denne veiledningen

1.1 Brukte symboler

Porttype LPU 42

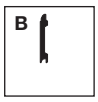

Porttype EPU 42

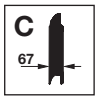

Porttype LPU 67

Porttype LPU 42, Forkorting av øverste portseksjon

Normalbeslag N

Lavtløftbeslag L

Trekkfjærbeslag

Viktig merknad for å unngå materielle skader

Tillatt plassering eller gjøremål

Kontroller

Skruene må festes godt med håndmakt

Trekk skruene godt til

Hørbart inngrep

Kast komponent / emballasje

Videreformidling og distribusjon av dette dokumentet samt anvendelse og spredning av innholdet er ikke tillatt, med mindre det foreligger uttrykkelig tillatelse. Krenkelse av denne bestemmelsen medfører skadeerstatningsansvar. Alle rettigheter forbeholdes mht. patent-, design- og mønsterbeskyttelse. Med forbehold om endringer.

Bäste kund,
tack för att du valt en av våra produkter.

1 Om denna bruksanvisning

1.1 Symboler

Porttyp LPU 42

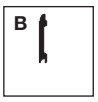

Porttyp EPU 42

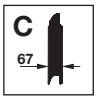

Porttyp LPU 67

Porttyp LPU 42, Kapning av övre portsektionen

Normalbeslag N

Beslag för lågt överstycke L

Dragfjäderbeslag

Viktig anvisning för att undvika materialskador

Tillåten anordning eller åtgärd

Kontroll

Dra åt förskruvningen för hand

Dra åt förskruvningen ordentligt

Hörbar låsning

Avfallshantera komponent / förpackning

Överlåtelse och mångfaldigande av detta dokument, utnyttjande och överföring av dess innehåll är ej tillåtet utan vårt tillstånd. Överträdelse leder till skadestånd. Med förbehåll för ändringar vad gäller patent, användning eller mönster. Rätten till ändringar förbehålles.

Hyvä asiakas,

Kiitämme, että olette valinneet meidän tarjoamamme tuotteen.

1 Käyttöohjetta koskevia ohjeita

1.1 Käytetyt symbolit

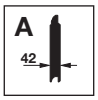

Ovimalli LPU 42

Ovimalli EPU 42

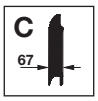

Ovimalli LPU 67

Ovimalli LPU 42, Oven ylälamellin lyhentäminen

Vakionostotapa N

Matalan yläpielen nostotapa L

Vetojousinostotapa

Tärkeä ohje esinevahinkojen välttämiseksi

Sallittu järjestys tai toiminta

Tarkista

Kiristä ruuviliitos käsin

Kiristä ruuviliitos

Kuuluva lukkiutuminen

Rakenneosan / pakkauksen hävittäminen

Tämän dokumentin luovuttaminen kolmansille tahoille tai sen kopioiminen, sen sisällön käyttö tai tietojen välittäminen eteenpäin on kiellettyä, mikäli sitä ei ole nimenomaisesti sallittu. Kiellon noudattamatta jättäminen velvoittaa korvausvaatimusten maksamiseen. Kaikki patentointia ja käyttömallien tai näytemallien kirjaamista koskevat oikeudet pidätetään. Oikeus muutoksiin pidätetään.

Kære kunde,

Vi glæder os over, at du har valgt et af vores produkter.

1 Om denne vejledning

1.1 Benyttede symboler

Portmodel LPU 42

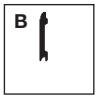

Portmodel EPU 42

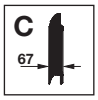

Portmodel LPU 67

Portmodel LPU 42, Afkortning af den øverste portsektion

Normalt beslag N

Lavt overliggerbeslag L

Trækfjederbeslag

Vigtig henvisning for at undgå materielle skader

Tilladt placering eller aktivitet

Kontrol

Spænd skruesamlingen håndfast

Spænd skruesamlingen fast

Falder hørbart i hak

Bortskaffelse af komponent / emballage

Det er ikke tilladt at give dette dokument videre eller at mangfoldiggøre det, bruge det i anden sammenhæng eller at meddele dets indhold til andre, medmindre der udtrykkeligt er givet tilladelse hertil. Overtrædelser medfører pligt til skadeserstatning. Alle rettigheder forbeholdes i tilfælde af patenttildeling, registrerede varemærker eller beskyttet design. Ret til ændringer forbeholdes.

Vážená zákazníčka, vážený zákazník,

teší nás, že ste sa rozhodli pre akostný výrobok z nášho závodu.

1 K tomuto návodu

1.1 Použité symboly

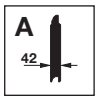

Typ brány LPU 42

Typ brány EPU 42

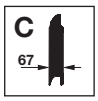

Typ brány LPU 67

Typ brány LPU 42, Skrátenie horného článku brány

Normálne kovanie N

Kovanie pre nízky preklad L

Kovanie s ťažnou pružinou

Dôležitý pokyn na zabránenie vzniku materiálnych škôd

Prípustné usporiadanie alebo činnosť

Kontrola

Skrutkový spoj ručne zatiahnuť

Pevné utiahnutie skrutkového spoja

Počuteľné zapadnutie

kKonštrukčný diel / obal zlikvidovať

Postúpenie, ako aj rozmnožovanie tohto dokumentu, zhodnocovanie a sprostredkovanie jeho obsahu je zakázané, pokiaľ to nie je výslovne povolené. Konanie v rozpore s týmto nariadením zaväzuje k náhrade škody. Všetky práva pre prípad registrácie patentu, úžitkového vzoru alebo vzorky vyhradené. Zmeny vyhradené.

Sayın Müşterimiz,

bizim kaliteli ürünümüzü seçtiğiniz için memnuniyet duymaktayız.

1 Bu kullanım kılavuzu hakkında

1.1 Kullanılan semboller

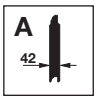

Kapı tipi LPU 42

Kapı tipi EPU 42

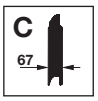

Kapı tipi LPU 67

Kapı tipi LPU 42, Üst kapı parçanın kısaltılması

Normal kızak N

Alçaltılmış lento kızak L

Çekme yaylı kızak

Maddi hasarları önlemek için önemli bilgiler

İzin verilen sistem ve faaliyetler

Test ediniz

Bağlantıları sıkmayı ihmal etmeyiniz

Vidalanmayı sıkıca vidalayınız

Duyulabilen sürtünme

Yapı parçasını / ambalajın imha edilmesi

Bu dokümanın başka kişilere verilmesi ve de çoğaltılması, içeriğinden faydalanması ve başka kişilere iletilmesi izin verilmedikçe yasak. Aykırı hareketler tazminat ödenmesini gerektiriyor. Patent, kullanım numuneler, veya kişisel zevk örnekleri tüm haklar gizlidir. Değişiklik yapma hakları saklıdır.

Gerbiama kliente, gerbiamas kliente,

mes džiaugiamės, kad pasirinkote mūsų produktą.

1 Apie šią instrukciją

1.1 Naudojami simboliai

Vartų tipas LPU 42

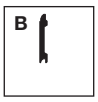

Vartų tipas EPU 42

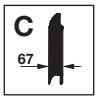

Vartų tipas LPU 67

Vartų tipas LPU 42, Viršutiniojo vartų elemento trumpinimas

Standartinis N tvirtinimo elementas

Žemos sąramos L tvirtinimo elementas

Tempimo spyruoklės tvirtinimo elementas

Svarbūs nurodymai, norint išvengti žalos daiktams

Leistinas išdėstymas arba panaudojimas

Patikrinkite

Tvirtai įsukti varžtus

Tvirtai įsukti varžtus

Girdimas trakštelėjimas užsifiksuojant

Utilizuokite konstrukcinį elementą / pakuotę

Be atskiro aiškaus leidimo, draudžiama šį dokumentą platinti, kopijuoti, naudoti ir perduoti jo turinį. Pažeidus šiuos reikalavimus gali būti pareikalauta atlyginti žalą. Saugomos visos teisės į patentą, modelį arba pavyzdžio ar modelio registravimą. Pasiliekame teisę daryti pakeitimus.

Austatud klient,

Meil on hea meel, et olete otsustanud meie kvaliteettoote kasuks.

1 Käesoleva juhendi kohta

1.1 Kasutatud sümbolid

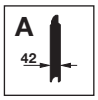

Ukse tüüp LPU 42

Ukse tüüp EPU 42

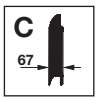

Ukse tüüp LPU 67

Ukse tüüp LPU 42, Ülemise uksepaneeli madalamaks tegemine

Normaaltõste N

Madaltõste L

Tõmbevedrutõste

Oluline märkus materiaalsete kahjude vältimiseks

Lubatav järjestus või tegevus

Kontrollimine

Keerake kruvid lõdvalt kinni

Keerake kruvid kõvasti kinni

Kuuldav fikseerumine tööpositsiooni

Komponentide / pakendi utiliseerimine

Käesoleva dokumendi paljundamine, müümine ja selle sisu edastamine on keelatud, kui ei ole meiepoolset ühest luba. Selle rikkumisel tuleb hüvitada meile tekitatud kahju. Kõik õigused patendi, kaubamärgi või tunnuse sissekande tegemiseks reserveeritud. Jätame omale õiguse teha muudatusi.

Ļ. cien. kliente, a. god. klient!

Priecājamies, ka esat izvēlējušies mūsu uzņēmumā ražoto izstrādājumu.

1 Par šo instrukciju

1.1 Lietotie simboli

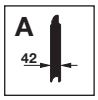

Vārtu tips LPU 42

Vārtu tips EPU 42

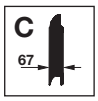

Vārtu tips LPU 67

Vārtu tips LPU 42, Augšējā vārtu elementa saīsināšana

Standarta vadotne N

Zemās pārsedzes vadotne L

Vilces atsperu vadotne

Svarīga norāde, lai novērstu materiālos zaudējumus

Atļauts novietojums vai darbība

Pārbaudīt

Vītņu savienojuma pievilkšana ar roku

Skrūvsavienojuma stingra pievilkšana

Dzirdama nofiksēšanās

Detaļas / iepakojuma utilizācija

Šīs instrukcijas pavairošana, tās satura realizācija pārdošanas ceļā un izpaušana ir aizliegta, ja vien no ražotāja iepriekš nav saņemta īpaša atļauja. Šī noteikuma neievērošana vainīgajai personai uzliek par pienākumu atlīdzināt radušos zaudējumus. Visas tiesības attiecībā uz patenta, rūpnieciskā parauga vai šī parauga rūpnieciskā dizaina reģistrāciju rezervētas. Paturam tiesības veikt izmaiņas.

Cijenjeni kupci,

raduje nas što ste se odlučili na kupnju proizvoda iz naše kuće.

1 O ovoj uputi

1.1 Korištene oznake

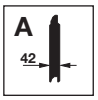

Tip vrata LPU 42

Tip vrata EPU 42

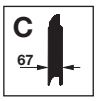

Tip vrata LPU 67

Tip vrata LPU 42, Skraćivanje gornjeg elementa vrata

Normalni okov N

Okov za niski nadvoj L

Okov s vlačnom oprugom

Važna napomena za izbjegavanje materijalne štete

Dopušteni raspored ili djelatnost

Provjeriti

Rukom čvrsto zategnuti vijčani spoj

Čvrsto zategnuti vijčani spoj

Čujete spajanje

Uklanjanje građevinskih dijelova / pakiranja

Ako nije drugačije navedeno, prosljeđivanje i umnožavanja ovih dokumenata te korištenje i objavljivanje njihovih sadržaja nije dopušteno. U suprotnom podliježete plaćanju odštete. Pridržano pravo na unos patenta, uputa za korištenje ili uzoraka po izboru. Pridržano pravo izmjena.

Poštovani kupci,

radujemo se što ste se odlučili za proizvod naše kuće.

1 O ovom uputstvu

1.1 Korišćeni simboli

Tip vrata LPU 42

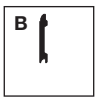

Tip vrata EPU 42

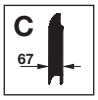

Tip vrata LPU 67

Tip vrata LPU 42, Skraćivanje gornjeg segmenta vrata

Normalni okov N

Niski okov L

Vođenje sa zateznim oprugama

Važna napomena radi sprečavanja materijalne štete

Dozvoljeni raspored ili radovi

Proveriti

Čvrsto zategnuti rukom

Čvrsto pritegnuti navojne spojeve

Čujno uglavljivanje

Zbrinjavanje delova / pakovanja

Dalje prenošenje kao i umnožavanje ovog dokumenta, iskorišćavanje i saopštavanje njegovog sadržaja je zabranjeno, ukoliko drugačije nije izričito odobreno. Suprotni postupci obavezuju na naknadu štete. Sva prava su zadržana za slučaj upisivanja patenta, upotrebe uzoraka ili dizajn uzoraka. Zadržana prava na promene.

Αγαπητέ πελάτη / Αγαπητή πελάτισσα,

σας ευχαριστούμε που επιλέξατε ένα προϊόν της εταιρείας μας.

1 Πληροφορίες για αυτές τις οδηγίες

1.1 Χρησιμοποιούμενα σύμβολα

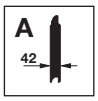

Τύπος πόρτας LPU 42

Τύπος πόρτας EPU 42

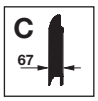

Τύπος πόρτας LPU 67

Τύπος πόρτας LPU 42, Μείωση μήκους του άνω τμήματος πόρτας

Κανονικός οδηγός N

Οδηγός χαμηλού πρεκιού L

Οδηγός ελατηρίου έλξης

Σημαντική υπόδειξη για την αποφυγή υλικών ζημιών

Επιτρεπόμενη διάταξη ή ενέργεια

Ελέγξτε

Σφίξτε τις βίδες με το χέρι

Σφίξτε καλά τις βίδες

Ασφάλιση με χαρακτηριστικό ήχο Απορρίψτε το εξάρτημα / συσκευασία

Απορρίψτε το εξάρτημα / συσκευασία

Απαγορεύεται η ανατύπωση του παρόντος εγγράφου, η χρήση και η διανομή του περιεχομένου του χωρίς ρητή άδεια. Οι παραβάτες υποχρεούνται σε αποζημίωση. Με την επιφύλαξη παντός δικαιώματος για την περίπτωση διπλώματος ευρεσιτεχνίας, υποδείγματος ή σχεδίου. Με την επιφύλαξη αλλαγών.

Mult stimată clientă, mult stimate client,

Ne bucuram că ați ales un produs al firmei noastre.

1 Referitor la această introducere

1.1 Simboluri folosite

Tip uşă LPU 42

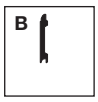

Tip uşă EPU 42

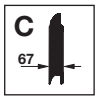

Tip uşă LPU 67

Tip uşă LPU 42, Scurtarea elementului superior al uşii

Şină normală N

Şină pentru buiandrug mic L

Şină cu arc de tracțiune

Indicații importante în vederea evitării daunelor materiale

Dispunere şi activitate permisă

Verificarea

Strângeți ferm şuruburile

Strângeți bine şuruburile

Se va asculta zgomotul făcut la conectarea corectă a pieselor elemente

Neutralizarea elementului de construcție / a ambalajului

Transferul către terți a prezentului document cât şi multiplicarea acestuia, comercializarea cât şi dezvăluirea conținutului acestuia sunt interzise atât timp cât nu ați obținut o aprobare expresă în acest sens. Contravențiile vă vor obliga la plata de despăgubiri. Toate drepturile referitoare la înregistrarea brevetului, a modelului de utilitate sau a modelului industrial sunt rezervate. Ne rezervăm dreptul de a efectua modificări.

Уважаеми клиенти,

Радваме се, че сте избрали продукт от нашия асортимент.

1 За настоящата инструкция

1.1 Използвани символи

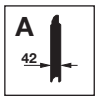

Тип врата LPU 42

Тип врата EPU 42

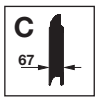

Тип врата LPU 67

Тип врата LPU 42, Скъсяване на горната секция на вратата

Стандартно окачване N

Окачване за нисък щурц L

Окачване с разтегателни пружини

Важно указание за избягване на материални щети

Допустимо разположение или дейност

Проверете

Затегнете връзката на ръка

Затегнете връзката докрай

Доловимо щракване

Отстранете елемента / опаковката

Предаването и размножаването на този документ, използването и оповестяването на неговото съдържание са забранени, освен ако не е налице изрично разрешение за това. Нарушаването на тази забрана поражда задължение за обезщетение. Всички права за регистрация на патент, полезен модел или промишлен дизайн са запазени. Правото за нанасяне на промени се запазва.

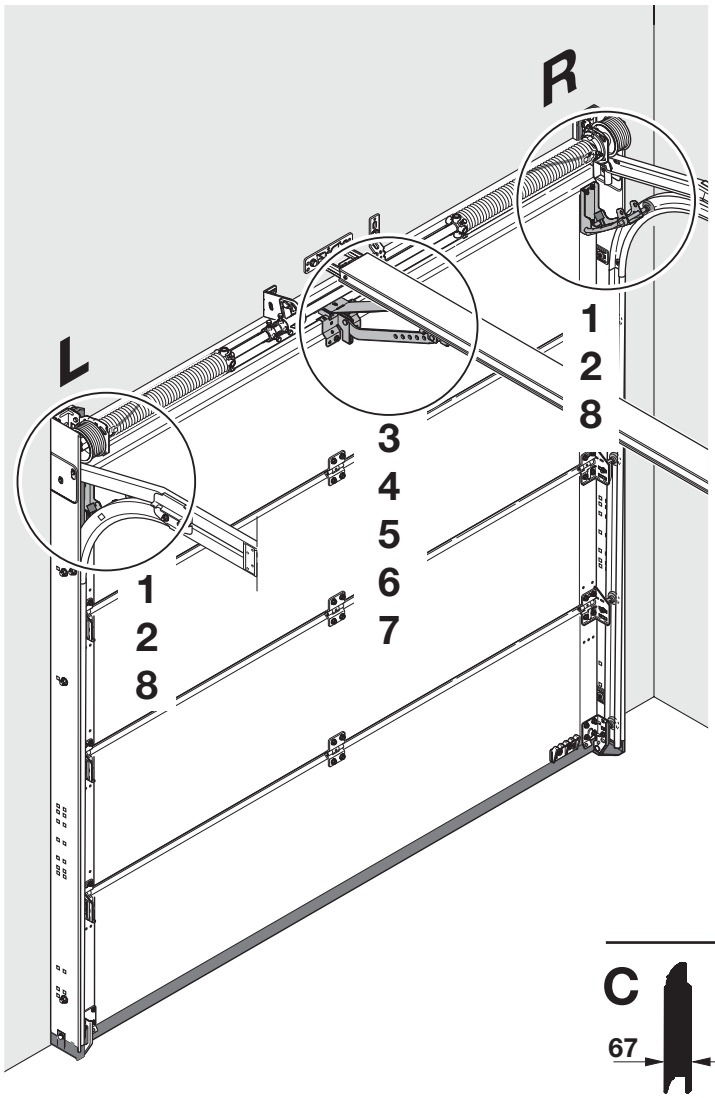

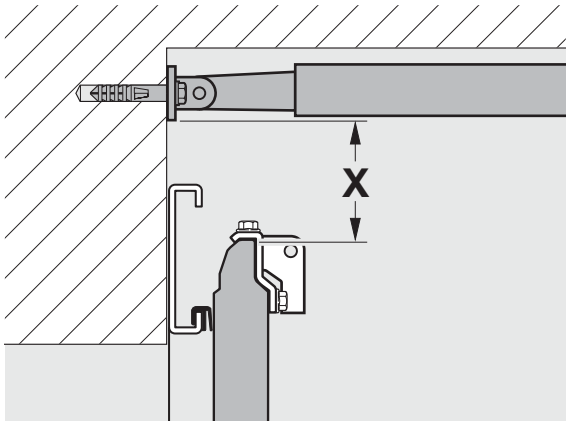

	X	X
A 42	113 - 180	40 - 70
B	113 - 180	40 - 70
C 67 / D 42	113 - 145	40 - 70

1

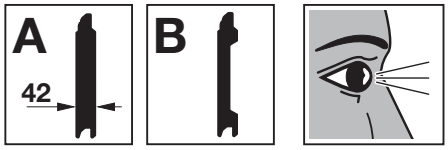

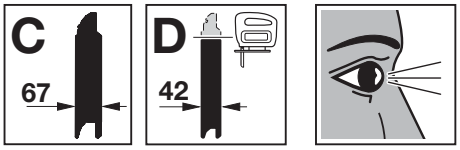

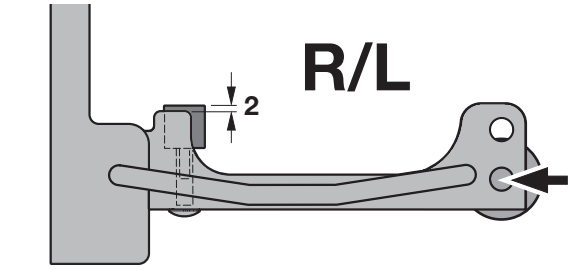

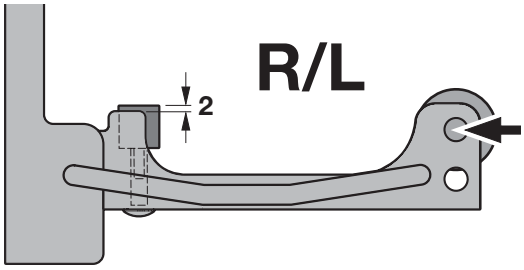

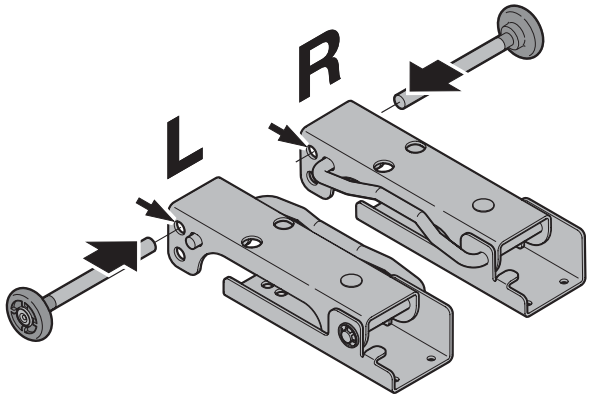

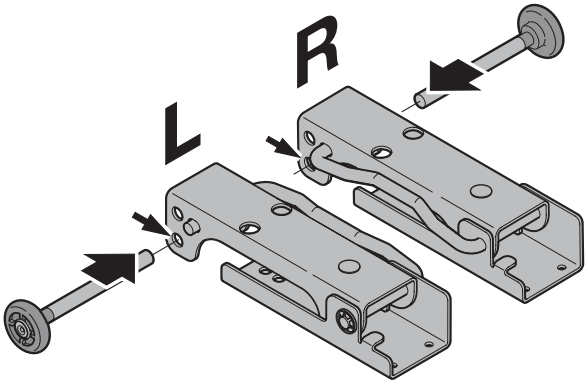

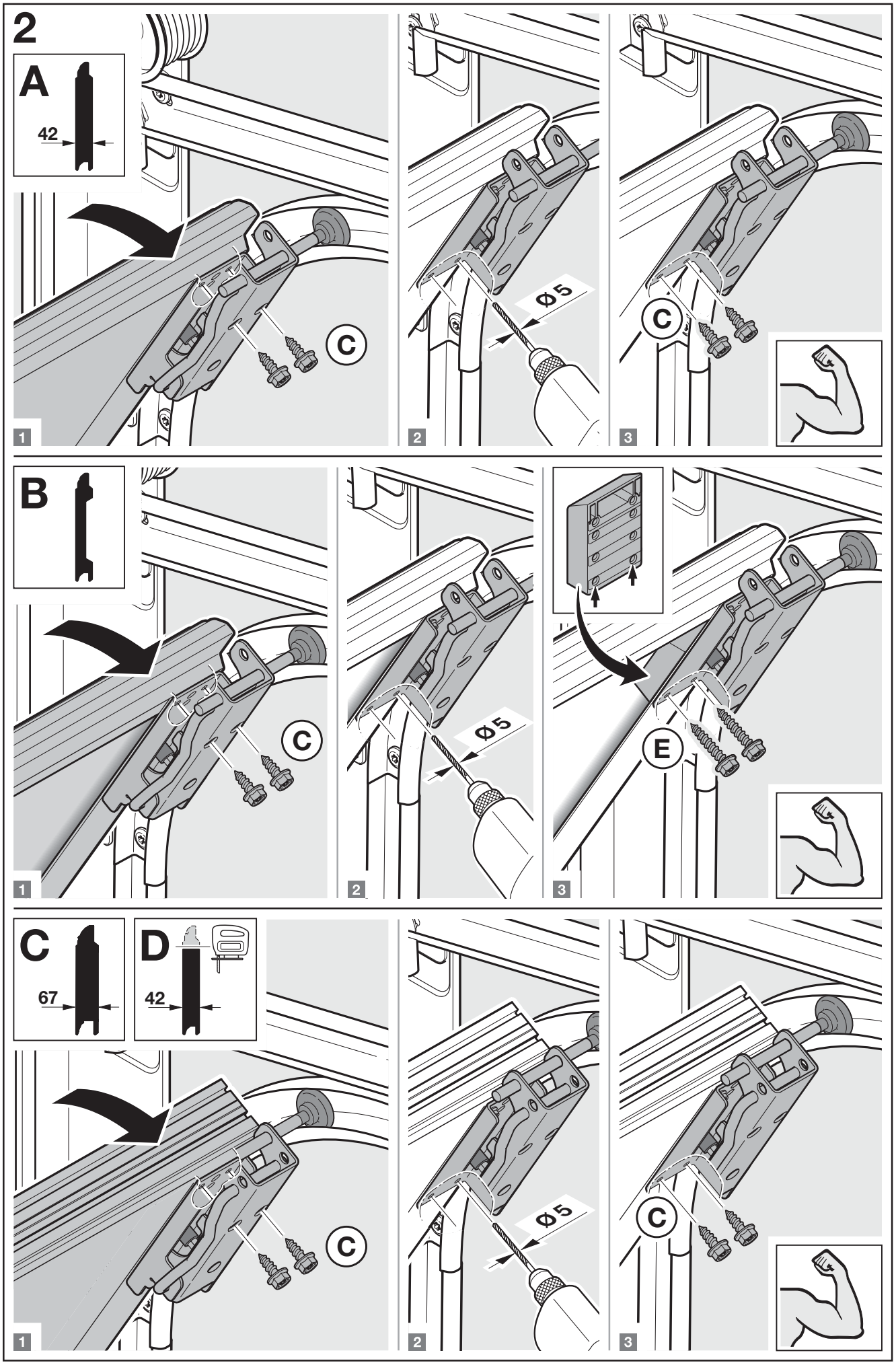
2
A
42
C
Ø5
C
B
C
Ø5
E
C
67
D
42
C
Ø5
C

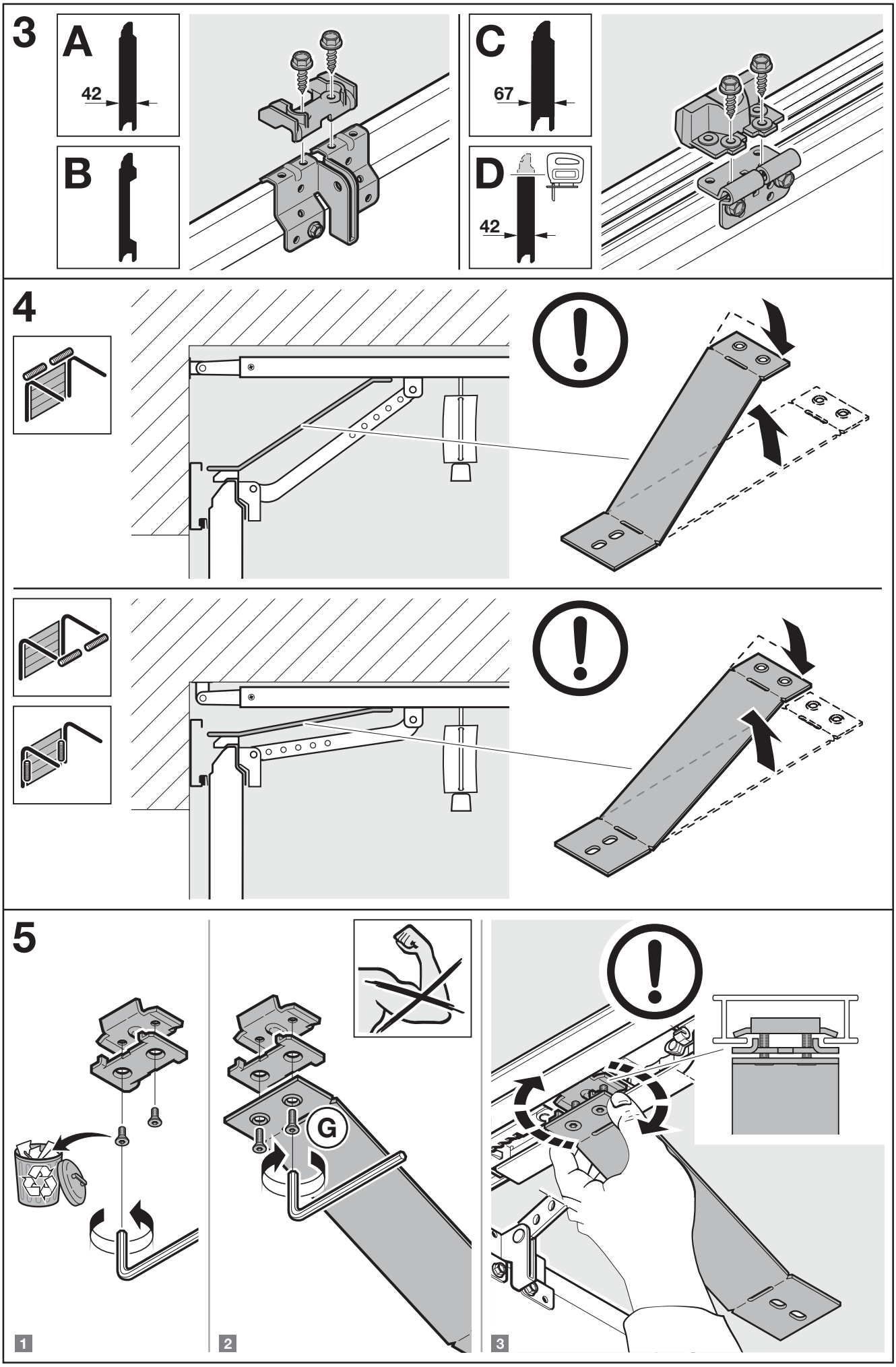
3
A
42
B
C
67
D
42
4
5
G
1
2
3

6

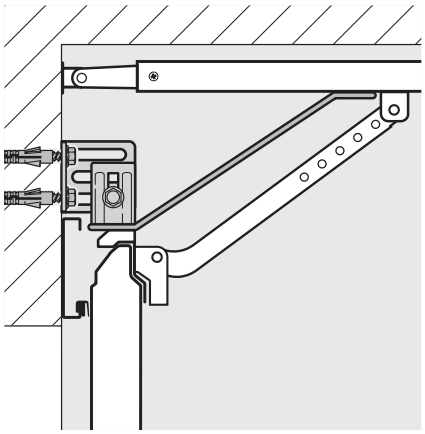

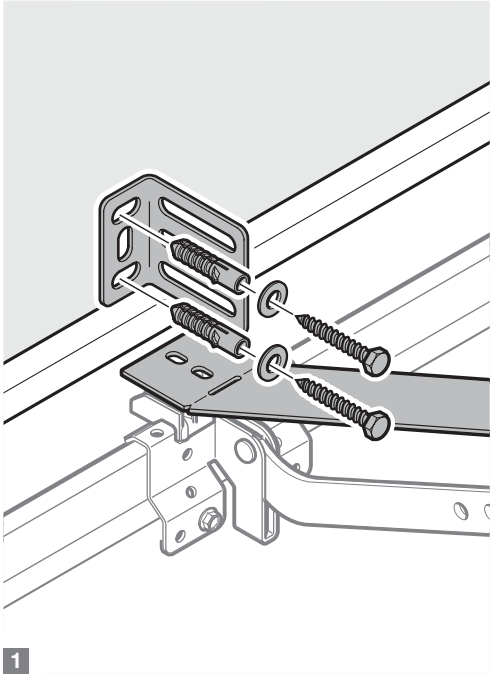

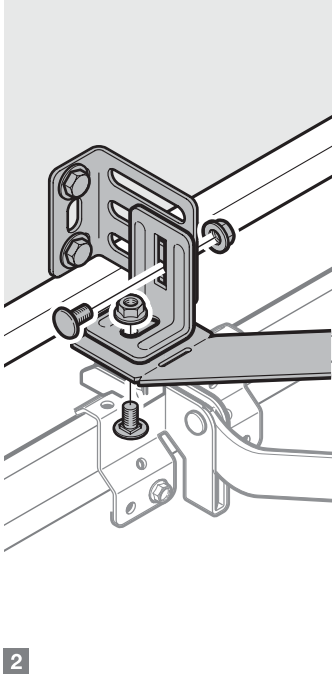

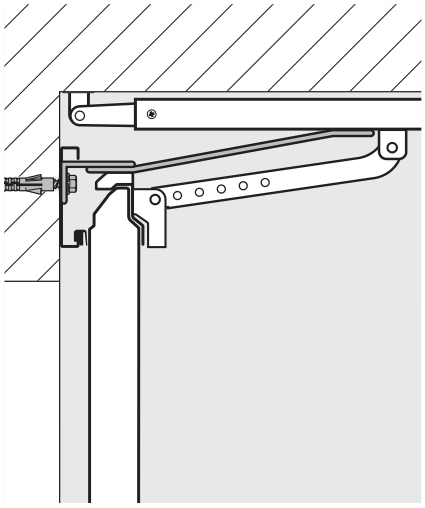

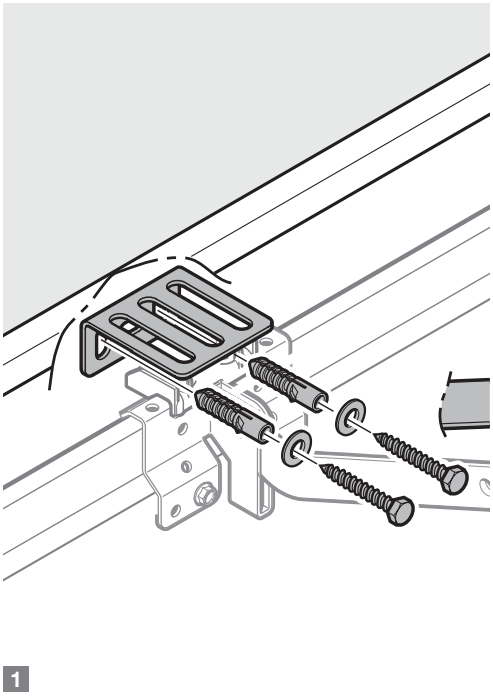

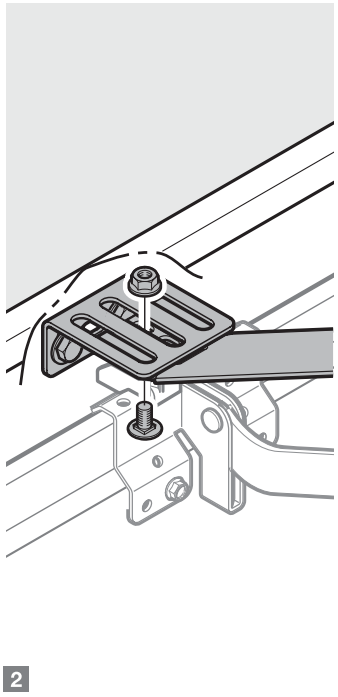

7

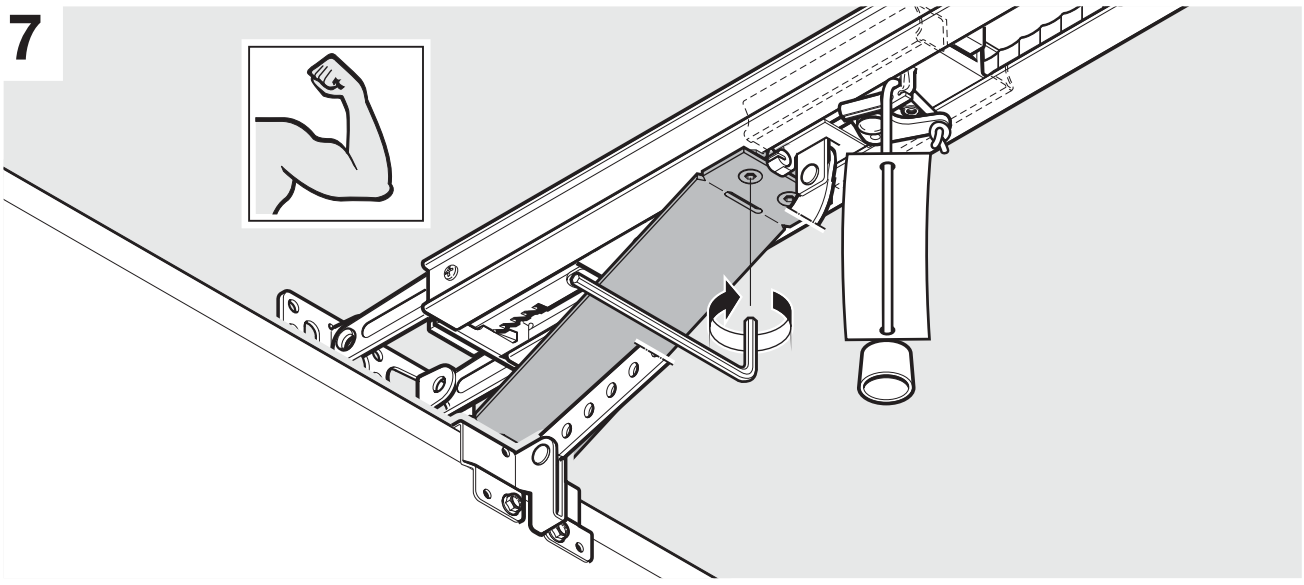

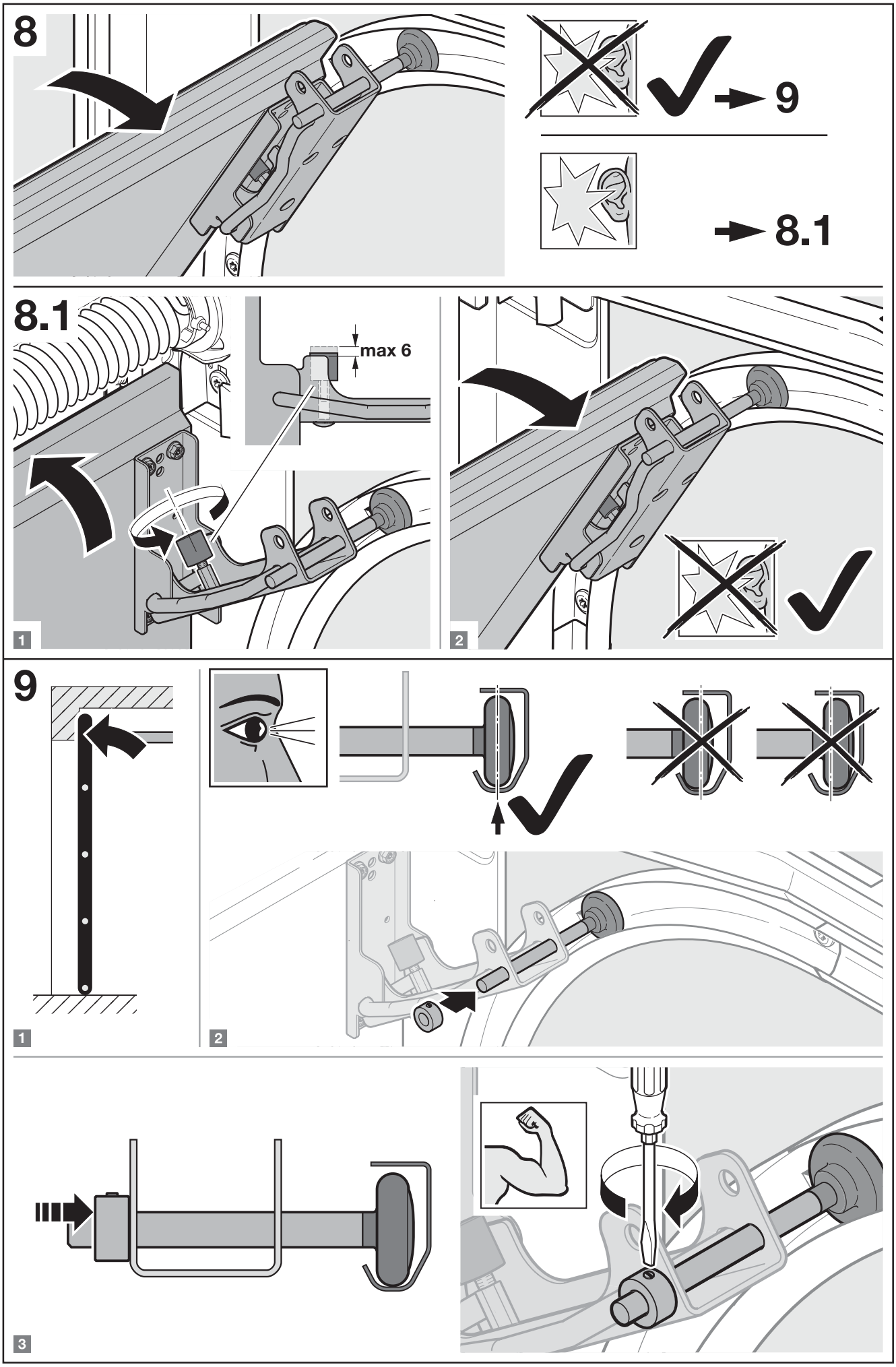
8
9
8.1
max 6
1
2
9
1
2
3