OPTI FIT
JAKA-BKL GmbH
Jaka Straße 3
D-32351 Stemwede-Wehdem

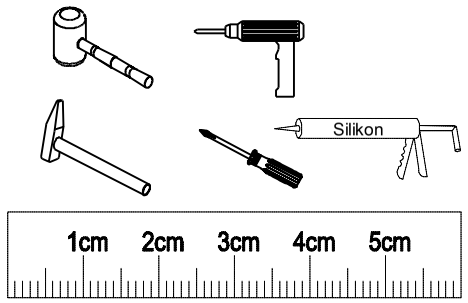


# Montageanleitung

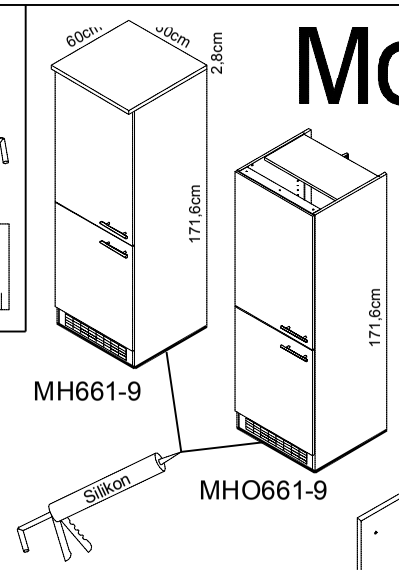


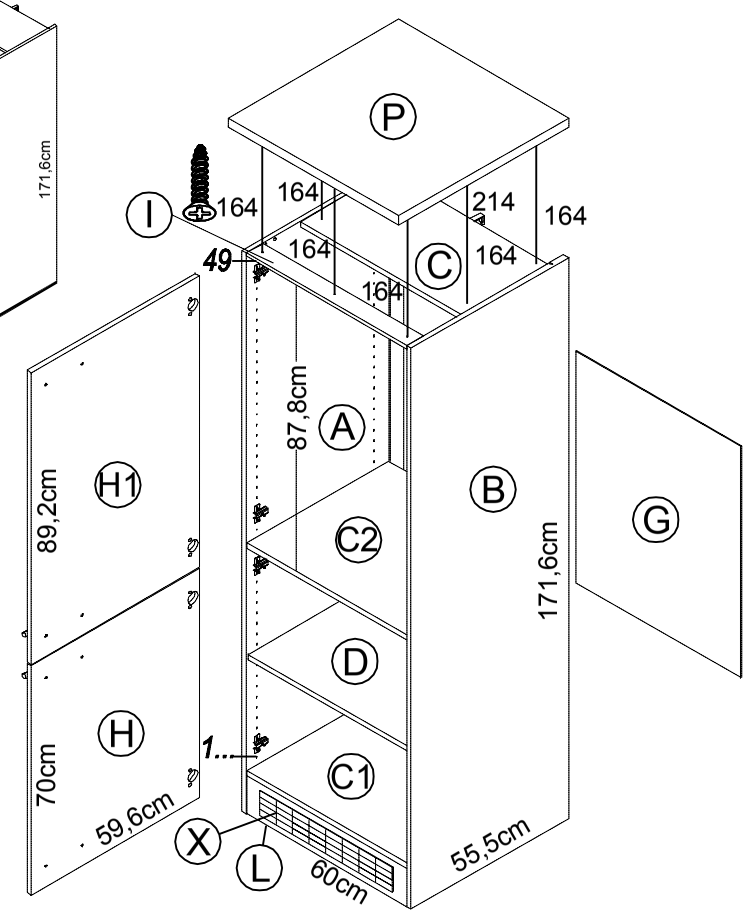


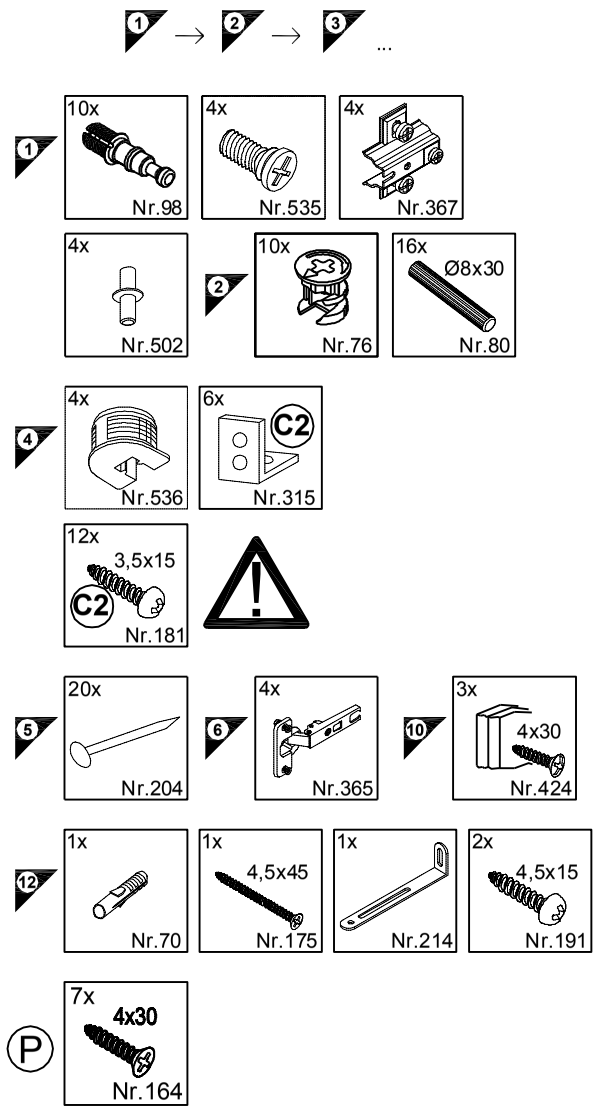


**Service-Hotline**
**01805-678101**
0,14€ pro Min.
**++49 für Österreich**
Auslandstarif pro Min.
**service@jaka-bkl.de**
voor Nederland en België
**00800-40119350**
**benelux@jaka-bkl.de**

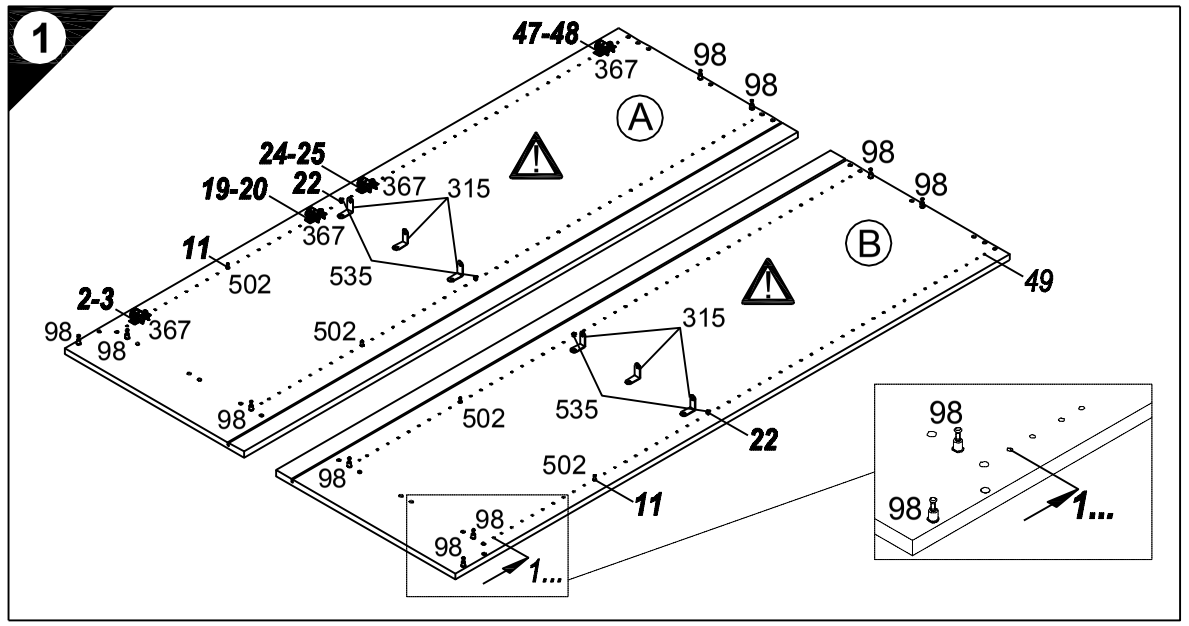


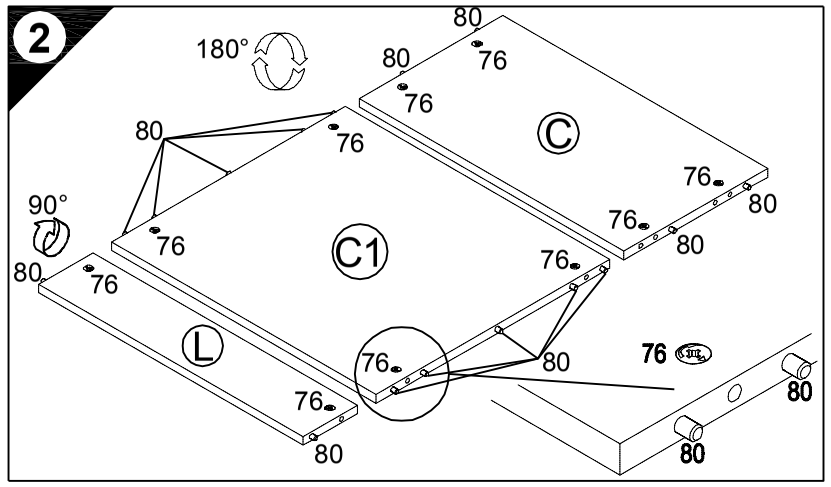


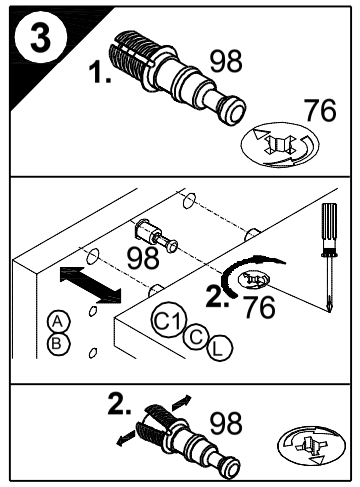


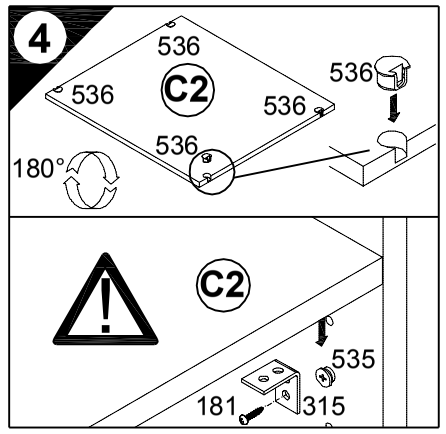


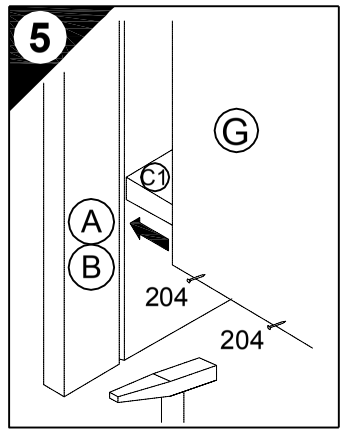


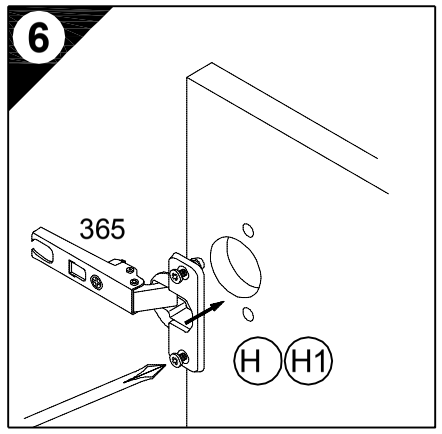

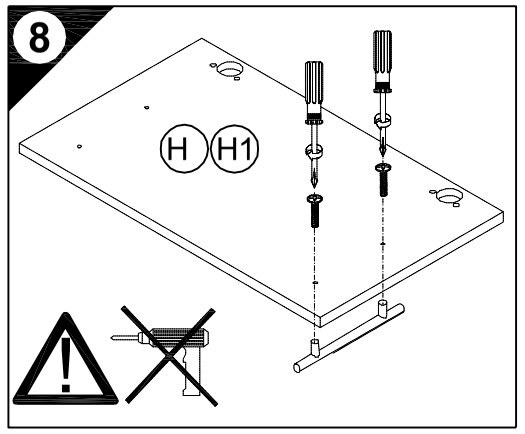


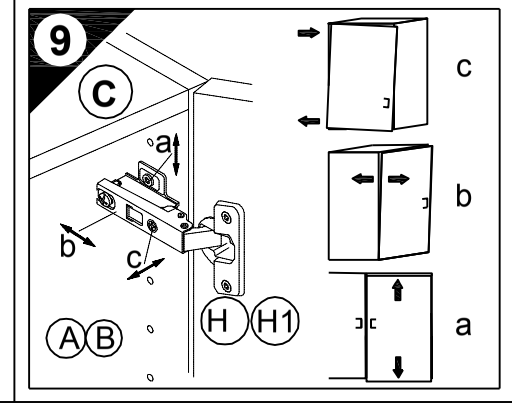


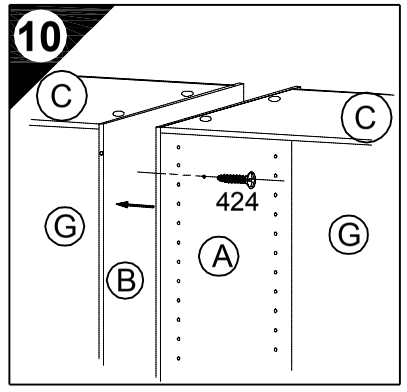


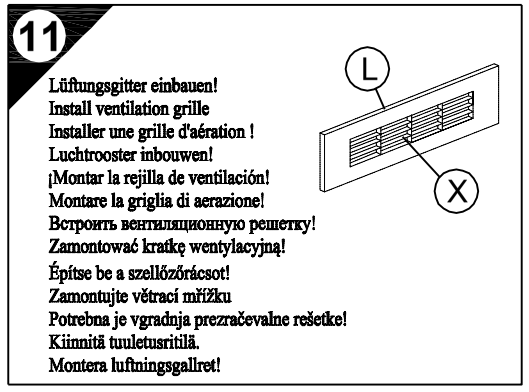


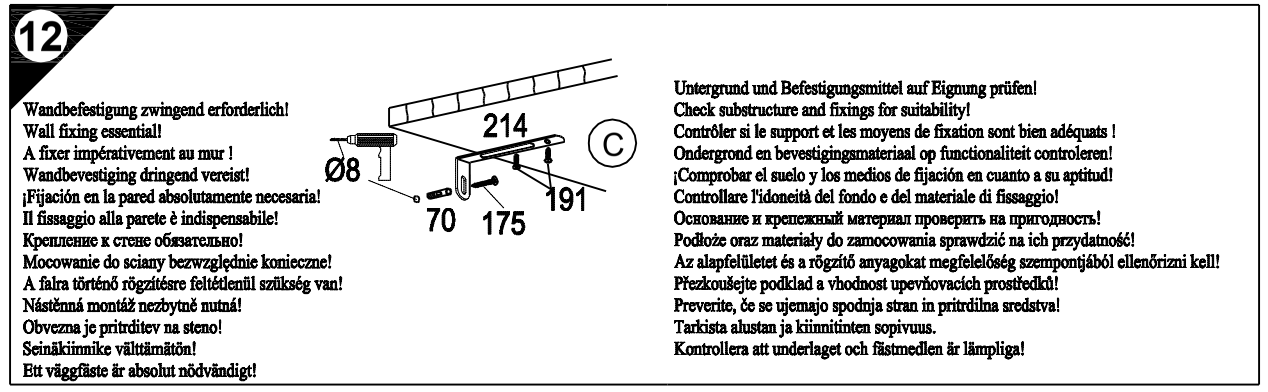


Ersatzteile/*Spare parts*/pièces de rechange/*Reserveonderdelen*/Piezas de recambio/*Ricambi*/Запасные части/*Części zamienne*/pótalkatrészek/Náhradní části/Nadomestni deli/varaosat/reservdelar

| | |
|---|---|
| 60cm MH661-9 | Ⓐ E962013 Ⓑ E962014 Ⓒ E941233 Ⓒ1 E954223 Ⓒ2 E950223 Ⓓ E950303 Ⓖ E970109 Ⓗ E940621 Ⓗ1 E940605 Ⓘ E940097 Ⓛ E970973 Ⓧ E448210 Ⓟ E540103 |
| 60cm MHO661-9 | Ⓐ E962013 Ⓑ E962014 Ⓒ E941233 Ⓒ1 E954223 Ⓒ2 E950223 Ⓓ E950303 Ⓖ E970109 Ⓗ E940621 Ⓗ1 E940605 Ⓘ E940097 Ⓛ E970973 Ⓧ E448210 |

500641.1.A 01/16 sl