MONTAGEANLEITUNGEN

Bitte lesen Sie die nachstehende Montageanleitung vor der Montage sorgfältig durch und vergewissern Sie sich, dass Sie die in der Stückliste aufgeführten Teile und Befestigungsteile haben.

A	B	C	D	E
			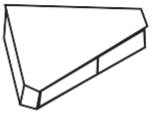	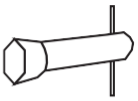
1PC	4PCS	4PCS	4PCS	1PC
Tischplatte	Bein	eiserne Schraube	Fußkappe	Werkzeug

Es wird dringend empfohlen, Tischteile auf einer weichen, sauberen Oberfläche zu montieren, um Kratzer zu vermeiden.
Bitte ziehen Sie keine Schrauben fest, bis alle Schrauben an der richtigen Position sind.

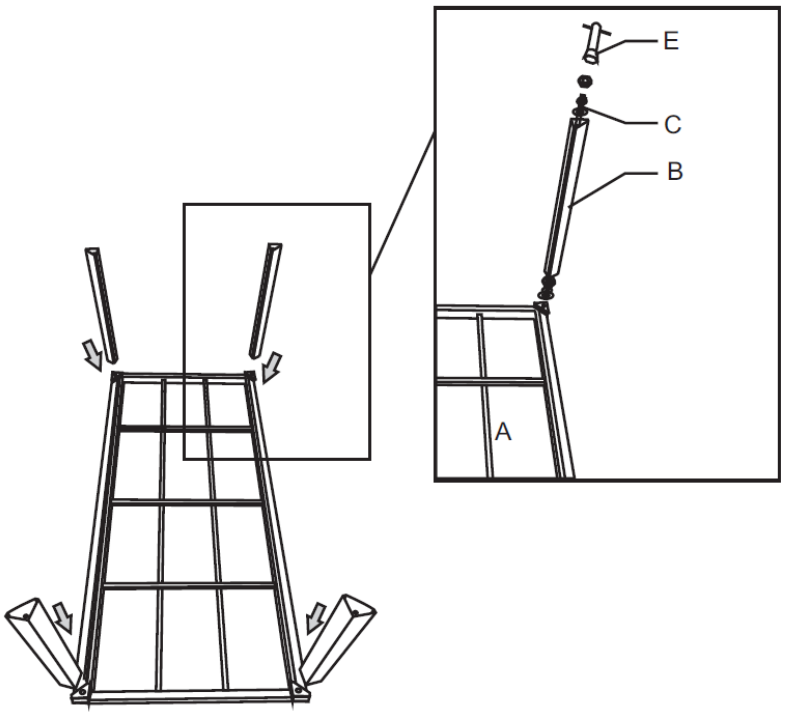

Schritt 1: Installieren Sie 4 Beinchen
(B) auf Tischplatte (A) durch Eisenschrauben (C) und Ringe (F), Alle festziehen Schrauben mit Werkzeug (E)

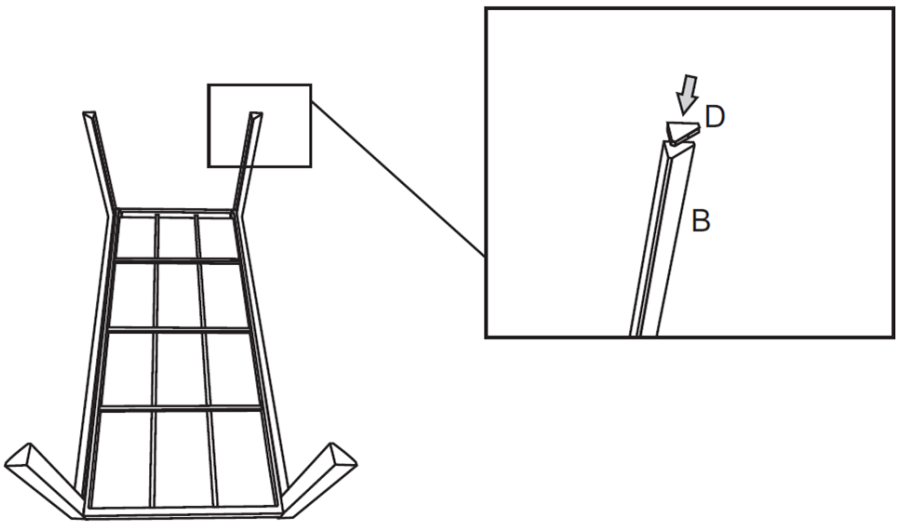

Schritt 2: Setzen Sie den Kunststofffuß (D) auf die 4 Beine (B)