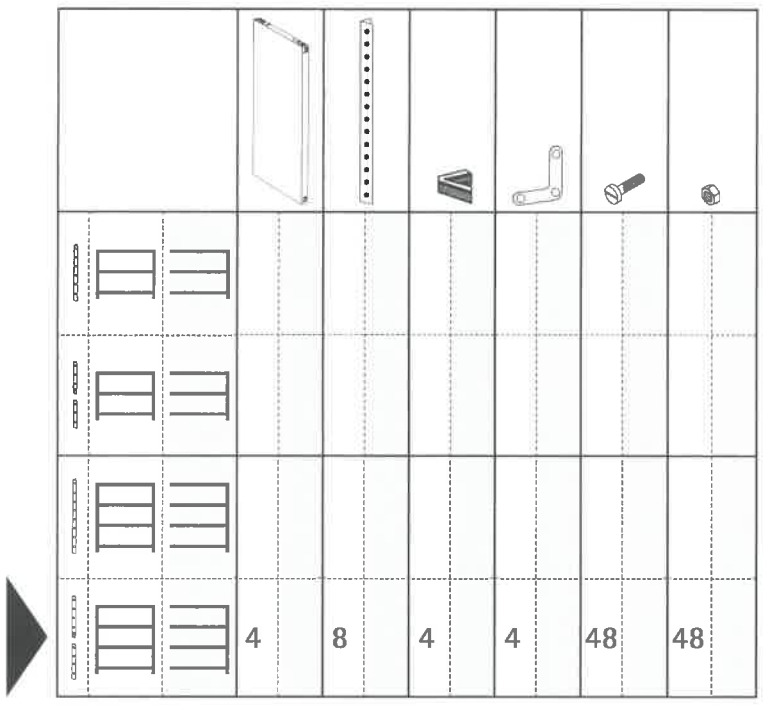

(D) Die Garantieerklärung umfasst Material- und Verarbeitungsfehler. Weitere Schäden sind ausgeschlossen.
(GB) The warranty covers material- and manufacturing faults only. All possible other defects are excluded from the guarantee.
(F) La garantie comprend les défauts de matériaux et défauts de fabrication. Les autres dommages sont exclus.
(E) La garantía cubre defectos de material o de elaboración, quedando excluida cualquier otra clase de daños.
(P) A declaração de garantia abrange defeitos de material e de processamento. Excluem-se outros danos.
(NL) De garantie betreft uitsluitend materiaal- en fabricagefouten. Alle overige gebreken worden van garantie uitgesloten.
(I) La dichiarazione di garanzia comprende errori di materiale ed elaborazione. Sono esclusi altri danni.
(CZ) Záruka se vztahuje na vady v materiále a na vady způsobené při výrobě. Ostatní vady nebudou uznány.
(H) A garancianyilatkozat anyag -és feldolgozási hibákat foglal magában. További károk kizárva.
(SLO) Garancijska izjava vključuje jamstvo tako za napake pri materialu kot tudi pri izdelavi. Vse druge vrste škode so izključene.
(PL) Gwarancja dotyczy uszkodzonego materiału oraz błędu produkcyjnego.
(SK) Záruka se vzťahuje na závady v materiálu a závady vo výrobe. Ostatné závady nebudú uznané.
(HR) Garancijska izjava obuhvaća greške materijala i obrade. Ostala oštećenja su isključena.
(TR) Yalnız malzeme ve üretim hataları Garanti dahilindedir.
(DK) Garantien omfatter materiale- og forarbejdningsfejl. Skader herudover er ikke omfattet.
(N) Garantie omfatte material og bearbeidingsfeil. Andre skade er uvulig.
(S) Garantiförklaringen omfattar material- och tillverkningsfel. Andra skador innefattas ej.
(RO) Se referă la material şi executare. Alte reclamaţii sunt excluse. Mulţumesc.

ACHTUNG:
Bitte beachten Sie, dass es sich bei dieser Montageanleitung, um eine allgemeine Anleitung für Fachbodenregale der SCHULTE-Regalwelt handelt!

1. Verbinden Sie das Ober- und Unterteil des Winkelprofils wie in der Abbildung ineinander (falls die Profile nicht durchgehend in einem Stück sind).
2. Legen Sie die Winkelprofile wie in der Abbildung auf den Boden und stecken Sie die Böden in die gewünschte Position. Achten Sie darauf, dass die Seiten der Böden auf einer Seite gleich sind und beim Einstecken, dass das Profil nicht verrutscht. Klopfen Sie die Böden mit Gummihammer und Holzstück leicht an.
3. Stecken Sie die restlichen Winkelprofile in die Böden, stellen Sie das Regal auf und setzen Sie die PVC-Fußkappen ein.
4. Schlagen Sie anschließend die Böden mit Hilfe eines Gummihammers und eines Holzstückes fest in die Laschen. Achten Sie darauf, dass die Steckaufsätze der Böden durch die Laschen des Winkelprofils führen.
5. Das Regal kann mittels eines Anbauregals erweitert werden. Führen Sie hierfür die Fachböden mit der Lasche der gegenüberliegenden Fachböden ein. Dübel und Schrauben sind im Lieferumfang nicht enthalten.

- Bitte benutzen Sie Handschuhe bei der Montage, um Verletzungen zu vermeiden.
- Sorgen Sie bei der Nutzung des Gummihammers und eines Holzstückes für ein gleichmäßiges Klopfen, um Verbeulungen zu vermeiden.
- Beachten Sie, dass die angegebene Traglast bei gleichmäßiger Verteilung gegeben wird.
- Die Stabilität des Regals kann durch eine Wandbefestigung verstärkt werden.

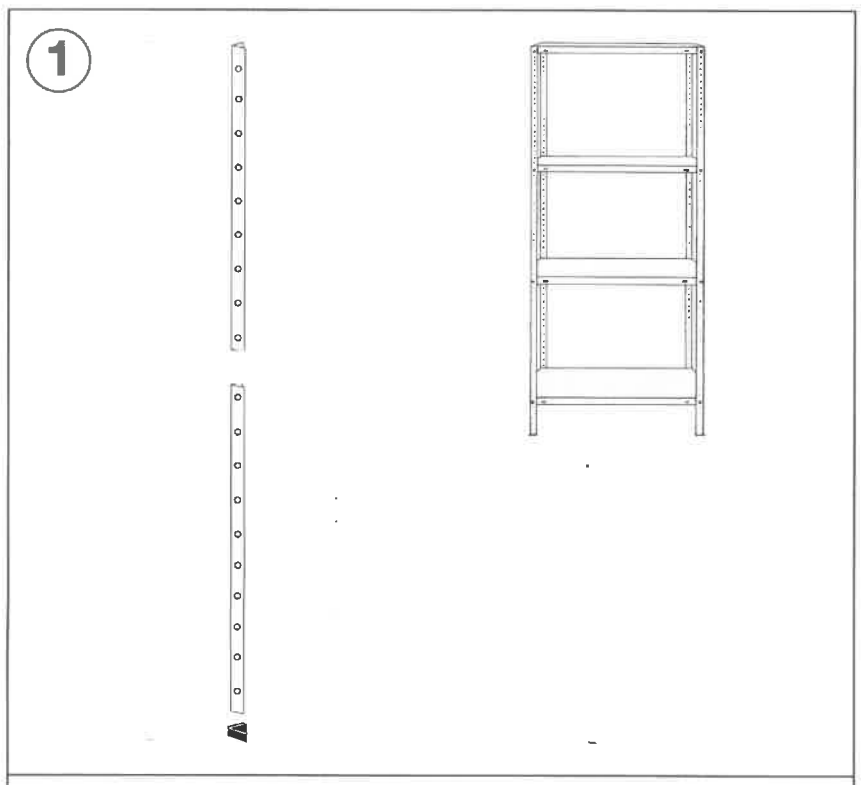

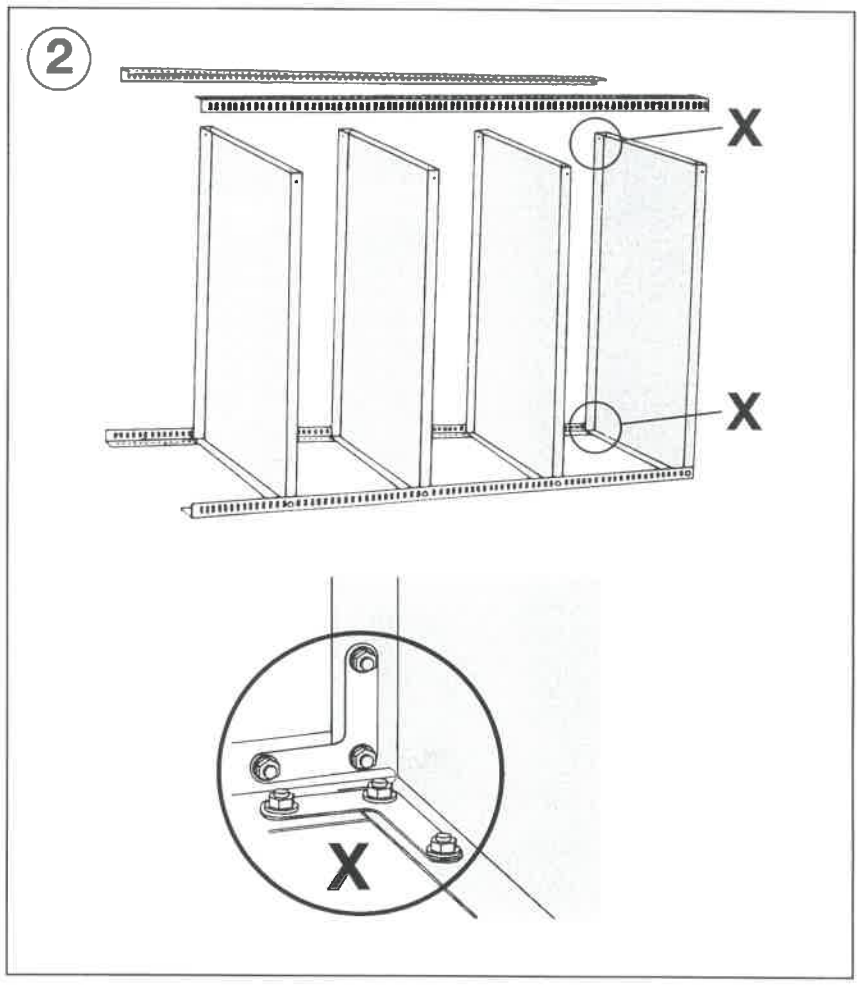

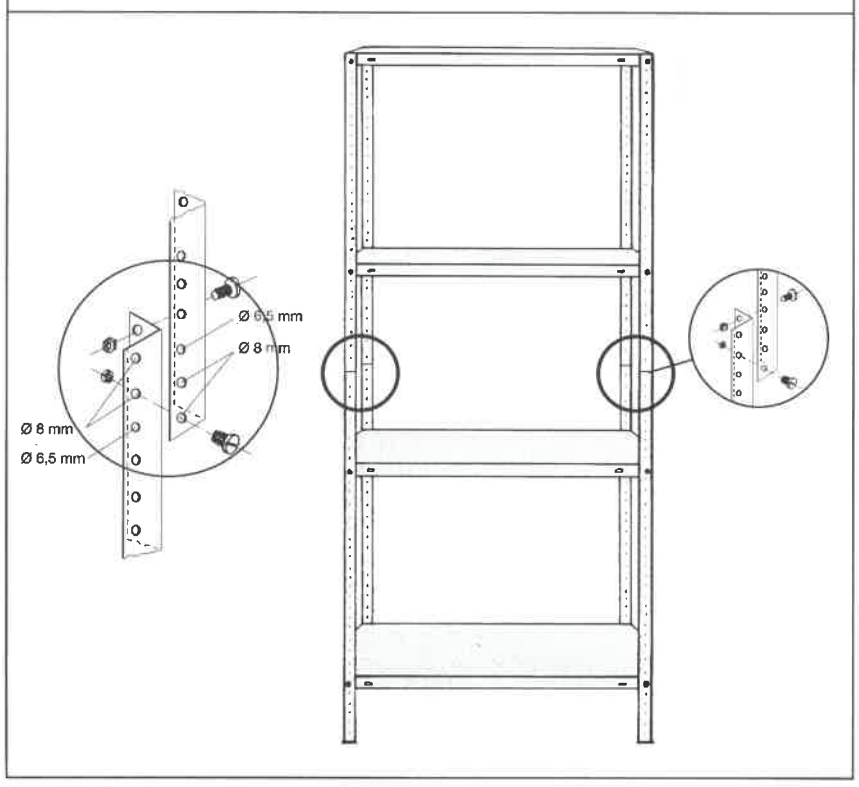

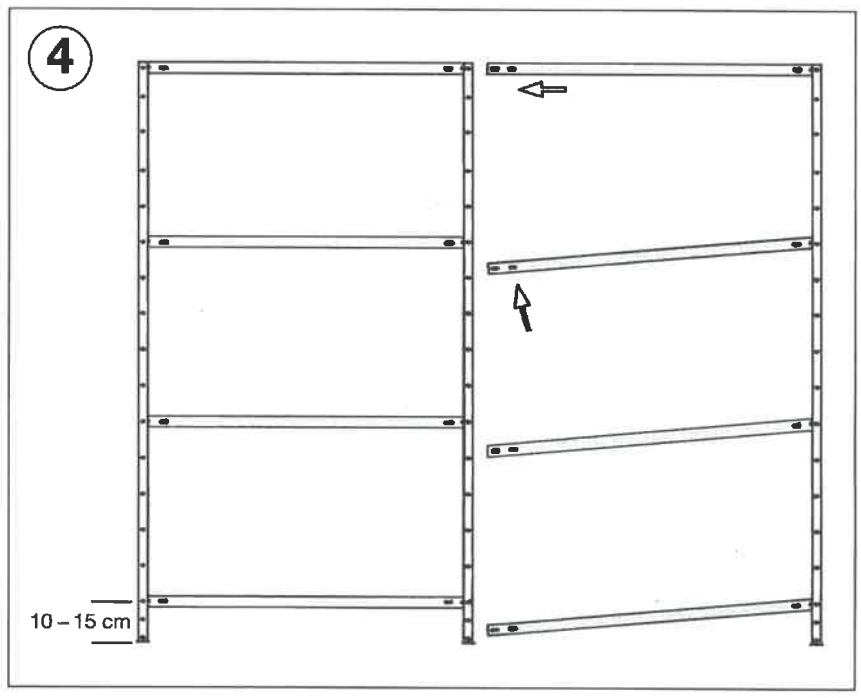

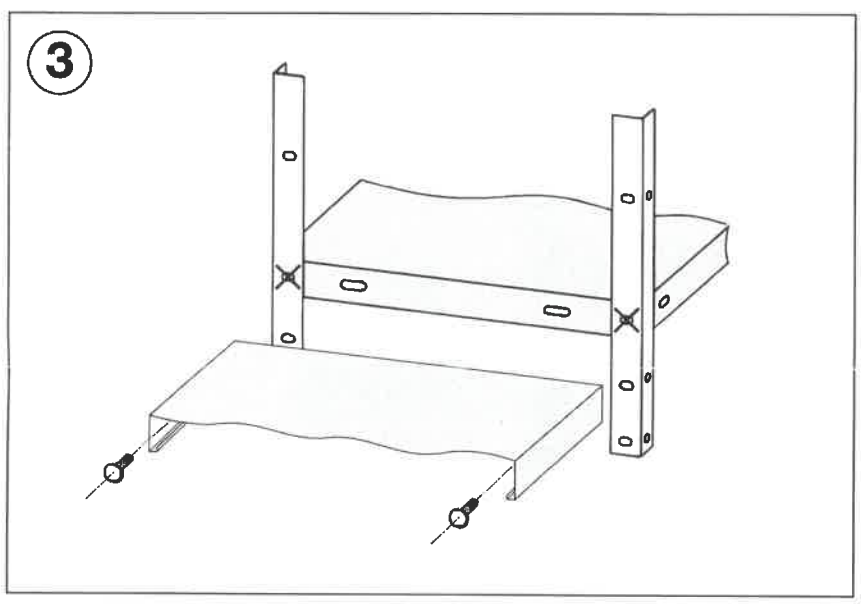
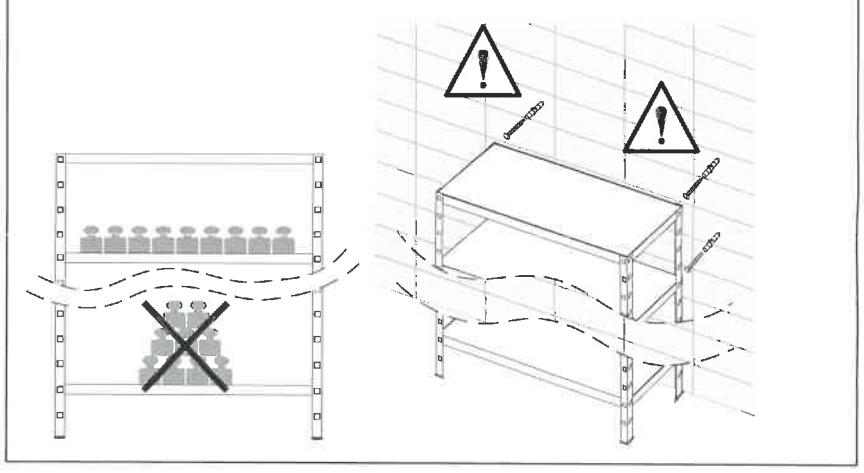
Die Auszugskraft der Schrauben- Dübel- Kombination sollte auf min. 500N pro Schraube ausgelegt sein. Bitte wenden Sie sich an den Fachhandel mit der Information an der zu befestigenden Bausubstanz (z.B. Kalksandstein, Gasbetonstein, Befestigung auf Holz usw.) um die geeignete Schrauben- Dübel- Kombination für die Befestigung zu erhalten.