SCHÜTTE
ARMATUREN UND BRAUSEN SEIT 1976

Montageanleitung
Teleskop-Schublade

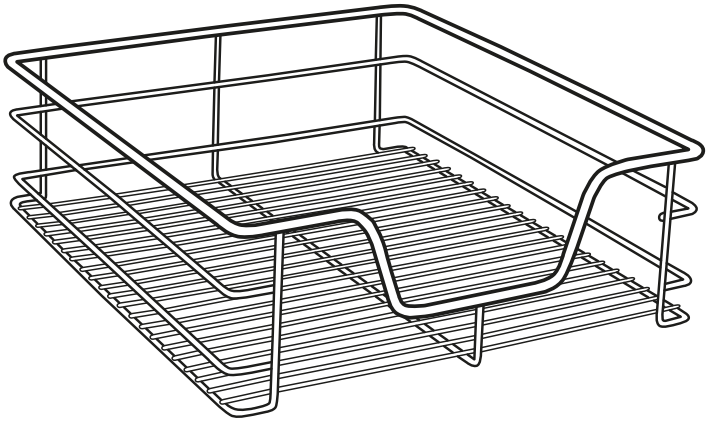

DE Montageanleitung
CZ Návod pro montáž
DK Monteringsanvisning
ES Instrucciones de montaje
FR Instructions de montage
GB Installation instructions
HR Uputstvo za montažu
HU Szerelési útmutatás
IT Istruzioni di montaggio
NL Montagehandleiding
PL Instrukcja montażu
RO Instrucțiuni de montaj
RU Руководство По Монтажу
SE Monteringsanvisning
SI Navodila za montažo
SK Návod na montáž
TR Montaj kılavuzu

FJS-KUE-TS_0423

Franz Joseph Schütte GmbH | Hullerweg 1 | 49134 Wallenhorst | info@fjschuette.de | fjschuette.com

(DE) Montageanleitung

Sehr geehrte Kundin, sehr geehrter Kunde,
Sie haben ein qualitativ hochwertiges und langlebiges Produkt aus unserem Sortiment erworben. Bitte lesen Sie vor der Installation diese Anleitung vollständig durch und beachten Sie die Hinweise. Bewahren Sie die Anleitung deshalb gut auf und geben Sie diese auch an eventuelle Nachbesitzer weiter.

Sicherheitshinweise

- Bitte lassen Sie die Montage nur durch fachkundige Personen durchführen.
- Fehlerhaft montierte Produkte können Schäden verursachen!
- Auch bei einer sorgfältigen Produktion können scharfe Kanten entstehen. Bitte Vorsicht.

⚠ Montage-Hinweise

- Bei fehlerhafter Montage ist die Gewährleistung – insbesondere für Folgeschäden ausgeschlossen!

Pflegeanleitung

Diese Produkte bedürfen einer besonderen Pflege. Beachten Sie daher bitte folgende Hinweise:

- Verchromte Oberflächen sind empfindlich gegen kalklösende Mittel, säurehaltige Putzmittel und alle Arten von Scheuermitteln.
- Farbige Oberflächen dürfen auf keinen Fall mit scheuernden, ätzenden oder alkoholhaltigen Mitteln gereinigt werden.

Außerbetriebnahme

- Führen Sie die Demontage in umgekehrter Reihenfolge der Montageanleitung durch

Entsorgung

Zum Schutz vor Transportschäden wird Ihr Produkt in einer soliden Verpackung geliefert. Die Verpackung besteht aus wiederverwertbaren Materialien. Entsorgen Sie diese umweltgerecht. Werfen Sie das Produkt am Ende seiner Lebensdauer nicht in den normalen Hausmüll, sondern erkundigen Sie sich bei Ihrer Kommunalverwaltung nach Möglichkeiten einer umweltgerechten Entsorgung.

ⓘ ***Die Abbildungen dienen der bildlichen Darstellung, Abweichungen vom Produkt sind möglich. Technische Änderungen bleiben vorbehalten.***

(GB) Installation instructions

Dear customer,
You have purchased a high-quality and longlasting product from our line of goods. Please read these instructions carefully before assembling and observe the notes. Therefore, keep the instructions in a safe place and pass them on to possible subsequent owners.

Safety notes

- Only allow experts carry out the installation work.
- Incorrectly installed fittings can cause damages!
- Despite careful production, sharp edges can occur. Please exercise caution!

⚠ Installation Instructions

- We do not assume any warranty for incorrect installation - in particular for subsequent damages!

Decommissioning

- Disassemble the product in the reverse order of the assembly instructions.

Disposal

Your product is delivered in a solid packaging, in order to protect it against transport damages. The packaging consists of recyclable materials. Dispose it in an environmentally suitable manner. Do not throw the product into the normal domestic waste at the end of its service life, but ask your municipal administration about the possibility of an environmentally friendly disposal.

ⓘ ***The illustrations are to be considered as figurative representations, deviations of the product are possible. Subject to technical modifications.***

DE Montageanleitung
CZ Návod pro montáž
DK Monteringsanvisning
ES Instrucciones de montaje
FR Instructions de montage
GB Installation instructions
HR Uputstvo za montažu
HU Szerelési útmutatás
IT Istruzioni di montaggio
NL Montagehandleiding
PL Instrukcja montażu
RO Instrucțiuni de montaj
RU Руководство По Монтажу
SE Monteringsanvisning
SI Navodila za montažo
SK Návod na montáž
TR Montaj kılavuzu

web.fjschuette.de/qrcode/
FJS-KUE-TS_QR_0423.pdf

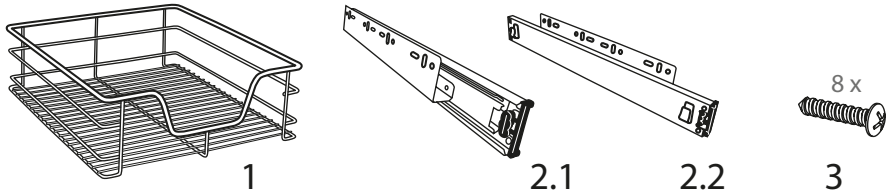

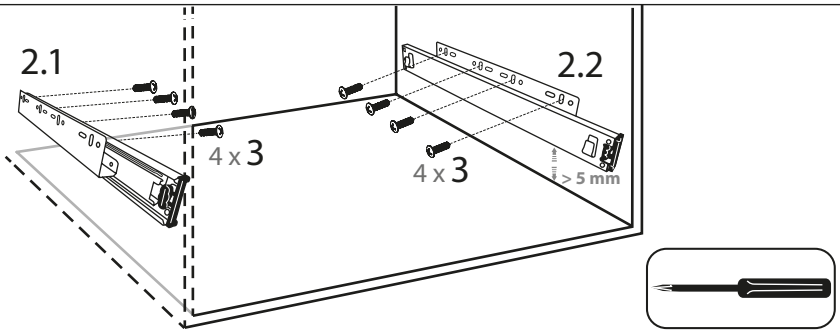

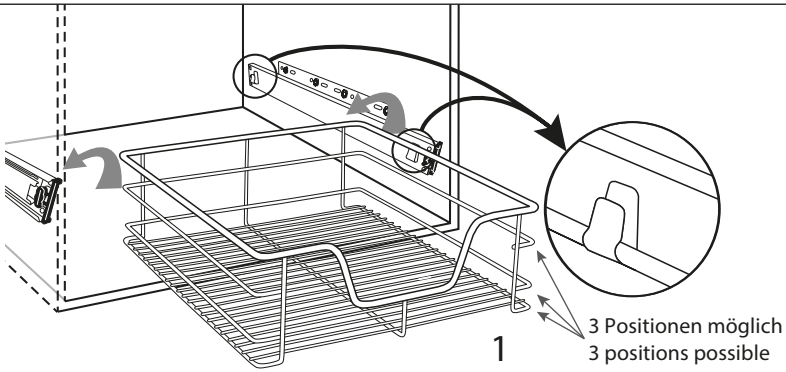

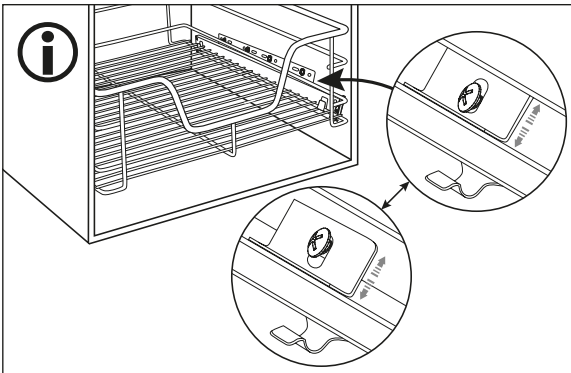

Sollte der Abstand zwischen Teleskop-schublade und Halterung zu groß sein, können Sie durch leichtes Lösen der beiden Schrauben zwischen Befesti-gungs- und Auszugsschiene den Abstand angleichen. Anschließend ziehen Sie beide Schrauben wieder an.

If the distance between telescope drawer and mounting plate is too large, you can adjust the distance by sligthly loosening both screws between the fastening rail and extension rail. Subsequently fasten the screws again.