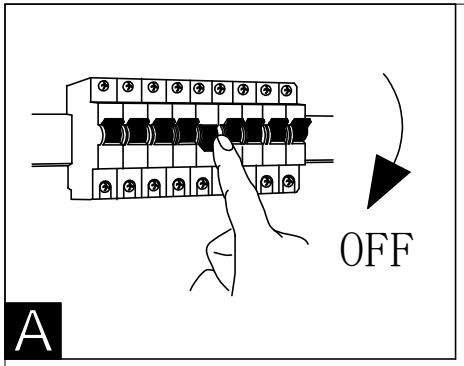

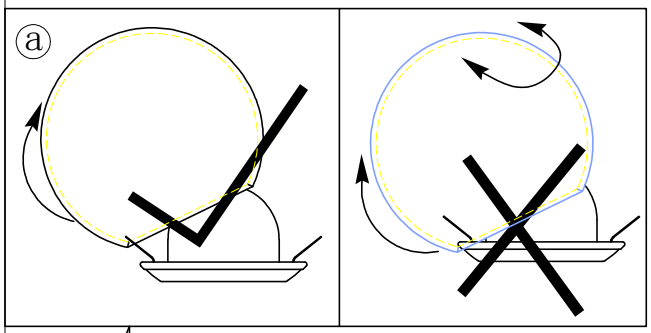

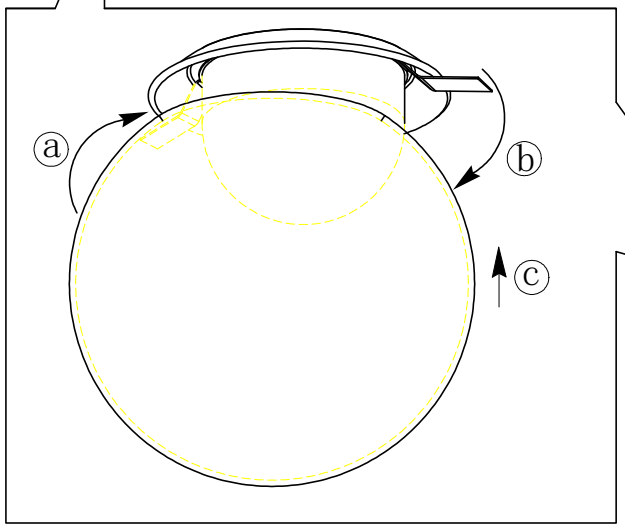

B

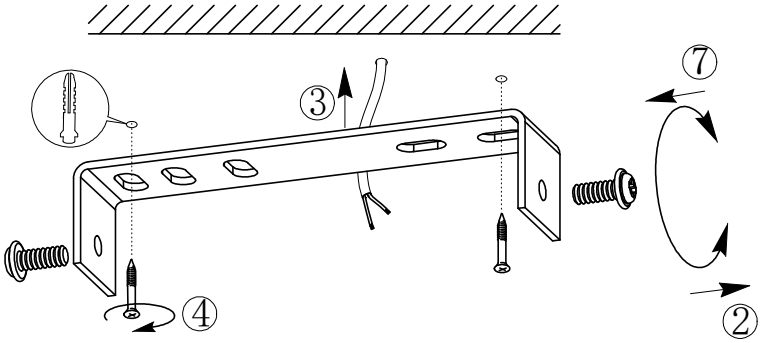

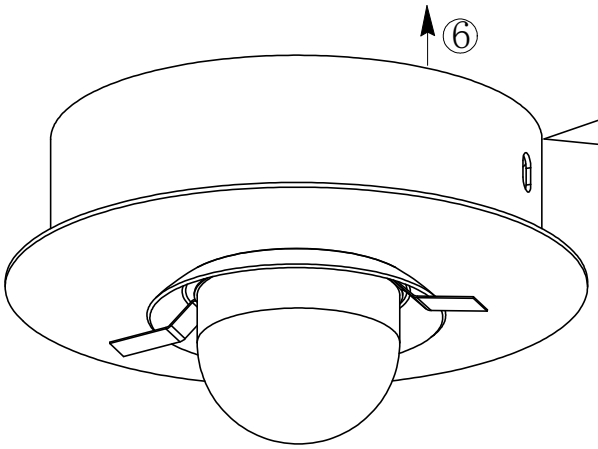

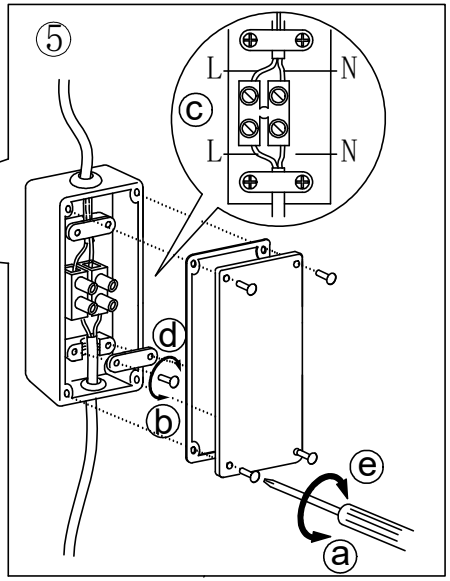

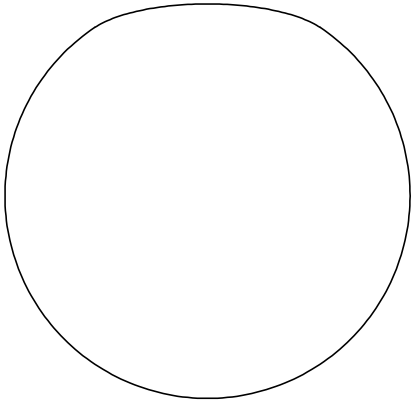

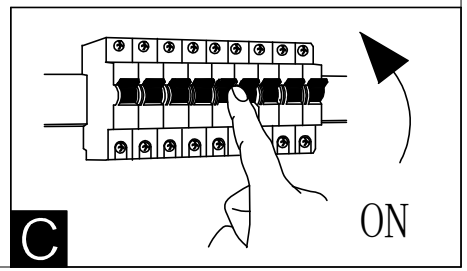

BLA94626-1
www.eglo.com