ECOVACS

WINBOT MINI

Instruction Manual

Important Safety Instructions

When using an electrical appliance, basic precautions should always be followed, including the following:

READ ALL INSTRUCTIONS BEFORE USING THIS APPLIANCE.
SAVE THESE INSTRUCTIONS

1. This appliance can be used by persons with reduced physical, sensory or mental capabilities or lack of experience and knowledge if they have been given supervision or instruction concerning use of the appliance in a safe way and understand the hazards involved. Children shall not play with the appliance. The appliance is not to be used if it has been dropped, if there are visible signs of damage or if it is leaking. Keep the appliance out of reach of children when it is energized.
2. Do not use and charge the Appliance in extremely hot or cold environments (below 0˚C/32˚F or above 40˚C/104˚F, above 85% humidity), or it may affect battery life span.
3. The Appliance can be used to clean exterior windows if it is properly tethered to a safe position with the Carabiner, winds are calm, and it is not raining or snowing.
4. Before use, please use the Carabiner to lock the safety tether to a strong indoor railing, and make sure WINBOT is securely attached to it.
5. Do not leave the Appliance unattended when using it. To prevent bodily injury or property damage caused by accidental falling of the Appliance, please make sure there are no people, animals, or valuable, fragile objects under the working area of WINBOT.
6. Do not use the Appliance in whole gale storms and force-10 winds, or in areas where the altitude exceeds 2000 meters (6562 feet).
7. Please ensure the Appliance is plugged in while it is cleaning. The Appliance has a Safety Battery that charges during use. The Safety Battery powers the Appliance if it becomes unplugged or the electricity fails.
8. Do not leave the Appliance unattended when it is plugged in.
9. For household use ONLY (including exterior window). Do not use the Appliance in commercial or industrial environments.
10. Do not use on broken or uneven glass, such as glass with static cling stickers, advertising posters, or raised patterns, so as to prevent glass breaking or Appliance’s falling. Do not

use on surfaces with gaps, such as a piece of glass with gaps or holes, or two pieces of adjacent, frameless glass with a gap between them, so as to prevent the Appliance from falling due to poor attachment.

11. Only use accessories recommended or supplied by the manufacturer. Only use the Power Adapter supplied by the manufacturer.
12. Please make sure your power supply voltage matches the power voltage marked on the Power Adapter.
13. Do not use the Appliance on a framed glass with a frame smaller than 5 mm (0.2 in).
14. Do not use on glass less than 3 mm (0.12 in) thick or mirrors less than 4 mm (0.16 in) thick.
15. Do not use on glass or mirrors with a handle height of 70~105 mm (2.76~ 4.13 in).
16. Do not use the Appliance on greasy windows.
17. When used in high humidity environment, the cleaning performance will be affected.
18. Store the Appliance away from heat and flammable materials.
19. In rainy weather, do not use the Appliance on the exterior window to avoid the risk of Appliance's damage or falling.
20. Do not use the Appliance if it does not firmly attach to the glass or has visible signs of damage.
21. To reduce the risk of electrical shock, do not put the Appliance in water or other liquid. Do not place or store Appliance where it can fall or be pulled into a tub or sink.
22. Do not touch power plug with wet hands.
23. When charging the Appliance, do not place it on other electrical appliances and keep it away from fire and liquid.
24. Take care not to damage the power cord. Do not pull on or carry the Appliance by the power cord, use the power cord as a handle, close a window on the power cord, or put heavy weights on the power cord. Keep power cord away from hot surfaces.
25. Do not use with a damaged power cord or receptacle. Do not use the Appliance if it is not working properly, has been dropped, damaged, or come in contact with water. It must be repaired by the manufacturer or its service agent in order to avoid a hazard.
26. If the supply cord is damaged, it must be replaced by the manufacturer or its service agent in order to avoid a hazard.
27. The plug must be removed from the receptacle before cleaning or maintaining the Appliance. Do not unplug the Power Adapter by pulling on the power cord.

28. The Safety Battery must be replaced by the manufacturer or its service agent in order to avoid a hazard.
29. The Safety Battery must be removed and discarded according to local laws and regulations before disposal of the Appliance.
30. The Appliance must be disconnected from the receptacle before removing the battery for disposal of the Appliance.
31. Please dispose of used batteries according to local laws and regulations.
32. Do not incinerate the Appliance even if it is severely damaged. The battery can explode in a fire.
33. The Appliance must be used in accordance with the directions in this Instruction Manual. The company cannot be held liable or responsible for any damages or injuries caused by improper use.
34. **WARNING:** For the purposes of recharging the battery, only use the detachable supply unit GM95-240375-D provided with this Appliance.
35. The robot contains batteries that are only replaceable by skilled persons.
36. The plug and the Power Adapter must be used indoor.
37. The appliance is only to be used with the unit provided.
38. Keep the appliance out of reach of children when it is energized or cooling down.
39. The appliance has to be unplugged after use and before carrying out user maintenance on the appliance.

To satisfy RF exposure requirements, a separation distance of 20 cm or more should be maintained between this device and persons during device operation.
To ensure compliance, operations at closer than this distance is not recommended. The antenna used for this transmitter must not be co-located in conjunction with any other antenna or transmitter.

	Class II
	Short-circuit-proof safety isolating transformer
	Switch mode power supply
	For indoor use only
	Direct current
	Alternating current

1. Product Contents

Package Contents

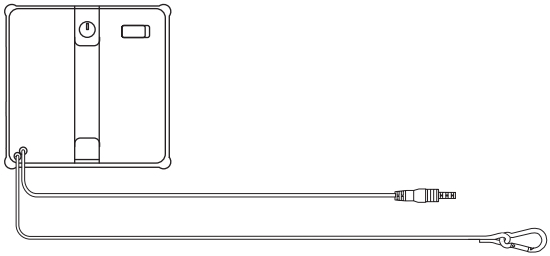

WINBOT + Safety Rope

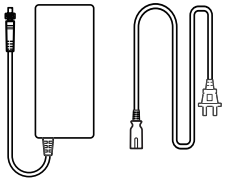

Power Adapter + Power Cord

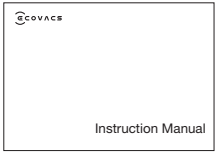

Instruction Manual

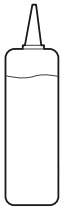

ECOVACS WINBOT Cleaning Solution

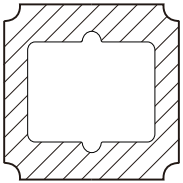

Mopping Pad

* Figures and illustrations are for reference only and may differ from actual product appearance.

Product Diagram

WINBOT

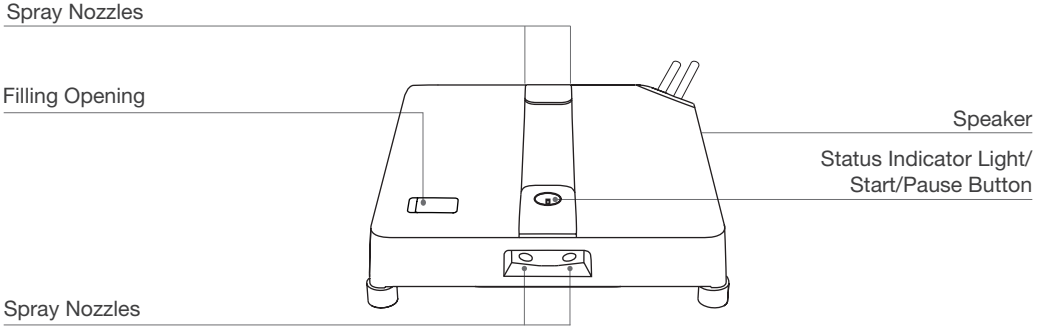

Bottom View

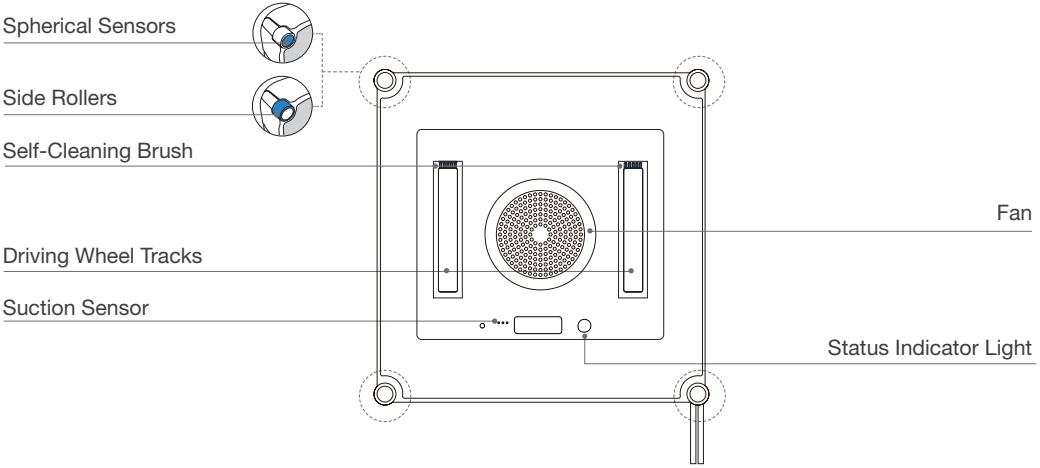

2. Preparation before Use

1 Install Mopping Pad

1.Wet the mopping pad

Before using, wet the mopping pad.

2.Twist the mopping pad

Twist the mopping pad to wring water out. To ensure cleaning performance, wring it out as much as you can.

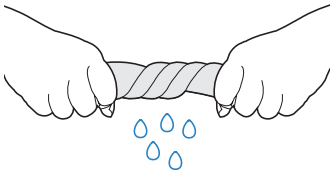

3.Stick the mopping pad

Stick the mopping pad onto the velcro at the bottom of WINBOT, with its groove corresponding to the blue mark. Then press it with your hands to help the mopping pad stick firmly.

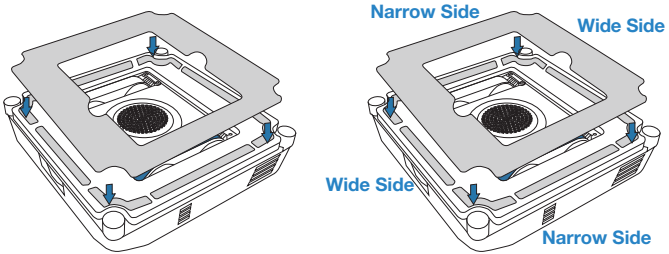

2 Fill up the Water Tank

It is recommended to use with ECOVACS WINBOT cleaning solution. The maximum volume of the reservoir is about 60ml. In the fast cleaning mode, the full water tank can spray water continuously for about 20 m^2 .

Do not add too much cleaning solution to overflow the reservoir.
Do not add purified water and filtered water.
Please use ECOVACS WINBOT cleaning solution. Using other cleaners could have an adverse effect on cleaning performance.
If the cleaning solution is used up, you can temporarily use tap water instead. Using the ECOVACS WINBOT cleaning solution can have a better cleaning performance.

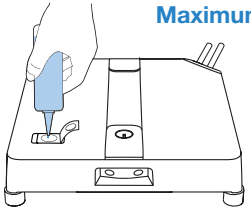

Note:
1.Do not put your fingers into the filling opening.
2.Wipe the water droplets on the body and the four spray outlets clean, so as not to affect the normal operation.

3 Tie the Safety Rope

Properly tie the safety rope to a stable object that cannot be easily moved (e.g. table leg, chair leg, bed leg, sofa leg, curtain rod, stair handrail, etc.), and lock the carabiner as shown below.

Note: Please make sure to use under supervision.
People or animals are prohibited from standing directly under WINBOT working area. Make sure there are no valuable or fragile objects under this area.

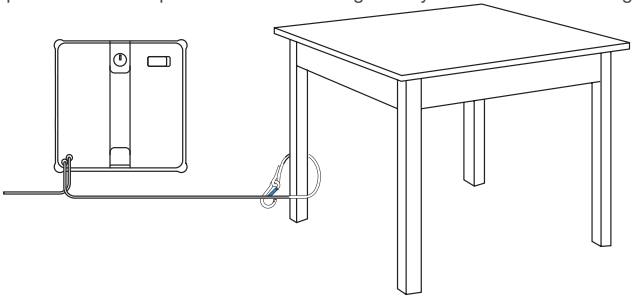

To ensure safety, please make sure to secure the carabiner before use.

* It is recommended to fasten the safety rope with the carabiner on a firm and safe metal railing.

4 Connect WINBOT Power Cord, Power Adapter and Plug.

Please ensure the battery is fully charged before using. Charging time will be approximately 3 hours.

* Do not cut the power off when WINBOT is running, otherwise it may lead to the risk of falling.
* It is particularly emphasized that the aviation plug needs to be firmly connected.

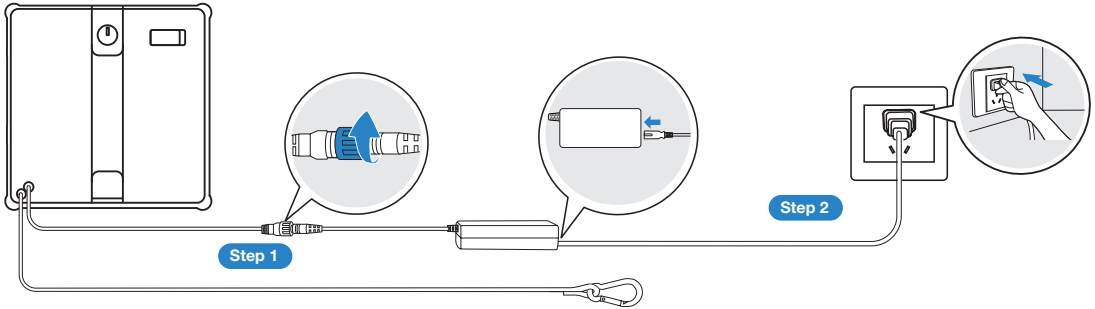

Connect correctly in the order shown above. Improper connection may cause charging abnormalities or damage to the battery.

3. Quick Start

1 Start

1.Connect the power supply and long press the WINBOT start button for 2 seconds.

2.After hearing the fan start, place the bottom of the WINBOT (the side with the mopping pad) on the glass. WINBOT will adhere to the window automatically and start cleaning.

* Do not stick the WINBOT too close to the edge when cleaning the frameless glass. It is recommended to be more than 10cm away from the edge.
* WINBOT can only clean flat surfaces. Please make sure that the glass thickness is not less than 3mm.
* Do not put the fan close to hair and other small objects after power on, so as not to block the fan.
* Before cleaning, please observe the area to attach WINBOT for any small particles. If there are any, please remove them or switch to a particle-free area to avoid scratching the glass.
* Please dry the water droplets at the spray outlet before cleaning.

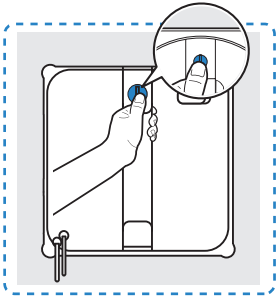

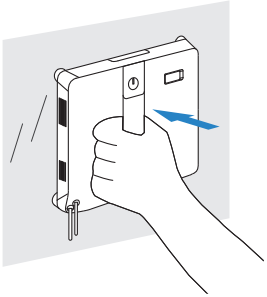

2 Maintenance during Cleaning

For heavily stained glass, please wash or replace the mopping pad several times and clean the four spherical sensors in time.

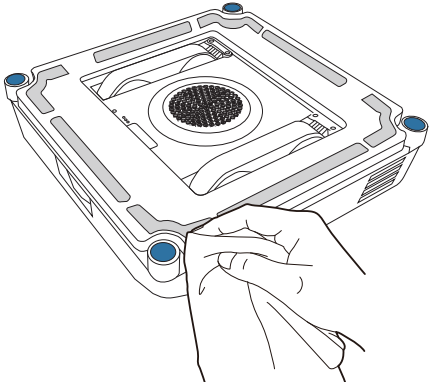

* Clean in time when the mopping pad is dirty. Make sure that the small particles on the mopping pad are completely removed to avoid scratching the glass.

3 Finish

Pause

During cleaning, press ⏻ on WINBOT or pause it via App.

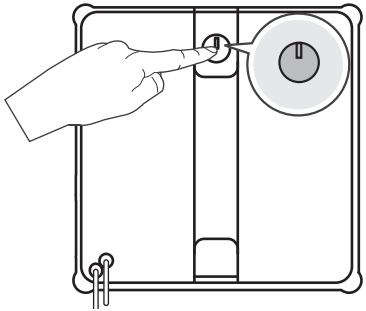

Remove WINBOT

When cleaning is complete, WINBOT will return to the starting position and beep. Please hold the handle tightly. Long press ⏻ for 2 seconds, and remove it after the fan stops working.

* Please pour out the cleaning solution after cleaning.

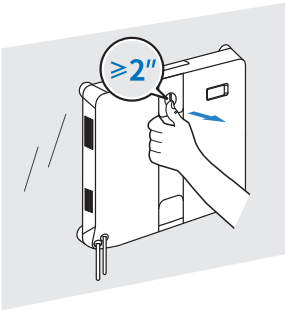

Power Off

Turn off the power to shut down.

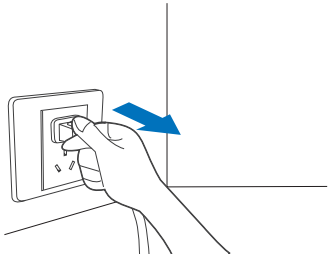

Unfasten Safety Rope

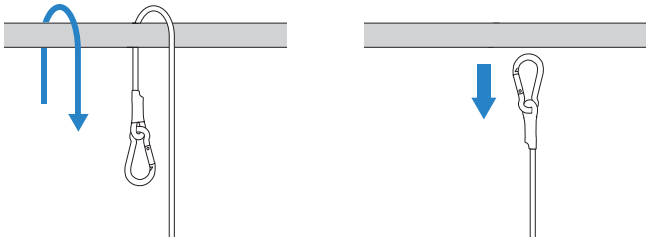

4 DOWNLOAD THE ECOVACS HOME APP

1. Scan the QR Code under the Top Cover to download the App.

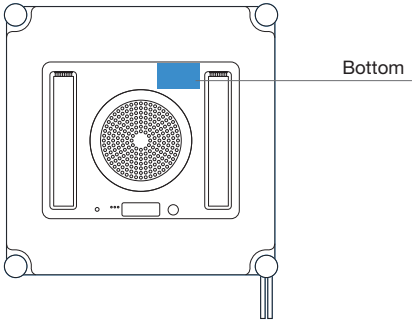

2. Scan the QR code or search and download the ECOVACS HOME App in the app store.

iOS

Android

ECOVACS HOME

Note: When installation completed, please complete registration, login and network connection according to the guidance in the App.

5. Technical Specifications

WINBOT Model	WG841-01	Power Adapter Model	GM95-240375-D
Rated Input	24V ⎓ 3.75A	Input:	100-240V~ 50-60Hz 2.5A
Rated Power	90W	Output:	24V ⎓ 3.75A
WINBOT dimensions (L × W × H mm)	215*215*55		
Off/Standby Mode Power	Less than 0.50W		
Frequency Bands	2400-2483.5 MHz		

Output power of the wireless module is less than 100 mW.
Note: Technical and design specifications may be changed for continues product improvement.

Wichtige Sicherheitshinweise

Beim Gebrauch eines elektrischen Gerätes sind einige grundlegende Sicherheitshinweise zu beachten. Dazu gehören auch die folgenden Hinweise:

LIES ALLE ANWEISUNGEN VOR GEBRAUCH DIESES GERÄTES. BEWAHRE DIESE ANLEITUNG AUF.

1. Dieses Gerät ist zur Verwendung durch Personen mit eingeschränkten physischen, sensorischen oder geistigen Fähigkeiten oder fehlenden Erfahrungen und Kenntnissen geeignet, sofern sie beaufsichtigt werden oder angeleitet werden, wie das Gerät sicher zu handhaben ist, und die damit verbundenen Gefahren verstehen. Kinder dürfen das Gerät nicht als Spielzeug verwenden. Das Gerät darf nicht verwendet werden, wenn es heruntergefallen ist, sichtbare Beschädigungen aufweist oder ausläuft. Halte das Gerät von Kindern fern, wenn es in Betrieb ist.
2. Das Gerät darf nicht in extrem heißen oder kalten Umgebungen verwendet oder aufgeladen werden (unter 0 C oder über 40°C, über 85 % Luftfeuchtigkeit), da dies die Akkulebensdauer beeinträchtigen kann.
3. Das Gerät kann zur Reinigung von Außenfenstern verwendet werden, wenn es richtig mit dem Karabinerhaken befestigt ist, kein starker Wind weht und es nicht regnet oder schneit.
4. Verwende vor Gebrauch den Karabinerhaken, um das Sicherungsseil an einem stabilen Geländer im Raum zu befestigen. Vergewissere dich, dass WINBOT sicher befestigt ist.
5. Lasse das Gerät während der Verwendung nicht unbeaufsichtigt. Stelle sicher, dass sich keine Personen, Tiere oder wertvolle, zerbrechliche Gegenstände unter dem Arbeitsbereich von WINBOT befinden. So beugst du Verletzungen oder Sachschäden durch versehentliches Herunterfallen des Geräts vor.
6. Verwende das Gerät nicht bei Orkanstürmen und Windstärke 10, oder in Gebieten, die auf einer Höhe von über 2000 Metern liegen.
7. Stelle sicher, dass das Gerät während der Reinigung an die Stromversorgung angeschlossen ist. Das Gerät verfügt über einen Sicherheitsakku, der während des Gebrauchs aufgeladen wird. Der Sicherheitsakku versorgt das Gerät mit Strom, wenn es vom Stromnetz getrennt wird oder der Strom ausfällt.
8. Lasse das angeschlossene Gerät nicht unbeaufsichtigt stehen.
9. Verwende das Gerät AUSSCHLIE LICH im Haushalt (einschließlich Außenfenster).

Setze das Gerät nicht in gewerblichen oder industriellen Umgebungen ein.

10. Verwende das Gerät nicht auf zerbrochenen oder unebenen Fenstern, z. B. Fenster mit Aufklebern, Werbeplakaten oder hervorstehenden Mustern, um Glasbruch oder ein Herunterfallen des Geräts zu vermeiden. Verwende das Gerät nicht auf lückenhaften Oberflächen, wie z. B. Fensterflächen mit Lücken oder Löchern oder zwei sich nebeneinander befindenden, rahmenlosen Fenstern mit Lücken. So verhinderst du, dass das Gerät aufgrund mangelhafter Befestigung herunterfällt.
11. Verwende ausschließlich empfohlene oder vom Hersteller gelieferte Zubehörteile. Verwende nur den Netzteiladapter, der vom Hersteller mitgeliefert wird.
12. Stelle sicher, dass die Netzspannung mit der auf dem Typenschild des Netzteils angegebenen Netzspannung übereinstimmt.
13. Verwende das Gerät nicht für gerahmte Glasflächen, wenn die Rahmenstärke geringer als 5 mm ist.
14. Verwende das Gerät nicht auf Glasflächen mit einer Dicke von weniger als 3 mm oder Spiegeln mit einer Dicke von weniger als 4 mm.
15. Verwende das Gerät nicht auf Glasflächen oder Spiegeln mit einer Griffhöhe von 70 bis 105 mm.
16. Setze das Gerät nicht auf verschmierten Fenstern ein.
17. Bei der Verwendung in Umgebungen mit hoher Luftfeuchtigkeit wird die Reinigungsleistung beeinträchtigt.
18. Bewahre das Gerät nicht in der Nähe von Wärmequellen oder entflammbaren Materialien auf.
19. Verwende das Gerät bei Regenwetter nicht an Außenfenstern, um zu vermeiden, dass das Gerät beschädigt wird oder herunterfällt.
20. Verwende das Gerät nicht, wenn es nicht fest am Glas haftet oder sichtbar beschädigt ist.
21. Tauche das Gerät nicht in Wasser oder andere Flüssigkeiten, um die Gefahr von Elektroschocks zu minimieren. Stelle das Gerät nicht an Orten ab, an denen es in eine Wanne oder Spüle fallen oder gezogen werden kann.
22. Berühre das Netzkabel nicht mit nassen Händen.
23. Platziere das Gerät während des Aufladens nicht auf anderen elektrischen Geräten, und lasse es nicht in die Nähe von Feuer und Flüssigkeiten kommen.
24. Achte darauf, dass das Netzkabel nicht beschädigt wird. Ziehe oder trage das Gerät nicht am Netzkabel, verwende das Netzkabel nicht als Griff, klemme das Netzkabel nicht im Fenster ein und stelle keine schweren Gegenstände auf das Netzkabel. Halte das Netzkabel von heißen Flächen fern.

25. Verwende das Gerät nicht, wenn das Netzkabel oder die Steckdose beschädigt ist. Verwende das Gerät nicht, wenn es nicht einwandfrei funktioniert oder es heruntergefallen, beschädigt oder mit Wasser in Berührung gekommen ist. Die Reparatur muss durch den Hersteller oder dessen Kundendienst durchgeführt werden, um Gefahren zu vermeiden.
26. Wenn das Netzkabel beschädigt ist, muss es durch den Hersteller oder dessen Kundendienst ausgewechselt werden, damit es keine Gefahr darstellt.
27. Vor dem Reinigen oder Warten des Geräts muss der Stecker aus der Steckdose gezogen werden. Ziehe nicht am Netzkabel, um den Netzteiladapter zu trennen.
28. Der Sicherheitsakku muss gegebenenfalls durch den Hersteller oder dessen Kundendienst ausgewechselt werden, um Gefahren zu vermeiden.
29. Vor dem Entsorgen des Geräts muss der Sicherheitsakku entfernt und den örtlichen Gesetzen und Vorschriften entsprechend entsorgt werden.
30. Vor dem Herausnehmen des Akkus zur Entsorgung des Geräts muss der Stecker aus der Steckdose gezogen werden.
31. Gebrauchte Akkus sind den örtlichen Gesetzen und Vorschriften entsprechend zu entsorgen.
32. Verbrenne das Gerät nicht, auch wenn es stark beschädigt ist. Die Akkus können durch das Feuer explodieren.
33. Verwende das Gerät immer gemäß den Anweisungen in dieser Bedienungsanleitung. Das Unternehmen übernimmt keine Haftung für Verletzungen und Schäden, die durch unsachgemäße Verwendung entstehen.
34. **WARNUNG:** Verwende zum Wiederaufladen des Akkus ausschließlich das mit dem Gerät mitgelieferte, abnehmbare Netzteil GM95-240375-D.
35. Der Roboter enthält Akkus, die nur durch geschultes Personal ausgewechselt werden dürfen.
36. Der Stecker und der Netzteiladapter dürfen nur im Innenbereich verwendet werden.
37. Wenn die Glasfläche, an der das Gerät gerade arbeitet, undicht ist, entferne den WINBOT sofort nach Abschluss der Reinigung.
38. Untersuche vor der Reinigung den Bereich zum Anbringen des WINBOT auf kleine Partikel. Falls vorhanden, entferne die Partikel, oder bringe das Gerät an einem Bereich ohne Partikel an, um Kratzer auf dem Glas zu vermeiden.
39. Das Gerät darf nur mit der bereitgestellten Einheit verwendet werden.
40. Halten Sie das Gerät außerhalb der Reichweite von Kindern, wenn es unter Spannung steht oder abkühlt.
41. Das Gerät muss nach dem Gebrauch und

vor der Wartung durch den Benutzer vom Stromnetz getrennt werden.

Um den Anforderungen der HF-Strahlenbelastungsrichtlinien zu entsprechen, ist beim Betrieb dieses Gerätes ein Mindestabstand von 20 cm zwischen dem Gerät und Personen einzuhalten.
Um die Einhaltung der Richtlinien zu gewährleisten, sollte der Abstand beim Betrieb nicht geringer sein. Die für diesen Sender verwendete Antenne darf nicht in Verbindung mit anderen Antennen oder Sendern aufgestellt werden.

	Klasse II
	Kurzschlussfester Sicherheitstransformator
	Schaltnetzteil
	Nur zur Verwendung in Innenräumen vorgesehen
	Gleichstrom
	Wechselstrom

Für EU-Länder

Informationen zur EU-Konformitätserklärung findest du unter https://www.ecovacs.com/global/compliance.

Ordnungsgemäße Entsorgung dieses Produkts

Diese Kennzeichnung gibt an, dass das Produkt EU-weit nicht mit dem Hausmüll entsorgt werden darf. Recycle das Gerät verantwortungsvoll, um die nachhaltige Wiederverwendung der Materialien zu unterstützen und mögliche Umwelt- oder Gesundheitsschäden durch eine unkontrollierte Abfallentsorgung zu vermeiden. Verwende zum Recyceln deines gebrauchten Geräts entsprechende Rückgabe- und Sammelsysteme, oder wende dich an den Händler, bei dem du das Gerät gekauft hast. Er kann das Produkt sicher entsorgen.

1. Lieferumfang des Produkts

Packungsinhalt

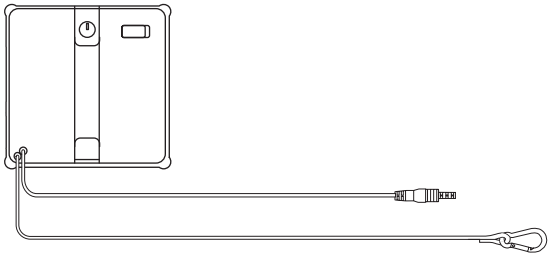

WINBOT + Sicherungsseil

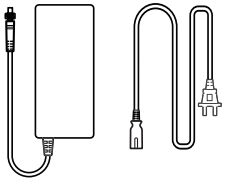

Netzteil + Netzkabel

Betriebsanleitung

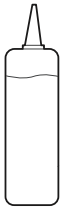

ECOVACS WINBOT Reinigungsmittel

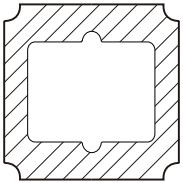

Wischmopp

* Abbildungen und Illustrationen dienen nur zu Referenzzwecken und können vom tatsächlichen Aussehen des Produkts abweichen.

Produktdiagramm

WINBOT

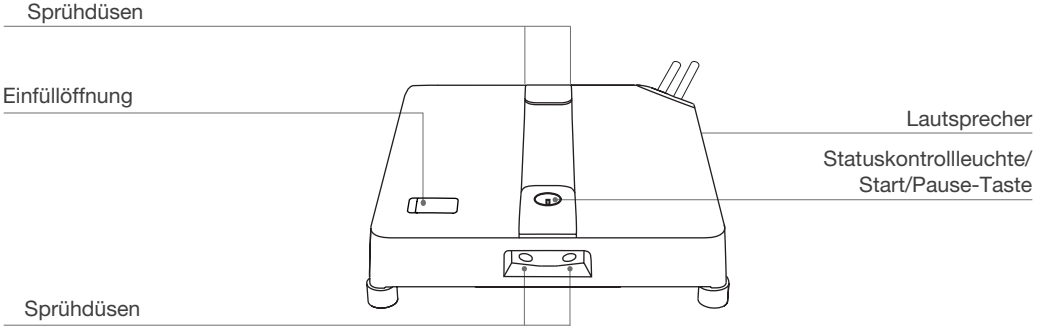

Ansicht von unten

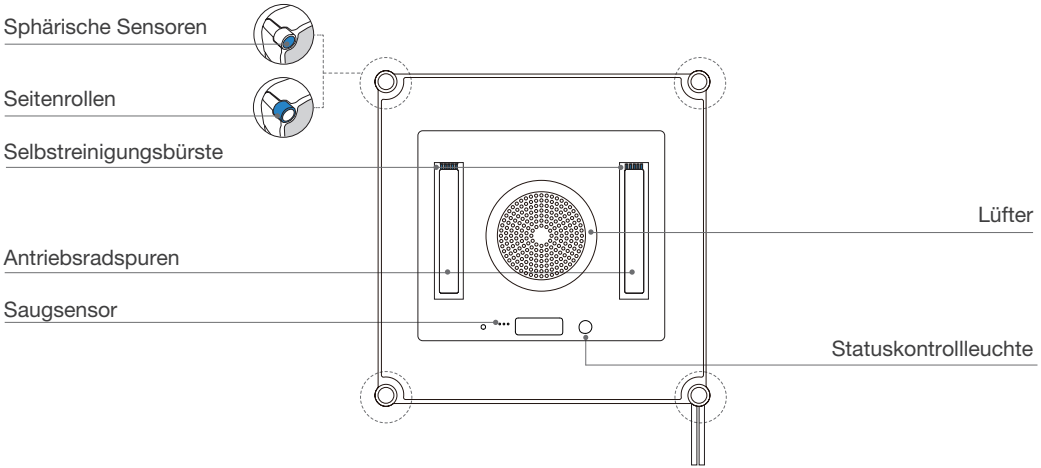

2 Vorbereitung vor der Verwendung

1 Wischmopp installieren

1. Befeuchten Sie den Wischmopp

Befeuchten Sie den Wischmopp vor dem Gebrauch.

2. Verdrehen Sie den Wischmopp

Verdrehen Sie den Wischmopp, um das Wasser auszuwringen. Um die Reinigungsleistung sicherzustellen, wringen Sie den Wischmopp möglichst gründlich aus.

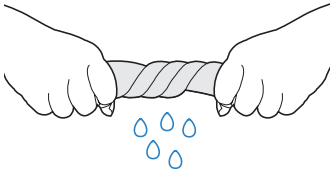

3. Bringen Sie den Wischmopp an

Bringen Sie den Wischmopp auf dem Klettverschluss an der Unterseite des WINBOT an, sodass die Nut mit der blauen Markierung übereinstimmt. Drücken Sie ihn dann mit den Händen fest an, damit der Wischmopp fest hält.

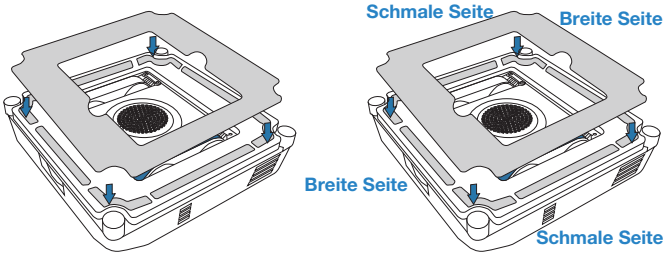

2 Füllen Sie den Wassertank auf

Die Verwendung mit dem ECOVACS WINBOT Reinigungsmittel wird empfohlen. Das maximale Volumen des Wassertanks beträgt ca. 60 ml. Im Schnellreinigungsmodus reicht der volle Wassertank aus, um etwa 20 m^2 kontinuierlich mit Wasser zu besprühen.

Geben Sie nicht zu viel Reinigungsmittel hinzu, damit der Wassertank nicht überläuft.
Fügen Sie kein gereinigtes oder gefiltertes Wasser hinzu.
Bitte verwenden Sie das ECOVACS WINBOT Reinigungsmittel. Die Verwendung anderer Reinigungsmittel könnte sich negativ auf die Reinigungsleistung auswirken.
Ist die Reinigungsmittel aufgebraucht, kann übergangsweise stattdessen Leitungswasser verwendet werden. Durch die Verwendung des ECOVACS WINBOT Reinigungsmittels kann eine bessere Reinigungsleistung erzielt werden.

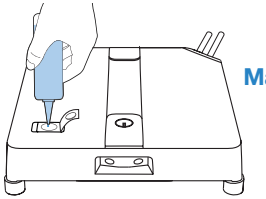

Maximal 60 ml

Hinweis:

1. Stecken Sie Ihre Finger nicht in die Einfüllöffnung.
2. Wischen Sie die Wassertropfen auf dem Gehäuse und den vier Sprühöffnungen sauber ab, um den normalen Betrieb nicht zu beeinträchtigen.

3 Binden Sie das Sicherungsseil fest

Binden Sie das Sicherungsseil ordnungsgemäß an einem stabilen Gegenstand fest, der nicht leicht bewegt werden kann (z. B. Tischbein, Stuhlbein, Bettbein, Sofabein, Gardinenstange, Treppenhandlauf usw.), und verriegeln Sie den Karabiner wie unten gezeigt.

Hinweis: Bitte verwenden Sie das Gerät nur unter Aufsicht.

Weder Personen noch Tiere dürfen sich direkt unter dem Arbeitsbereich des WINBOT aufhalten. Stellen Sie sicher, dass sich unter diesem Bereich keine wertvollen oder zerbrechlichen Gegenstände befinden.

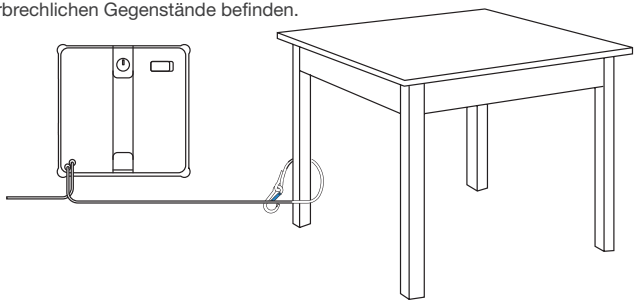

Aus Sicherheitsgründen müssen Sie darauf achten, dass der Karabiner vor dem Gebrauch gesichert wird.

* Es wird empfohlen, das Sicherungsseil mit dem Karabiner an einem festen und sicheren Metallgeländer zu befestigen.

4 Schließen Sie Netzkabel, Netzteil und Stecker des WINBOT an.

Bitte stellen Sie sicher, dass der Akku vor der Verwendung vollständig aufgeladen ist. Die Ladezeit beträgt ca. 3 Stunden.

* Unterbrechen Sie die Stromversorgung nicht, während der WINBOT läuft, da sonst Absturzgefahr besteht.
* Es wird insbesondere darauf hingewiesen, dass der Luftfahrtstecker fest sitzen muss.

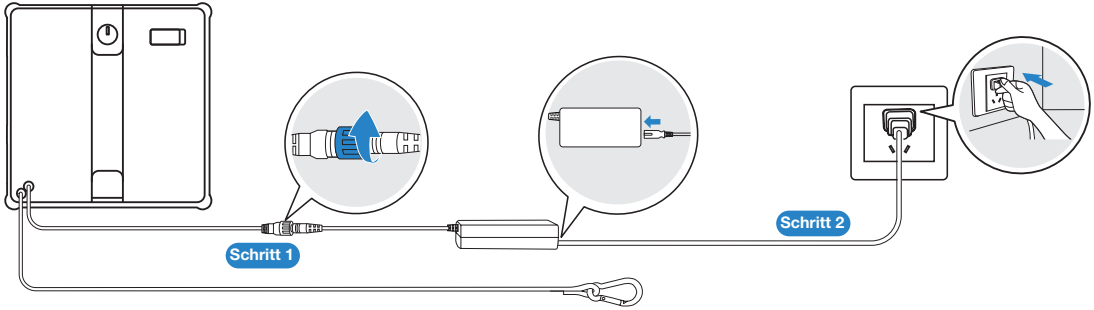

Schließen Sie die Geräte ordnungsgemäß in der oben angegebenen Reihenfolge an. Werden sie unsachgemäß angeschlossen, kann dies zu Ladestörungen oder Beschädigung des Akkus führen.

3 Schnellstart

1 Start

1. Schließen Sie die Stromversorgung an und drücken Sie die Starttaste auf dem WINBOT 2 Sekunden lang.
2. Nachdem Sie hören, dass der Lüfter anläuft, platzieren Sie die Unterseite des WINBOT (die Seite mit dem Wischmopp) auf dem Glas. Der WINBOT haftet automatisch am Fenster und beginnt mit der Reinigung.

* Bringen Sie den WINBOT beim Reinigen von rahmenlosen Glasflächen nicht zu nah am Rand an. Es wird ein Abstand von mehr als 10 cm zum Rand empfohlen.
* Der WINBOT kann nur ebene Oberflächen reinigen. Bitte achten Sie darauf, dass die Glasstärke mindestens 3 mm beträgt.
* Platzieren Sie den Lüfter nach dem Einschalten nicht in der Nähe von Haaren oder anderen kleinen Gegenständen, um den Lüfter nicht zu blockieren.
* Untersuchen Sie vor der Reinigung den Bereich, in dem Sie den WINBOT anbringen möchten, auf kleine Partikel. Sollten Partikel vorhanden sein, entfernen Sie diese bitte oder wechseln Sie in einen Bereich ohne Partikel, um das Verkratzen des Glases zu vermeiden.
* Bitte trocknen Sie die Wassertropfen am Sprühauslass vor der Reinigung.

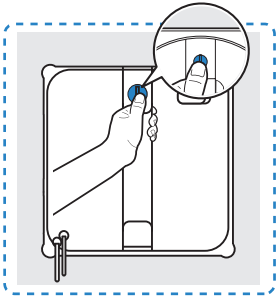

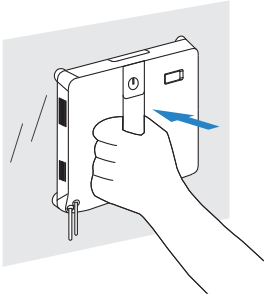

2 Wartung während der Reinigung

Bei stark verschmutztem Glas waschen bzw. ersetzen Sie den Wischmopp bitte mehrmals und reinigen Sie die vier sphärischen Sensoren rechtzeitig.

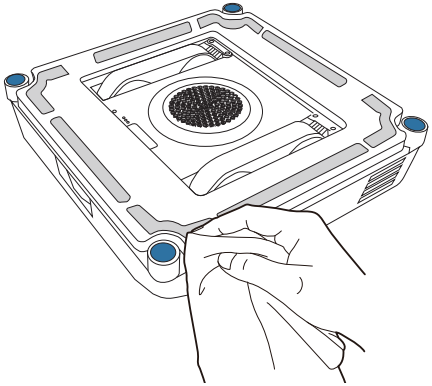

* Reinigen Sie den Wischmopp rechtzeitig, wenn er schmutzig ist. Achten Sie darauf, dass die kleinen Partikel auf dem Wischmopp vollständig entfernt werden, um das Verkratzen des Glases zu vermeiden.

3 Beenden

Unterbrechen

Drücken Sie während der Reinigung ⏻ auf dem WINBOT oder pausieren Sie ihn über die App.

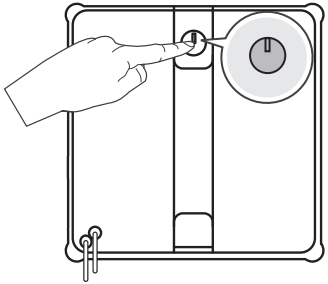

Entfernen Sie den WINBOT

Wenn die Reinigung abgeschlossen ist, kehrt der WINBOT in die Ausgangsposition zurück und gibt einen Piepton aus. Bitte halten Sie den Griff gut fest. Drücken Sie ⏻ 2 Sekunden lang und entfernen Sie ihn, wenn der Lüfter nicht mehr läuft.

* Bitte gießen Sie das Reinigungsmittel nach der Reinigung aus.

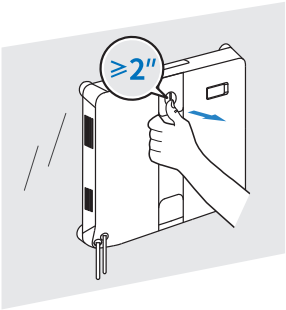

Ausschalten

Schalten Sie zum Herunterfahren die Stromversorgung aus.

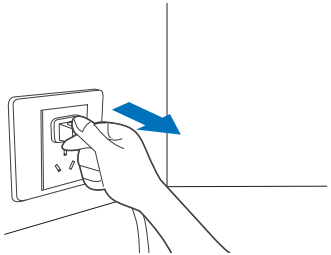

Lösen Sie das Sicherungsseil

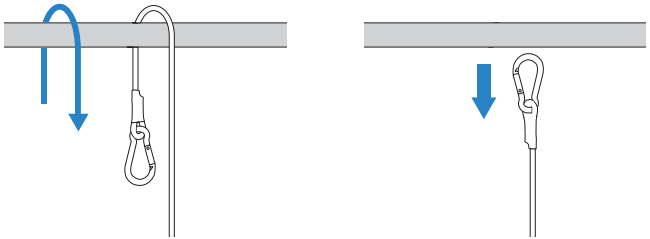

4 Laden Sie die ECOVACS Home App herunter

1. Scannen Sie den QR-Code unter der oberen Abdeckung, um die App herunterzuladen.

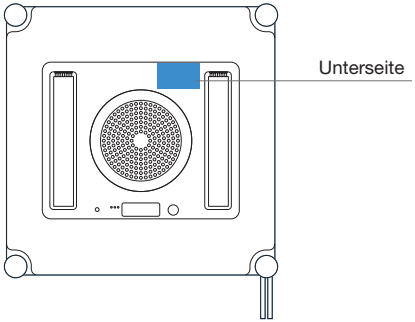

2. Scannen Sie den QR-Code oder suchen und laden Sie die App ECOVACS HOME im App Store herunter.

iOS

Android

ECOVACS HOME

Hinweis: Wenn die Installation abgeschlossen ist, schließen Sie bitte die Registrierung, Anmeldung und Netzwerkverbindung gemäß den Anweisungen in der App ab.

5. Technische Spezifikationen

WINBOT-Modell	WG841-01	Netzteilmodell	GM95-240375-D
Nenneingang	24 V ⎓ 3,75 A	Eingang:	100 – 240 V~ 50-60 Hz, 2,5 A
Nennleistung	90 W	Ausgabe:	24 V ⎓ 3,75 A
WINBOT-Abmessungen (L × B × H mm)	215*215*55		
Aus/Standby-Modus	Weniger als 0,50 W		
Frequency Bands	2400-2483.5 MHz		

Output power of the wireless module is less than 100 mW.

Hinweis: Technische und Design-Spezifikationen können für kontinuierliche Produktverbesserungen geändert werden.

Consignes de sécurité importantes

Lors de l'utilisation d'un appareil électrique, des précautions de base doivent toujours être respectées, dont les suivantes :

LIRE TOUTES LES INSTRUCTIONS AVANT D'UTILISER CET APPAREIL. CONSERVER CES INSTRUCTIONS

1. Cet appareil peut être utilisé par des personnes dont les facultés physiques, sensorielles ou mentales sont diminuées, ou bien qui manquent d'expérience et de connaissances, à la condition qu'elles aient été informées sur la façon de se servir de l'appareil de manière sûre et qu'elles aient compris les risques éventuels. Les enfants ne doivent pas jouer avec l'appareil. L'appareil ne doit pas être utilisé s'il a subi une chute, s'il présente des signes visibles de dommages ou s'il fuit. L'appareil doit être maintenu hors de portée des enfants lorsqu'il est sous tension.
2. Ne pas utiliser et ne pas charger l'appareil dans des environnements extrêmement chauds ou froids (moins de 0°C ou plus de 40°C, au-delà de 85 % d'humidité), car cela pourrait affecter la durée de vie de la batterie.
3. L'appareil peut être utilisé pour nettoyer des vitres extérieures, s'il est bien fixé en position sécurisée avec le mousqueton, dans des conditions de vent modéré, sans pluie ni neige.
4. Avant toute utilisation, utiliser le mousqueton pour verrouiller le cordon de sécurité sur une rampe intérieure solide, et s'assurer que le WINBOT est solidement fixé.
5. Ne pas laisser l'appareil sans surveillance en cours d'utilisation. Pour éviter les blessures corporelles ou les dommages matériels causés par la chute accidentelle de l'appareil, s'assurer qu'aucune personne, animal ou objet fragile ne se trouve sous la zone de travail du WINBOT.
6. Ne pas utiliser cet appareil en cas de tempêtes et de vents de force 10, ou dans des zones d'une altitude de plus de 2 000 mètres.
7. Il convient de s'assurer que l'appareil est branché pendant le nettoyage. L'appareil est équipé d'une batterie de secours qui se charge pendant l'utilisation. La batterie de secours alimente l'appareil s'il se débranche ou en cas de coupure d'électricité.
8. Ne pas laisser l'appareil sans surveillance lorsqu'il est branché.
9. Pour usage domestique UNIQUEMENT (y compris vitre extérieure). Ne pas utiliser l'appareil à l'extérieur ni dans des environnements industriels ou commerciaux.
10. Ne pas utiliser sur du verre cassé ou à la surface irrégulière, tel que du verre où ont été fixés des autocollants statiques, des affiches publicitaires

ou des motifs en relief, afin d'éviter que le verre ne se brise ou que l'appareil ne chute. Ne pas utiliser sur des surfaces présentant des espaces, telles qu'un morceau de verre avec des espaces ou des trous, ou deux morceaux de verre adjacents sans cadre avec un espace entre eux, afin d'éviter que l'appareil ne chute en raison d'une fixation inadéquate.

11. Utiliser uniquement des accessoires recommandés ou vendus par le fabricant. Utiliser uniquement l'adaptateur électrique fournis par le fabricant.
12. S'assurer que la tension d'alimentation correspond à celle indiquée sur l'adaptateur électrique.
13. Ne pas utiliser l'appareil sur une vitre dont l'épaisseur de l'encadrement est inférieure à 5 mm.
14. Ne pas utiliser sur un verre de moins de 3 mm d'épaisseur ou sur des miroirs de moins de 4 mm d'épaisseur.
15. Ne pas utiliser sur du verre ou des miroirs dont la hauteur de la poignée est comprise entre 70 et 105 mm.
16. Ne pas utiliser l'appareil sur des vitres grasses.
17. En cas d'utilisation dans un environnement à forte humidité, les performances de nettoyage seront affectées.
18. Conserver l'appareil à l'abri de la chaleur et des matières inflammables.
19. Par temps de pluie, ne pas utiliser l’appareil sur une fenêtre extérieure pour éviter tout risque de dommage ou de chute de l’appareil.
20. Ne pas utiliser l'appareil s'il n'est pas fermement fixé à la vitre ou s'il présente des signes visibles de détérioration.
21. Pour réduire les risques d'électrocution, ne pas placer l'appareil dans de l'eau ou tout autre liquide. Ne pas placer ou ranger l'appareil dans un lieu où il peut tomber ou être poussé dans une baignoire ou un évier.
22. Ne pas toucher la fiche d'alimentation avec des mains mouillées.
23. Lors du chargement de l'appareil, ne pas le placer sur d'autres appareils électriques et le maintenir éloigné du feu et de tout liquide.
24. Veiller à ne pas endommager le cordon d'alimentation. Ne pas tirer sur le cordon d'alimentation, ne pas transporter l'appareil en le tenant par le cordon d'alimentation, ne pas utiliser le cordon d'alimentation comme une poignée, ne pas fermer une fenêtre sur le cordon d'alimentation ou ne pas mettre d'objets lourds sur le cordon d'alimentation. Maintenir le cordon d'alimentation à l'écart des surfaces chaudes.
25. Ne pas utiliser l'appareil si le cordon d'alimentation ou le réservoir est endommagé. Ne pas utiliser l'appareil s'il ne fonctionne pas correctement, a subi une chute, a été endommagé ou est entré en contact avec de l'eau. Ils doivent être réparés par le fabricant ou son intermédiaire de service afin

d'éviter tout accident.

26. Si le cordon d'alimentation est endommagé, il doit être remplacé par le fabricant ou son intermédiaire de service afin d'éviter tout accident.
27. La fiche doit être retirée de la prise avant le nettoyage ou l'entretien de l'appareil. Ne pas débrancher l'adaptateur électrique en tirant sur le cordon d'alimentation.
28. La batterie de secours doit être réparée par le fabricant ou son intermédiaire de service afin d'éviter tout accident.
29. La batterie de secours doit être déposée et mise au rebut conformément aux lois et réglementations locales avant la mise au rebut de l'appareil.
30. L'appareil doit être débranché avant de retirer la batterie pour procéder à la mise au rebut de l'appareil.
31. Mettre au rebut les batteries usagées conformément aux lois et réglementations locales.
32. Ne pas incinérer l'appareil, même s'il est gravement endommagé. La batterie peut exploser sous l'effet du feu.
33. L'appareil doit être utilisé conformément aux instructions figurant dans ce manuel d'instructions. La société ne peut être tenue responsable de tout dommage ou préjudice causé par une utilisation incorrecte.
34. **AVERTISSEMENT :** N’utiliser que l'unité d'alimentation amovible GM95-240375-D fournie avec cet appareil pour recharger la batterie.
35. Le robot contient des batteries que seules des personnes qualifiées peuvent remplacer.
36. La prise et l'adaptateur électrique doivent être utilisés en intérieur.
37. En cas de fuite du verre à vide sur lequel opère le WINBOT, le retirer immédiatement après le nettoyage.
38. Avant le nettoyage, veuillez inspecter la zone de fixation du WINBOT pour détecter les petites particules. S'il y en a, veuillez les retirer ou passer à une zone exempte de particules pour éviter de rayer le verre.
39. Il convient de nettoyer le patin de lavage en s'assurant que toutes les petites particules sont complètement retirées pour éviter de rayer le verre.
40. L’appareil ne doit être utilisé qu’avec l’unité fournie.
41. Gardez l’appareil hors de portée des enfants lorsqu’il est sous tension ou en train de refroidir.
42. L’appareil doit être débranché après utilisation et avant d’effectuer toute maintenance par l’utilisateur.

Afin de satisfaire aux exigences de sécurité de la FCC en matière d'exposition aux radiofréquences et aux circuits intégrés, une distance d'au moins 20 cm doit être maintenue entre cet appareil et les individus lorsque l'appareil est en fonctionnement. Pour veiller au respect de ces exigences, il n'est pas conseillé d'utiliser l'appareil à une distance inférieure à celle indiquée. L'antenne utilisée pour cet émetteur ne doit pas se trouver à proximité d'une autre antenne ou d'un autre émetteur.

	Classe II
	Transformateur d'isolement résistant aux courts-circuits
	Alimentation à découpage
	Utiliser uniquement à l'intérieur
⎓	**Courant continu**
~	**Courant alternatif**

Pour les pays de l'Union européenne

Pour obtenir des informations sur la déclaration de conformité de l'UE, rendez-vous sur https://www.ecovacs.com/global/compliance

Mise au rebut correcte de ce produit

Ce marquage indique que ce produit ne doit pas être jeté avec les autres déchets ménagers dans toute l'Union européenne. Pour prévenir d'éventuels dommages à l'environnement ou la santé humaine dus à une mise au rebut non contrôlée, recycler l'appareil de façon responsable afin d'assurer la réutilisation durable de ses ressources matérielles. Pour recycler votre appareil usagé, merci d'utiliser le système de retour et de collecte ou de contacter le détaillant qui vous l'a vendu. Il peut recycler ce produit en toute sécurité.

1. Contenu du produit

Contenu du colis

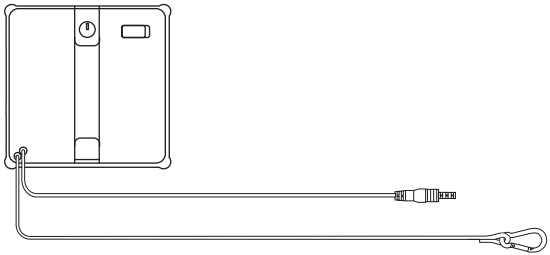

WINBOT + Corde de sécurité

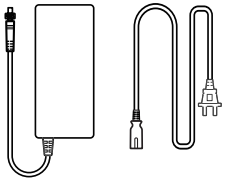

Adaptateur secteur + cordon d'alimentation

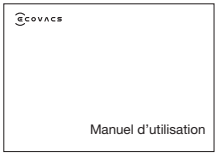

Manuel d'utilisation

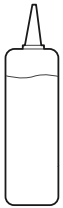

Solution de nettoyage ECOVACS de WINBOT

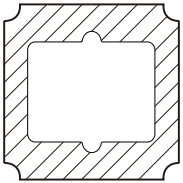

Tampon de nettoyage

* Les figures et illustrations sont données à titre indicatif et peuvent différer de l'aspect réel du produit.

Schéma du produit

WINBOT

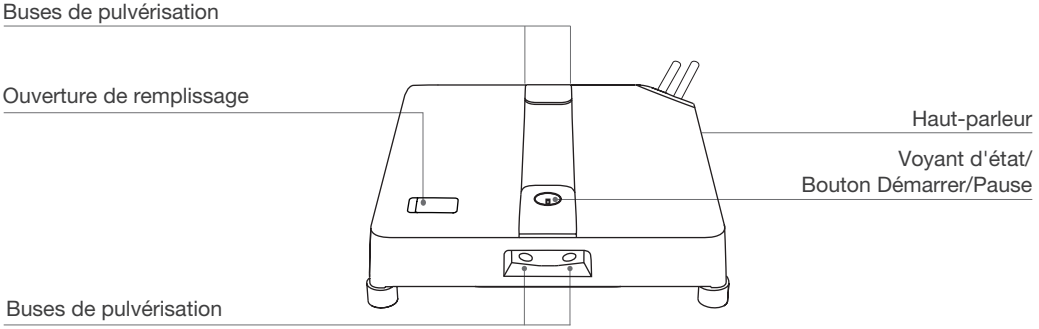

Vue du dessous

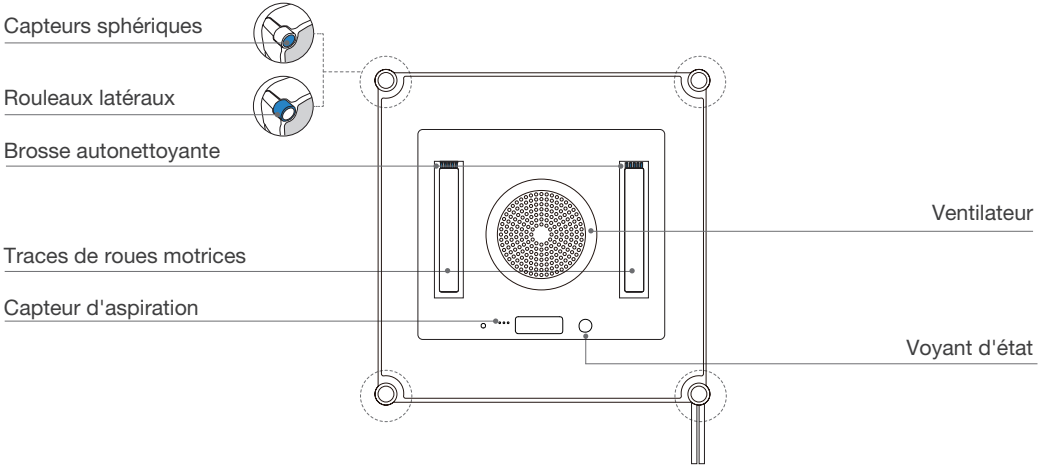

2 Préparation avant utilisation

1 Installer le tampon de nettoyage

1. Mouiller le tampon de nettoyage

Avant utilisation, mouillez le tampon de nettoyage.

2. Tourner le tampon de nettoyage

Essorez le tampon de nettoyage pour retirer de l'eau. Pour garantir une bonne performance de nettoyage, essorez-le autant que possible.

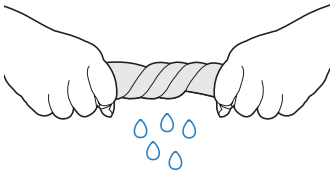

3. Collez le tampon de nettoyage

Collez le tampon de nettoyage sur le velcro situé au bas du WINBOT, avec sa rainure correspondant à la marque bleue. Appuyez ensuite sur le tampon afin qu'il adhère fermement.

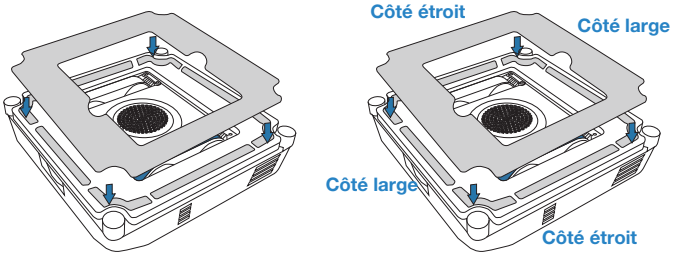

2 Remplir le réservoir d'eau

Il est recommandé de l'utiliser avec la solution de nettoyage ECOVACS WINBOT. Le volume maximum du réservoir est d'environ 60 ml. En mode Nettoyage rapide, le réservoir d'eau plein peut pulvériser de l'eau en continu pendant environ 20 ㎡ .

N'ajoutez pas trop de solution de nettoyage afin de ne pas faire déborder le réservoir.
N'ajoutez pas d'eau purifiée ni d'eau filtrée.
Veuillez utiliser la solution de nettoyage ECOVACS WINBOT. L'utilisation d'autres nettoyants pourrait avoir un effet négatif sur les performances de nettoyage.
Si la solution de nettoyage est épuisée, vous pouvez utiliser temporairement de l'eau du robinet à la place. L'utilisation de la solution de nettoyage ECOVACS WINBOT peut permettre d'obtenir de meilleures performances de nettoyage.

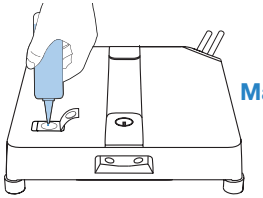

Maximum 60 ml

Remarque :

1. Ne mettez pas vos doigts dans l'ouverture de remplissage.
2. Essuyez les gouttelettes d'eau sur le corps et les quatre sorties de pulvérisation afin de ne pas affecter le fonctionnement normal.

3 Attacher la corde de sécurité

Attachez correctement la corde de sécurité à un objet stable qui ne peut pas être facilement déplacé (par exemple, un pied de table, un pied de chaise, un pied de lit, un pied de canapé, une tringle à rideau, une rampe d'escalier, etc.) et verrouillez le mousqueton comme indiqué ci-dessous.

Remarque : Veuillez vous assurer de l'utiliser sous surveillance.

Il est interdit aux personnes et aux animaux de se tenir directement sous la zone de travail de WINBOT. Assurez-vous de toute absence d'objets de valeur ou fragiles sous cette zone.

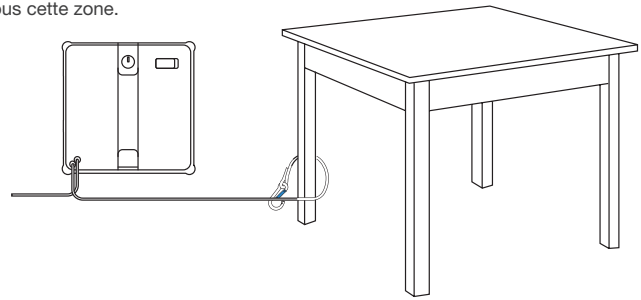

Pour garantir la sécurité, assurez-vous de bien fixer le mousqueton avant utilisation.

* Il est recommandé de fixer la corde de sécurité avec le mousqueton sur une balustrade métallique solide et sûre.

4 Connectez le cordon d’alimentation WINBOT, l’adaptateur secteur et la prise.

Veuillez vous assurer que la batterie est complètement chargée avant utilisation. Le temps de charge sera d'environ 3 heures.

* Ne coupez pas l'alimentation lorsque WINBOT est en cours d'exécution, sinon cela pourrait entraîner un risque de chute.
* Il est particulièrement souligné que la prise aviation doit être fermement connectée.

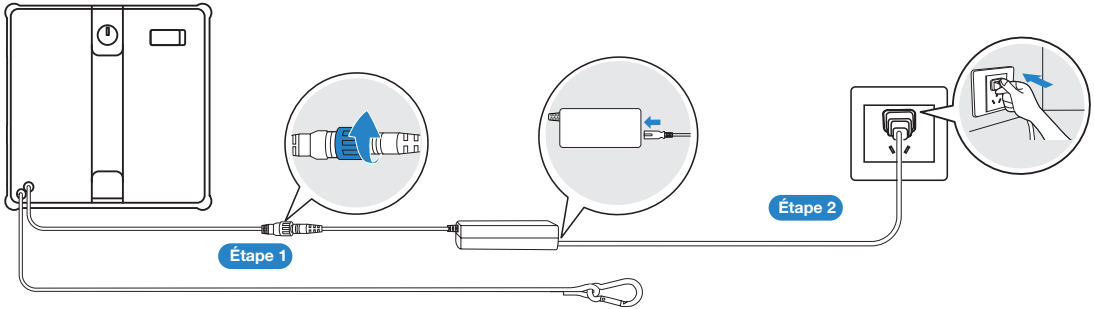

Connectez correctement dans l'ordre indiqué ci-dessus. Une connexion incorrecte peut entraîner des anomalies de charge ou endommager la batterie.

3 Démarrage rapide

1 Démarrer

1. Connectez l'alimentation et appuyez longuement sur le bouton de démarrage WINBOT pendant 2 secondes.
2. Après avoir entendu le ventilateur démarrer, placez le bas du WINBOT (le côté avec le tampon de nettoyage) sur la vitre. WINBOT adhère automatiquement à la fenêtre et commence le nettoyage.

* Ne collez pas le WINBOT trop près du bord lors du nettoyage du verre sans cadre. Il est recommandé de se tenir à plus de 10 cm du bord.
* WINBOT ne peut nettoyer que les surfaces planes. Veuillez vous assurer que l'épaisseur du verre n'est pas inférieure à 3 mm.
* Ne placez pas le ventilateur à proximité de cheveux et d'autres petits objets après la mise sous tension, afin de ne pas bloquer le ventilateur.
* Avant le nettoyage, veuillez observer la zone dans laquelle fixer WINBOT pour détecter d'éventuelles petites particules. En cas de présence de particules, veuillez les retirer ou les déplacer vers une zone sans particules pour éviter de rayer le verre.
* Veuillez sécher les gouttes d'eau à la sortie du pulvérisateur avant le nettoyage.

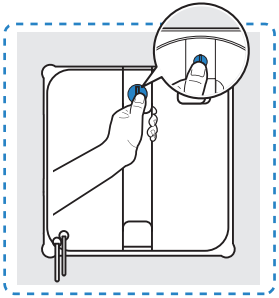

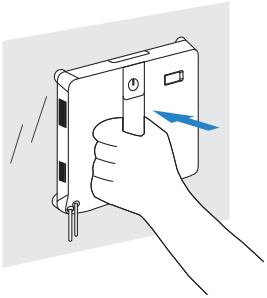

2 Maintenance pendant le nettoyage.

Pour les vitres très tachées, veuillez laver ou remplacer le tampon de nettoyage plusieurs fois et nettoyer les quatre capteurs sphériques à temps.

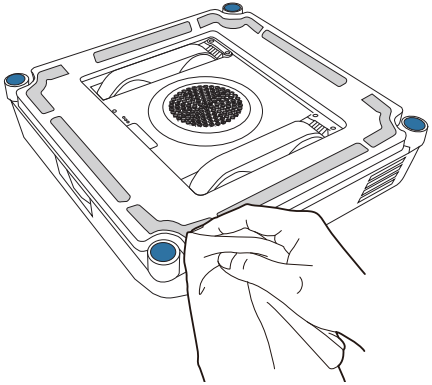

* Nettoyez à temps lorsque le tampon de nettoyage est sale. Assurez-vous que les petites particules présentes sur le tampon de nettoyage sont complètement éliminées afin d'éviter de rayer le verre.

3 Finition

Pause

Pendant le nettoyage, appuyez sur ⏻ sur WINBOT ou mettez-le en pause via l'application.

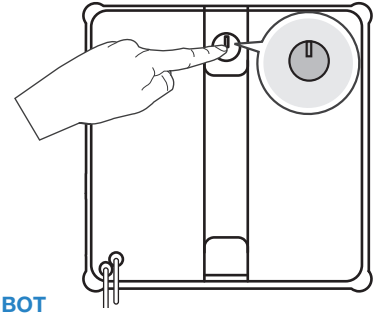

Retirer WINBOT

Une fois le nettoyage terminé, WINBOT revient à la position de départ et émet un bip. Veuillez tenir fermement la poignée. Appuyez et maintenez ⏻ enfoncé pendant 2 secondes, et retirez-le une fois que le ventilateur cesse de fonctionner.

* Veuillez vider la solution de nettoyage après le nettoyage.

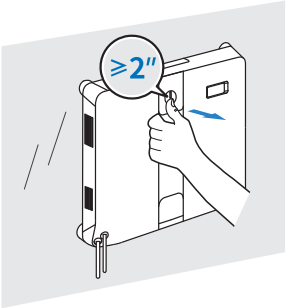

Mise à l'arrêt

Coupez l'alimentation pour arrêter.

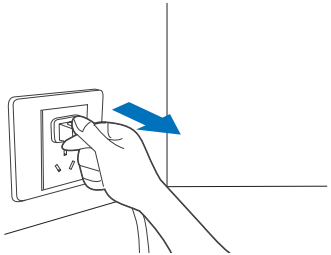

Détacher la corde de sécurité

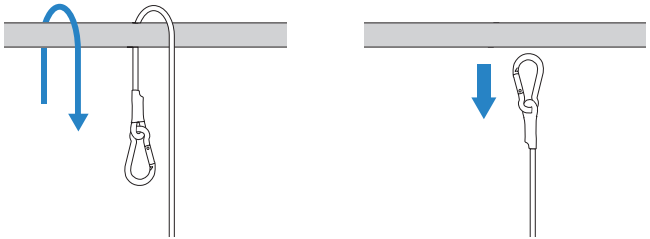

4 Téléchargez l'application ECOVACS Home

1. Scannez le code QR sous le capot supérieur pour télécharger l'application.

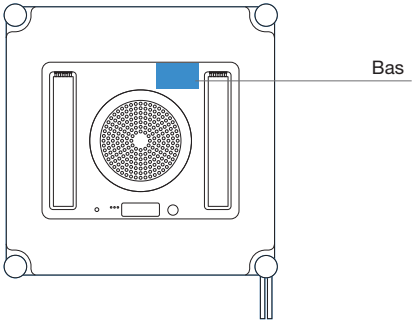

2. Scannez le code QR ou recherchez et téléchargez l'application ECOVACS HOME dans l'App Store.

iOS

Android

ECOVACS HOME

Remarque : Une fois l'installation terminée, veuillez terminer l'enregistrement, la connexion et la connexion au réseau conformément aux instructions détaillées dans l'application.

5. Caractéristiques techniques

Modèle de WINBOT	WG841-01	Modèle d'adaptateur secteur	GM95-240375-D
Entrée nominale	24 V ⎓ 3,75 A	Entrée :	100-240 V ~ 50-60 Hz, 2,5 A
Puissance nominale	90 W	Sortie :	24 V⎓3,75 A
Dimensions de WINBOT (L × l × H mm)	215 * 215 * 55		
Alimentation en mode Arrêt/Veille	Moins de 0,50 W		
Bandes de fréquence	2 400-2 483,5 MHz		

La puissance de sortie du module sans fil est inférieure à 100 mW.

Remarque : Les spécifications techniques et de conception peuvent être modifiées pour une amélioration continue du produit.

Importanti istruzioni sulla sicurezza

Quando si usa un elettrodomestico, è necessario seguire delle precauzioni di base:

LEGGERE TUTTE LE ISTRUZIONI PRIMA DI UTILIZZARE L'APPARECCHIO. CONSERVARE QUESTE ISTRUZIONI

1. Questo apparecchio può essere usato da persone con capacità fisiche, sensoriali o mentali ridotte o scarsa esperienza e conoscenza, a condizione che abbiano ricevuto assistenza o istruzioni per l'uso dell'apparecchio in un modo sicuro e che comprendano i potenziali rischi correlati. I bambini non devono giocare con l'apparecchio. L'apparecchio non deve essere usato se è caduto, né se presenta danni visibili o perdite. Tenere l'apparecchio fuori dalla portata dei bambini quando è in funzione.
2. Non utilizzare o caricare l'apparecchio in ambienti estremamente caldi o freddi (al di sotto di 0 ˚C o al di sopra di 40 ˚C, al di sopra del 85% di umidità) poiché l'operazione può ripercuotersi sulla durata della batteria.
3. L'apparecchio può essere utilizzato per pulire la parte esterna delle finestre, se collegato correttamente a una posizione sicura con il moschettone e in condizioni di assenza di vento, pioggia o neve.
4. Prima dell'uso, utilizzare il moschettone per bloccare il cavo di sicurezza su una robusta ringhiera per interni e assicurarsi che WINBOT sia fissato saldamente.
5. Non lasciare l'apparecchio incustodito durante l'uso. Per evitare lesioni personali o danni materiali causati da cadute accidentali dell'apparecchio, assicurarsi che non vi siano persone, animali o oggetti preziosi e fragili sotto l'area di lavoro di WINBOT.
6. Non utilizzare l'apparecchio in caso di tempeste o vento forza 10, o in aree in cui l'altitudine supera i 2000 metri.
7. Assicurarsi che l'apparecchio sia collegato alla presa di corrente durante la pulizia. L'apparecchio è dotato di una batteria di sicurezza che si ricarica durante l'uso. La batteria di sicurezza alimenta l'apparecchio se viene scollegato o in caso di guasto elettrico.
8. Non lasciare l'apparecchio incustodito quando è collegato alla presa di corrente.
9. SOLO per uso domestico (compresa la parte esterna delle finestre). Non utilizzare l'apparecchio in ambienti commerciali o industriali.
10. Non utilizzare su vetri rotti o irregolari, ad

esempio vetri con adesivi statici, poster pubblicitari o motivi sollevati, in modo da evitare la rottura del vetro o la caduta dell'apparecchio. Non utilizzare su superfici con spazi vuoti, come ad esempio una porzione di vetro con spazi o fori, o due porzioni di vetro adiacenti senza telaio con uno spazio tra loro, in modo da evitare la caduta dell'apparecchio a causa di un fissaggio inadeguato.

11. Utilizzare solo accessori consigliati o forniti dal produttore. Utilizzare esclusivamente l'adattatore di alimentazione fornito dal produttore.
12. Assicurarsi che il voltaggio dell'alimentazione corrisponda al voltaggio indicato sull'adattatore di alimentazione.
13. Non utilizzare l'apparecchio su un vetro con un telaio di dimensioni inferiori a 5 mm.
14. Non utilizzare su vetri con spessore inferiore a 3 mm o specchi con spessore inferiore a 4 mm.
15. Non utilizzare su vetri o specchi con altezza della maniglia di 70~105 mm.
16. Non utilizzare l'apparecchio su finestre sporche di unto.
17. Se utilizzato in ambienti ad alta umidità, le prestazioni di pulizia potrebbero risultare compromesse.
18. Riporre l'apparecchio in un luogo lontano da fonti di calore e materiali infiammabili.
19. In condizioni di pioggia, non utilizzare l'apparecchio sulla parte esterna della finestra per evitare il rischio di danni o cadute dell'apparecchio.
20. Non utilizzare l'apparecchio se non è saldamente fissato sul vetro o presenta segni visibili di danneggiamento.
21. Per ridurre il rischio di scosse elettriche, non posizionare l'apparecchio in acqua o in altri liquidi. Non posizionare o riporre l'apparecchio dove è possibile che cada o venga trascinato in un lavandino o una vasca.
22. Non toccare la spina di alimentazione con le mani bagnate.
23. Quando si ricarica l'apparecchio, non posizionarlo sopra altri apparecchi elettrici e tenerlo a distanza da fiamme e liquidi.
24. Fare attenzione a non danneggiare il cavo di alimentazione. Non trascinare o trasportare l'apparecchio tramite il cavo di alimentazione, non utilizzare il cavo di alimentazione a mo' di maniglia, non chiudere una finestra schiacciando il cavo di alimentazione e non posizionarvi oggetti pesanti. Tenere il cavo di alimentazione lontano da superfici calde.
25. Non utilizzare l'apparecchio con prese o cavi di alimentazione danneggiati. Non utilizzare

l'apparecchio se non funziona correttamente, se è caduto, se è danneggiato o se è venuto in contatto con acqua. In questi casi, sarà necessaria la riparazione da parte del produttore o tramite il servizio clienti per evitare rischi.

26. In caso di danneggiamento del cavo di alimentazione, sarà necessario sostituirlo presso il produttore o tramite il servizio clienti per evitare rischi.
27. È necessario rimuovere la spina dalla presa di corrente prima di pulire o effettuare operazioni di manutenzione sull'apparecchio. Non scollegare l'adattatore di alimentazione tirando il cavo di alimentazione.
28. La batteria di sicurezza deve essere sostituita dal produttore o tramite il servizio clienti per evitare rischi.
29. È necessario rimuovere e smaltire la batteria di sicurezza secondo le leggi e le normative vigenti prima dello smaltimento dell'apparecchio.
30. L'apparecchio deve essere scollegato dalla presa prima di rimuovere la batteria per lo smaltimento dell'apparecchio.
31. Gettare le batterie usate secondo le leggi e le normative vigenti.
32. Non incenerire l'apparecchio anche nel caso in cui sia molto danneggiato. La batteria potrebbe esplodere e provocare un incendio.
33. Utilizzare l'apparecchio secondo le indicazioni fornite nel presente Manuale d'istruzioni. L'azienda non potrà essere ritenuta responsabile per eventuali danni o infortuni causati da un utilizzo inappropriato.
34. **AVVERTENZA:** per ricaricare la batteria, utilizzare solo l'unità di alimentazione rimovibile GM95-240375-D fornita con l'apparecchio.
35. Il robot contiene batterie sostituibili solo da persone competenti.
36. La spina e l'adattatore di alimentazione devono essere utilizzati in ambienti interni.
37. Se il vetro sottovuoto su cui è in funzione WINBOT perde, rimuovere l'apparecchio subito dopo aver completato la pulizia.
38. Prima della pulizia, osservare l'area per il fissaggio di WINBOT per eventuali piccole particelle. Se sono presenti, rimuoverle o passare a un'area priva di particelle per evitare di graffiare il vetro.
39. Pulire il panno di lavaggio per tempo e assicurarsi che eventuali piccole particelle su di esso siano state rimosse completamente per evitare di graffiare il vetro.
40. L’apparecchio deve essere utilizzato solo con l’unità fornita.
41. Tenere l’apparecchio fuori dalla portata dei bambini quando è sotto tensione o in fase di

raffreddamento.

42. L’apparecchio deve essere scollegato dopo l’uso e prima di eseguire qualsiasi operazione di manutenzione da parte dell’utente.

Per soddisfare i requisiti in materia di esposizione RF, è consigliabile mantenere una distanza di 20 cm o più tra il dispositivo e le persone durante il funzionamento dell'apparecchio.
Per garantire la conformità, non è consigliato il funzionamento a distanze ravvicinate. L'antenna utilizzata per questo trasmettitore non deve essere utilizzata in combinazione con altre antenne o trasmettitori.

	Classe II
	Trasformatore isolante di sicurezza anti cortocircuito
	Alimentatore a commutazione
	Solo per uso in interni
	Corrente continua
	Corrente alternata

Per i paesi dell'Unione europea

Per informazioni sulla dichiarazione di conformità UE, visitare il sito Web https://www.ecovacs.com/global/compliance

Istruzioni per il corretto smaltimento del prodotto

Questo simbolo indica che il prodotto non dovrebbe essere smaltito insieme ad altri rifiuti domestici in tutta l'Unione europea. Per evitare danni all'ambiente o alla salute provocati da uno smaltimento di rifiuti non controllato, riciclare in maniera responsabile per promuovere il riutilizzo sostenibile delle risorse materiali. Per riciclare l'apparecchio usato, usare i servizi di ritiro e raccolta o contattare il rivenditore dove è stato acquistato il prodotto, che sarà in grado di smaltirlo correttamente.

1. Contenuto del prodotto

Contenuto della confezione

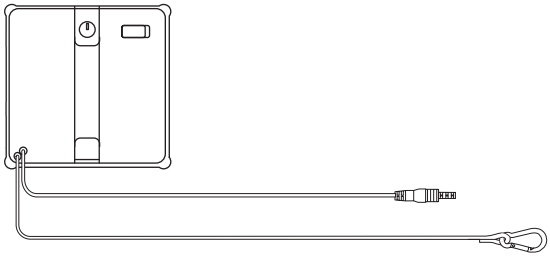

WINBOT + cavo di sicurezza

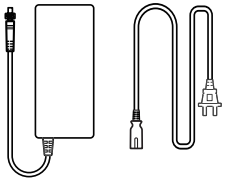

Alimentatore + cavo di alimentazione

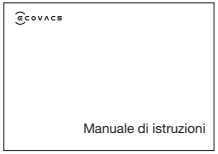

Manuale di istruzioni

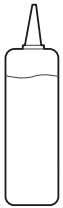

Soluzione di pulizia ECOVACS WINBOT

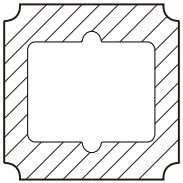

Panno di lavaggio

* Le figure e le illustrazioni hanno solo scopo di riferimento e potrebbero differire dall'aspetto effettivo del prodotto.

Schema del prodotto

WINBOT

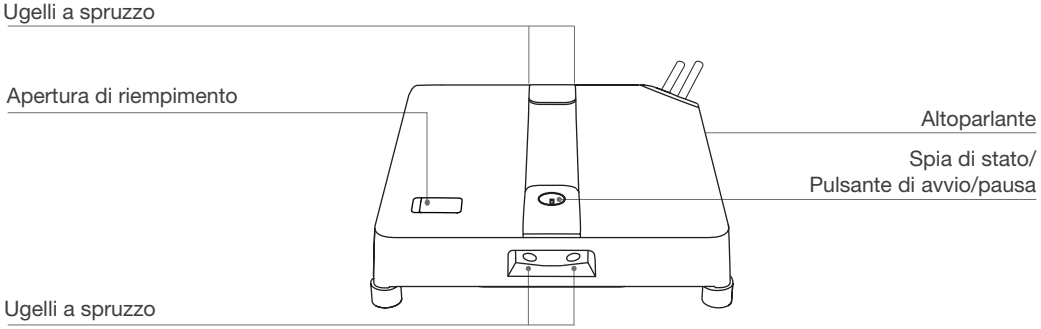

Vista dal basso

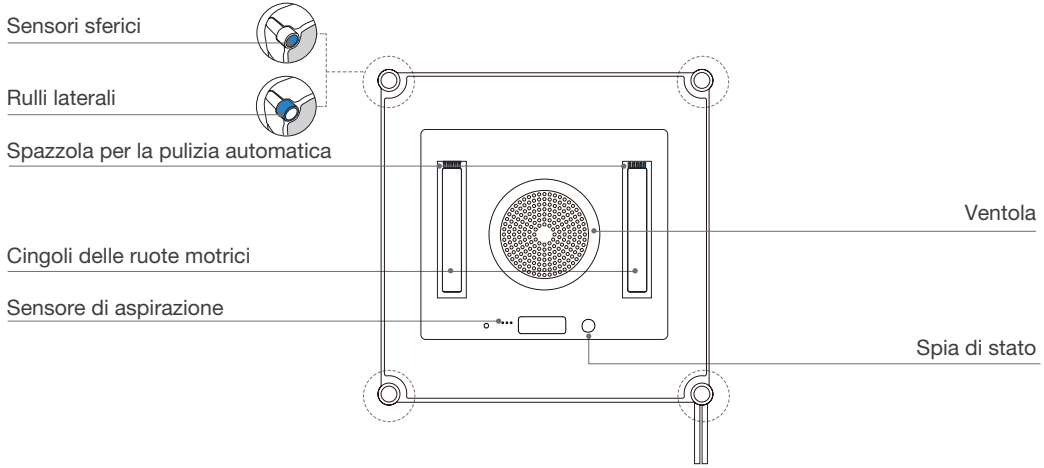

2 Preparazione prima dell'uso

1 Installazione del panno di lavaggio

1. Bagnare il panno di lavaggio

Prima dell'uso, bagnare il panno di lavaggio.

2. Strizzare il panno

Strizzare il panno per eliminare l'acqua in eccesso. Per garantire un'efficacia di pulizia ottimale, strizzarlo il più possibile.

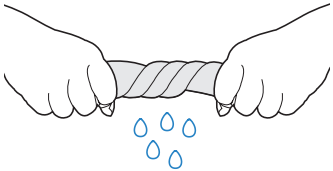

3. Agganciare il panno di lavaggio

Agganciare il panno di lavaggio al velcro nella parte inferiore del WINBOT, con la scanalatura corrispondente al segno blu. Quindi premere con le mani per far sì che il panno aderisca saldamente.

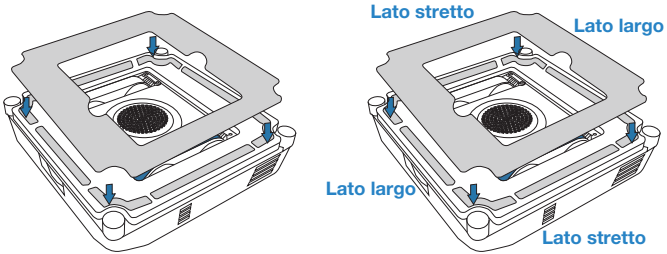

2 Riempire il serbatoio dell'acqua

Si consiglia di utilizzare la soluzione detergente ECOVACS WINBOT. Il volume massimo del serbatoio è di circa 60 ml. Nella modalità di pulizia rapida, il serbatoio dell'acqua pieno può spruzzare acqua ininterrottamente per circa 20 m^2 .

Non aggiungere troppa soluzione detergente, per evitare che il serbatoio trabocchi.
Non aggiungere acqua purificata e acqua filtrata.
Utilizzare la soluzione detergente ECOVACS WINBOT. L'uso di altri detergenti potrebbe avere effetti negativi sull'efficacia della pulizia.
Se la soluzione detergente è esaurita, è possibile sostituirla temporaneamente con acqua del rubinetto. Utilizzando la soluzione detergente ECOVACS WINBOT è possibile ottenere prestazioni di pulizia migliori.

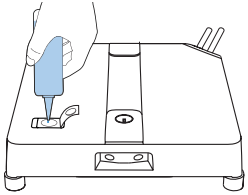

Massimo 60 ml

Nota:

1. Non mettere le dita nell'apertura di riempimento.
2. Pulire le gocce d'acqua presenti sul corpo e sui quattro erogatori a spruzzo, per non comprometterne il normale funzionamento.

3 Legare il cavo di sicurezza

Legare correttamente il cavo di sicurezza a un oggetto stabile che non possa essere spostato facilmente (ad esempio la gamba di un tavolo, la gamba di una sedia, la gamba di un letto, la gamba di un divano, l'asta di una tenda, un corrimano delle scale, ecc.) e bloccare il moschettone come mostrato sotto.

Nota: utilizzare sotto supervisione.

Persone o animali non devono sostare direttamente sotto l'area di lavoro del WINBOT. Accertarsi che sotto quest'area non ci siano oggetti di valore o fragili.

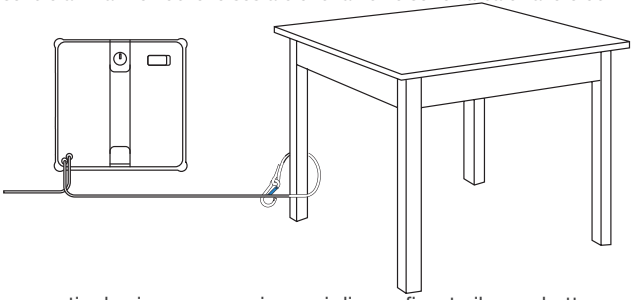

Per garantire la sicurezza, assicurarsi di aver fissato il moschettone prima dell'uso.

* Si consiglia di fissare il cavo di sicurezza con il moschettone a una ringhiera metallica solida e sicura.

4 Collegare il cavo di alimentazione, l'alimentatore e la spina del WINBOT.

Assicurarsi che la batteria sia completamente carica prima dell'uso. Il tempo di ricarica sarà di circa 3 ore.

* Non interrompere l'alimentazione quando WINBOT è in funzione, altrimenti potrebbe verificarsi il rischio di caduta.
* In particolare, la spina aerea deve essere collegata saldamente.

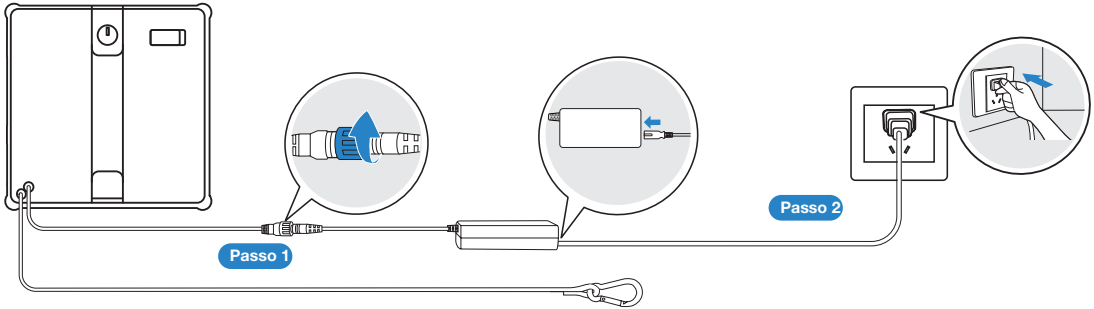

Collegare correttamente nell'ordine indicato sopra. Un collegamento non corretto può causare anomalie nella carica o danneggiare la batteria.

3 Avvio rapido

1 Avvio

1. Collegare l'alimentatore e tenere premuto il pulsante di avvio del WINBOT per 2 secondi.
2. Dopo aver sentito la ventola avviarsi, appoggiare la parte inferiore del WINBOT (il lato con il panno per la pulizia) sul vetro. WINBOT aderirà automaticamente alla finestra e inizierà a pulire.

* Non avvicinare troppo il WINBOT al bordo quando si pulisce un vetro senza telaio. Si consiglia di mantenere una distanza dal bordo superiore a 10 cm.
* WINBOT può pulire solo superfici piane. Assicurarsi che lo spessore del vetro non sia inferiore a 3 mm.
* Dopo l'accensione non avvicinare la ventola ai capelli o ad altri piccoli oggetti, per evitare di bloccarla.
* Prima della pulizia, controllare che non vi siano piccole particelle nell'area in cui verrà posizionato il WINBOT. Se presenti, rimuoverle o spostarsi in un'area priva di particelle per evitare di graffiare il vetro.
* Asciugare le gocce d'acqua dall'erogatore a spruzzo prima della pulizia.

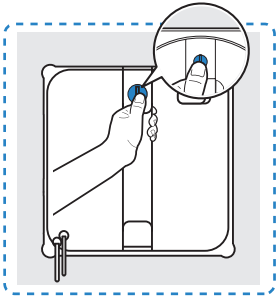

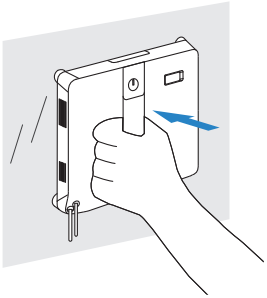

2 Manutenzione durante la pulizia

In caso di vetri molto macchiati, lavare o sostituire più volte il panno di lavaggio e pulire tempestivamente i quattro sensori sferici.

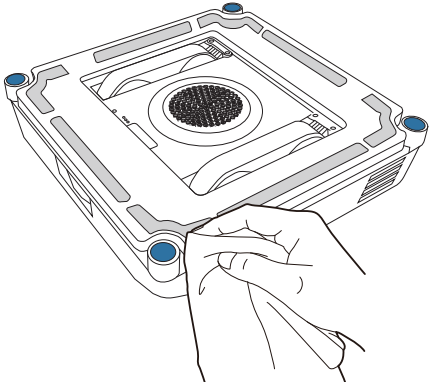

* Pulire tempestivamente quando il panno è sporco. Accertarsi di rimuovere completamente le piccole particelle presenti sul panno per evitare di graffiare il vetro.

3 Fine

Pausa

Durante la pulizia, premere ⏻ sul WINBOT oppure metterlo in pausa tramite l'app.

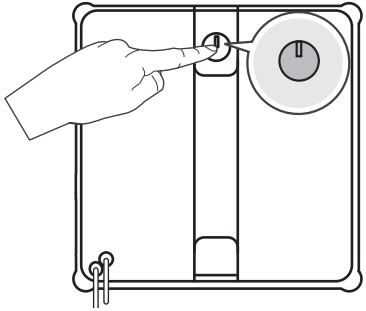

Rimozione del WINBOT

Una volta completata la pulizia, il WINBOT tornerà alla posizione iniziale ed emetterà un segnale acustico. Tenere saldamente la maniglia. Tenere premuto ⏻ per 2 secondi e rimuoverlo quando la ventola smette di funzionare.

* Dopo la pulizia, scaricare la soluzione detergente.

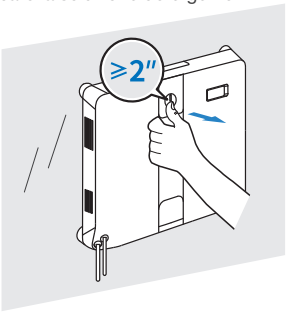

Spegnimento

Disattivare l'alimentazione per spegnere.

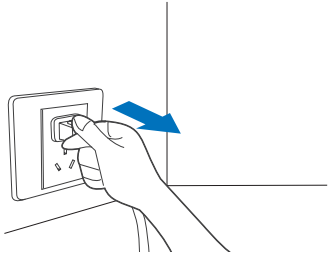

Sganciare il cavo di sicurezza

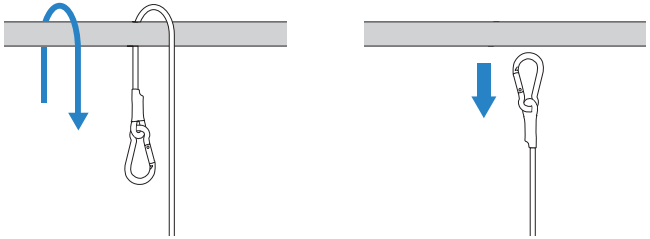

4 Scarica l'app ECOVACS Home

1. Scansionare il codice QR sotto il coperchio superiore per scaricare l'app.

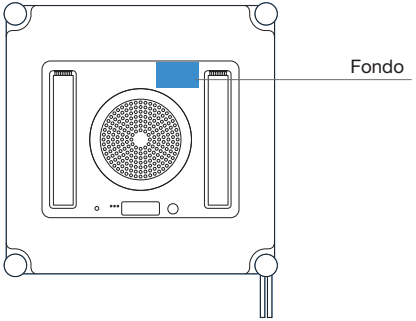

2. Scansionare il codice QR o cercare e scaricare l'app ECOVACS HOME dall'app store.

iOS

Android

ECOVACS HOME

Nota: Una volta completata l'installazione, completare la registrazione, l'accesso e la connessione di rete seguendo le istruzioni nell'app.

5. Specifiche tecniche

Modello WINBOT	WG841-01	Modello dell'alimentatore	GM95-240375-D
Ingresso nominale	24 V ⎓ 3,75 A	Ingresso:	100-240 V~ 50-60 Hz 2,5 A
Potenza nominale	90 W	Uscita:	24 V ⎓ 3,75 A
Dimensioni del WINBOT (L × P × A mm)	215*215*55		
Potenza spento/modalità standby	Meno di 0,50 W		
Bande di frequenza	2400-2483,5 MHz		

La potenza di uscita del modulo wireless è inferiore a 100 mW.
Nota: le specifiche tecniche e di progettazione potrebbero subire modifiche a causa del miglioramento continuo del prodotto.

Vigtige sikkerhedsanvisninger

Når du bruger et elektrisk apparat, skal du altid følge de grundlæggende sikkerhedsforanstaltninger, herunder:

LÆS ALLE ANVISNINGERNE, FØR DU BRUGER DETTE APPARAT. GEM DISSE ANVISNINGER

1. Dette apparat kan bruges af personer med nedsatte fysiske, sensoriske eller mentale evner eller manglende erfaring og viden, hvis de er blevet vejledt eller instrueret i sikker brug af apparatet og forstår de medfølgende risici. Børn må ikke lege med apparatet. Apparatet må ikke bruges, hvis det er blevet tabt, hvis der er synlige tegn på skader, eller hvis det er utæt. Opbevar apparatet utilgængeligt for børn, når det er tændt.
2. Brug eller oplad ikke apparatet i meget varme eller kolde omgivelser (under 0 °C eller over 40 °C, over 85 % luftfugtighed), da det kan påvirke batteriets levetid.
3. Apparatet kan bruges til at rengøre vinduer udvendigt, hvis det er korrekt fastgjort til en sikker position med karabinen, vinden er rolig, og det ikke regner eller sner.
4. Før brug skal du bruge karabinhagen til at låse sikkerhedsstroppen til et stærkt indendørs gelænder og sørge for, at WINBOT er sikkert fastgjort til den.
5. Efterlad ikke apparatet uden opsyn, når det bruges. For at undgå personskade eller materiel skade som følge af, at apparatet ved et uheld falder ned, skal du sørge for, at der ikke er personer, dyr eller værdifulde, skrøbelige genstande under WINBOTs arbejdsområde.
6. Brug ikke apparatet i storm og vindstyrke 10 eller i områder, hvor højden overstiger 2000.
7. Sørg for, at apparatet er sat i stikkontakten, mens det rengører. Apparatet har et sikkerhedsbatteri, der oplades under brug. Sikkerhedsbatteriet forsyner apparatet med strøm, hvis det tages ud af stikkontakten, eller der opstår strømsvigt.
8. Efterlad ikke apparatet uden opsyn, når det er tilsluttet stikkontakten.
9. KUN til husholdningsbrug (inklusive udvendigt vindue). Brug ikke apparatet i kommercielle eller industrielle miljøer.
10. Må ikke bruges på knust eller ujævnt glas, f.eks. glas med statiske klistermærker, reklameplakater eller hævede mønstre, så

glasset ikke går i stykker, eller apparatet ikke falder ned. Brug ikke apparatet på overflader med mellemrum, f.eks. et stykke glas med mellemrum eller huller, eller to tilstødende stykker glas uden ramme med et mellemrum imellem, for at undgå, at apparatet falder ned på grund af dårlig fastgørelse.

11. Brug udelukkende tilbehør, der anbefales eller leveret af fabrikanten. Brug kun den strømadapter, der er leveret af fabrikanten.
12. Sørg for, at strømforsyningskildens spænding svarer til den spænding, der er angivet på strømadapteren.
13. Brug ikke apparatet på et indrammet glas med en ramme, der er mindre end 5 mm.
14. Må ikke anvendes på glas, der er mindre end 3 mm i tykkelsen, eller spejle, der er mindre end 4 mm i tykkelsen.
15. Må ikke bruges på glas eller spejle med en håndtagshøjde på 70 ~ 105 mm.
16. Brug ikke apparatet på fedtede vinduer.
17. Rengøringsevnen påvirkes ved brug i omgivelser med høj luftfugtighed.
18. Opbevar apparatet væk fra varme og brændbare materialer.
19. I regnvejr må apparatet ikke bruges udvendigt på vinduer for at undgå risiko for, at apparatet beskadiges eller falder ned.
20. Brug ikke apparatet, hvis det ikke sidder godt fast på glasset eller har synlige tegn på skader.
21. For at reducere risikoen for elektrisk stød må apparatet ikke kommes i vand eller anden væske. Anbring eller opbevar ikke apparatet et sted, hvor det kan falde ned eller blive trukket ned i et badekar eller en vask.
22. Rør ikke ved strømstikket med våde hænder.
23. Under opladning må apparatet ikke placeres på andre elektriske apparater, og det må ikke komme i nærheden af ild eller væske.
24. Pas på ikke at beskadige strømkablet. Undgå at trække i eller bære apparatet ved at holde i strømkablet, bruge strømkablet som håndtag, lukke vinduer på strømkablet eller placere tung vægt på strømkablet. Hold strømkablet væk fra varme overflader.
25. Må ikke anvendes med et beskadiget strømkabel eller en beskadiget stikkontakt. Apparatet må ikke bruges, hvis den ene eller den anden ikke fungerer korrekt, har været tabt, er beskadiget eller er kommet i kontakt med vand. Den må kun repareres af fabrikanten eller dennes serviceværksted for at undgå enhver risiko.
26. Hvis strømkablet bliver beskadiget, må den

kun udskiftes af fabrikanten eller dennes serviceværksted for at undgå enhver risiko.

27. Stikket skal tages ud af stikkontakten, før apparatet rengøres eller vedligeholdes. Strømadapteren må ikke frakobles ved at trække i strømkablet.
28. Sikkerhedsbatteriet må kun udskiftes af fabrikanten eller dennes serviceværksted for at undgå enhver risiko.
29. Sikkerhedsbatteriet skal fjernes og bortskaffes i henhold til lokale love og bestemmelser, før apparatet bortskaffes.
30. Apparatet skal tages ud af stikkontakten, før batteriet tages ud for at bortskaffe apparatet.
31. Bortskaf brugte batterier i overensstemmelse med lokale love og bestemmelser.
32. Apparatet må ikke sendes til forbrænding, heller ikke selv om det er alvorligt beskadiget. Batteriet kan eksplodere i ilden.
33. Apparatet skal bruges i overensstemmelse med instruktionerne i denne brugsanvisning. Selskabet kan ikke holdes erstatningspligtig eller ansvarlig for eventuelle skader eller personskader forårsaget af forkert brug.
34. **ADVARSEL:** Brug kun den aftagelige strømforsyningsenhed GM95-240375-D, der følger med dette apparat, til genopladning af batteriet.
35. Robotten indeholder batterier, der kun kan udskiftes af faglærte personer.
36. Stikket og strømadapteren skal bruges indendørs.
37. Hvis termoglasset, som WINBOT arbejder på, er utæt, skal du fjerne WINBOT umiddelbart efter, at rengøringen er fuldført.
38. Før rengøring skal du se efter, om der er små partikler i det område, hvor WINBOT skal monteres. Hvis der er nogen, skal du fjerne dem eller skifte til et partikelfrit område for at undgå at ridse glasset.
39. Rengør moppepuden i tide, og sørg for, at alle små partikler på den er fjernet helt for at undgå at ridse glasset.
40. Apparatet må kun bruges med den medfølgende enhed.
41. Hold apparatet uden for børns rækkevidde, når det er under strøm eller afkøles.
42. Apparatet skal frakobles efter brug og før brugerens vedligeholdelse af apparatet.

For at opfylde kravene til RF-eksponering skal der holdes afstand på 20 cm eller mere mellem denne enhed og personer under betjening af enheden. For at sikre overholdelse af gældende love og bestemmelser frarådes det at betjene apparatet tættere på end denne afstand. Antennen, der bruges til denne sender, må ikke placeres sammen med andre antenner eller sendere.

	Klasse II
	Kortslutningssikker isolerende transformer
	Strømforsyning til switch-mode
	Kun til indendørs brug
---	**Jævnstrøm**
~	**Vekselstrøm**

Til EU-landene

Du kan finde oplysninger om EU-overensstemmelseserklæringen på https://www.ecovacs.com/global/compliance.

Korrekt bortskaffelse af dette produkt

Denne mærkning angiver, at dette produkt ikke må bortskaffes sammen med andet husholdningsaffald i hele EU. For at forhindre eventuel skade på miljøet eller folkesundheden som følge af ureguleret bortskaffelse af affald skal apparatet genbruges på ansvarlig vis for at fremme bæredygtig genbrug af materialeressourcer. For at få sendt din brugte enhed til genbrug skal du benytte dig af retur- og genbrugssystemerne eller kontakte den forhandler, hvor dit produkt er købt. De kan sørge for, at produktet bliver genbrugt på sikker vis.

1. Produkt Indhold

Pakkens indhold

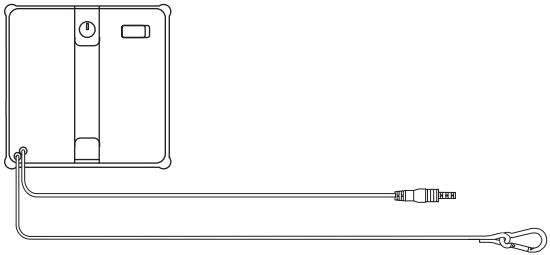

WINBOT + sikkerhedsreb

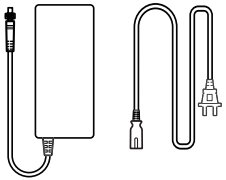

Strømadapter + netledning

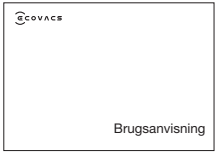

Brugsanvisning

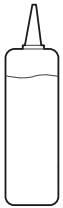

ECOVACS WINBOT rengøringsløsning

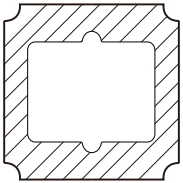

Aftørringspude

* Figurer og illustrationer er kun til reference og kan afvige fra produktets faktiske udseende.

Produktdiagram

WINBOT

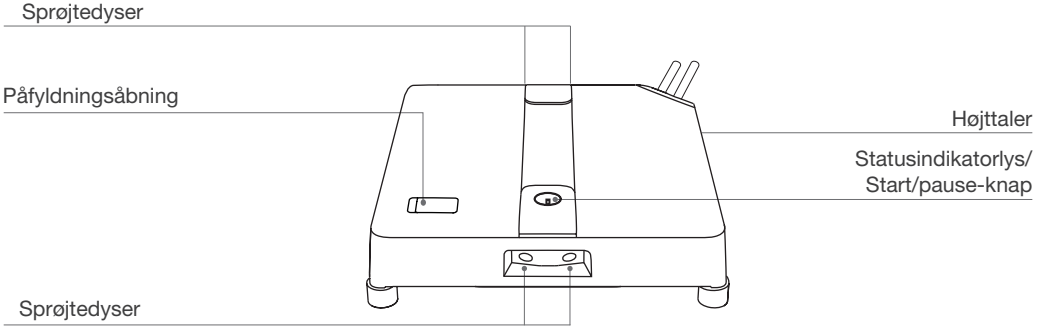

Set fra bunden

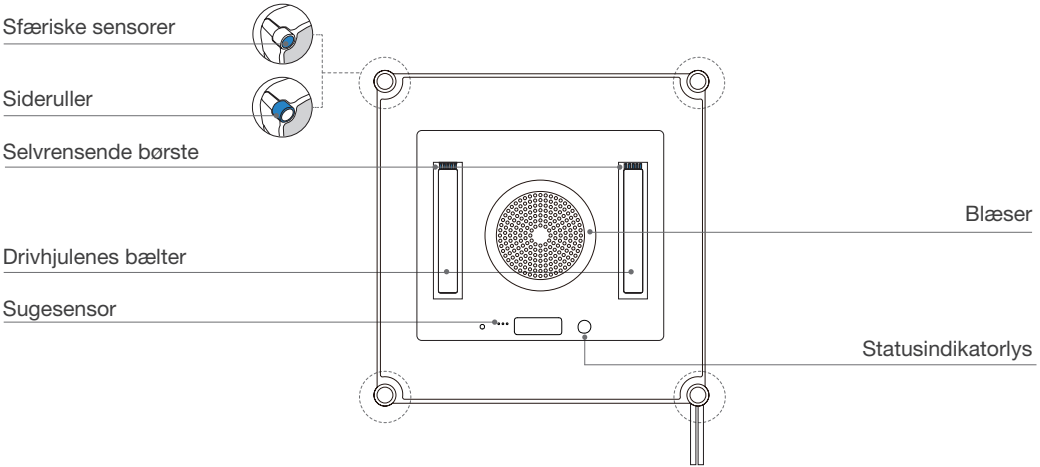

2 Forberedelse før brug

1 Installér aftørringspuden

1. Gør aftørringspuden våd

Gør aftørringspuden våd før brug.

2. Vrid aftørringspuden

Vrid aftørringspuden for at vride vandet ud. For at sikre rengøringen skal du vride den så meget ud, som du kan.

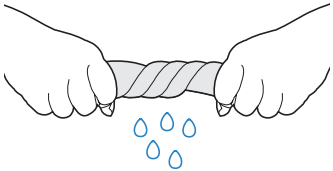

3.Sæt aftørringspuden fast

Sæt aftørringspuden fast på velcroen i bunden af WINBOT, så rillen svarer til det blå mærke. Tryk derefter på den med hænderne for at hjælpe aftørringspuden med at sidde godt fast.

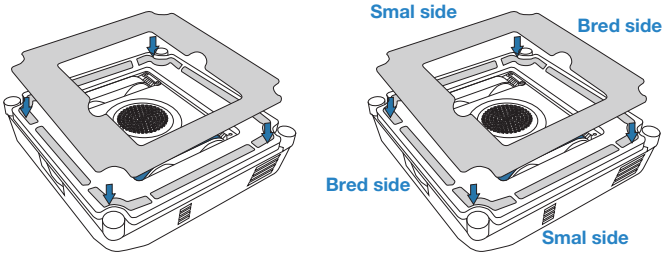

2 Fyld vandtanken op

Det anbefales at bruge den sammen med ECOVACS WINBOT rengøringsmiddel. Beholderens maksimale volumen er ca. 60 ml. I den hurtige rengøringstilstand kan en fuld vandtank sprøjte vand kontinuerligt på ca. 20 ㎡ .

Tilsæt ikke for meget rengøringsmiddel, så beholderen løber over.
Tilsæt ikke renset vand og filtreret vand.
Brug venligst ECOVACS WINBOT rengøringsmiddel. Brug af andre rengøringsmidler kan have en negativ effekt på rengøringsevnen.
Hvis rengøringsmidlet er opbrugt, kan du midlertidigt bruge vand fra hanen i stedet. Ved at bruge ECOVACS WINBOT-rengøringsmiddel kan man opnå en bedre rengøringsevne.

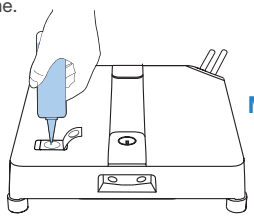

Maksimalt 60 ml

Bemærk:
1. Stik ikke fingrene ind i påfyldningsåbningen.
2. Tør vanddråber på kabinettet og de fire sprøjteudtag af, så de ikke påvirker den normale drift.

3 Bind sikkerhedsrebet fast

Bind sikkerhedsrebet korrekt til en stabil genstand, der ikke let kan flyttes (f.eks. bordben, stoleben, sengeben, sofaben, gardinstang, trappegelænder osv.), og lås karabinhagen som vist nedenfor.

Bemærk: WINBOT må kun bruges under opsyn.

Det er forbudt for mennesker og dyr at opholde sig direkte under WINBOTs arbejdsområde. Sørg for, at der ikke er værdifulde eller skrøbelige genstande under dette område.

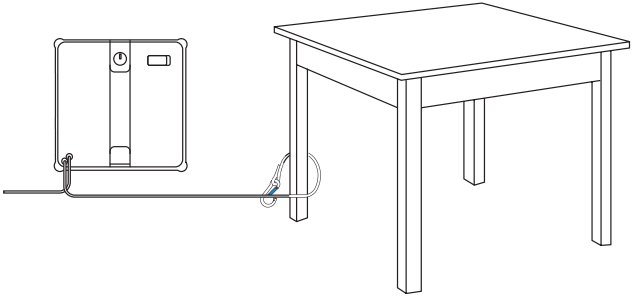

Af hensyn til sikkerheden skal du sørge for at fastgøre karabinhagen før brug.

* Det anbefales at fastgøre sikkerhedsrebet med karabinhagen til et solidt og sikkert metalgelænder.

4 Tilslut WINBOT-strømledning, strømadapter og stik.

Sørg for, at batteriet er fuldt opladet før brug. Opladningstiden er ca. 3 timer.

* Afbryd ikke strømmen, når WINBOT kører, da det ellers kan medføre risiko for fald.
* Det understreges især, at luftstikket skal være solidt forbundet.

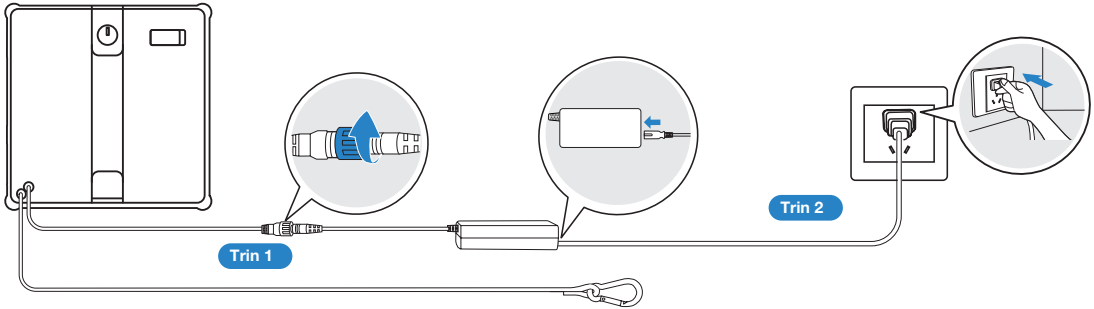

Tilslut korrekt i den rækkefølge, der er vist ovenfor. Forkert tilslutning kan medføre unormal opladning eller beskadigelse af batteriet.

3 Hurtig start

1 Start

1. Tilslut strømforsyningen, og tryk længe på WINBOT-startknappen i 2 sekunder.
2. Når du hører blæseren starte, skal du placere bunden af WINBOT (siden med aftørringspuden) på ruden. WINBOT klæber sig automatisk til vinduet og begynder at rengøre det.

* Anbring ikke WINBOT for tæt på kanten ved rengøring af ruder uden rammer. Det anbefales at anbringe den mere end 10 cm væk fra kanten.
* WINBOT kan kun rengøre flade overflader. Vær sikker på, at glastykkelsen ikke er mindre end 3 mm.
* Anbring ikke blæseren tæt på hår og andre små genstande, når den er tændt, så der ikke blokeres for blæseren.
* Før rengøring skal du se efter, om der er små partikler i det område, hvor WINBOT skal monteres. Hvis der er nogen, skal du fjerne dem eller skifte til et partikelfrit område for at undgå at ridse glasset.
* Tør venligst vanddråberne ved sprøjteudløbet af før rengøring.

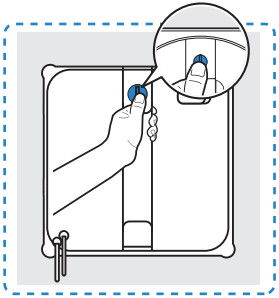

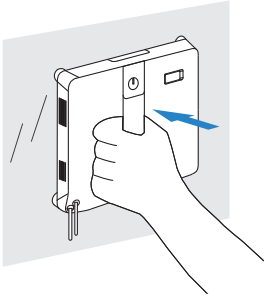

2 Vedligeholdelse under rengøring

Ved stærkt plettet glas skal du vaske eller udskifte aftørringspuden flere gange og rengøre de fire sfæriske sensorer i tide.

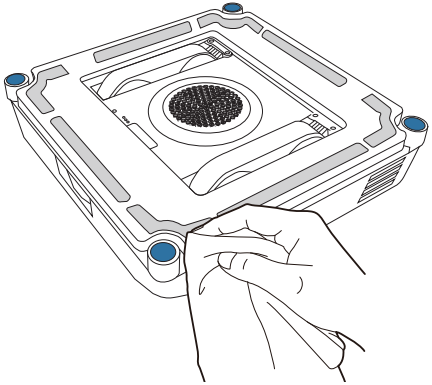

* Rengør i tide, når aftørringspuden er snavset. Sørg for, at små partikler på aftørringspuden fjernes helt for at undgå at ridse glasset.

3 Afslut

Pause

Tryk på ⏻ på WINBOT under rengøringen, eller sæt den på pause via appen.

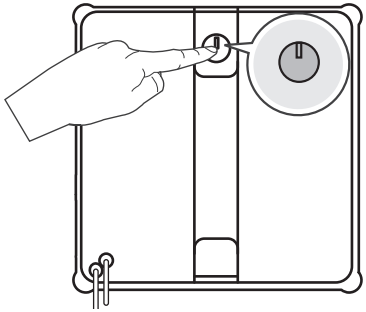

Fjern WINBOT

Når rengøringen er færdig, vender WINBOT tilbage til startpositionen og bipper. Hold godt fast i håndtaget. Tryk længe på ⏻ i 2 sekunder og fjern den, når blæseren standser.

* Hæld rengøringsmidlet ud efter rengøring.

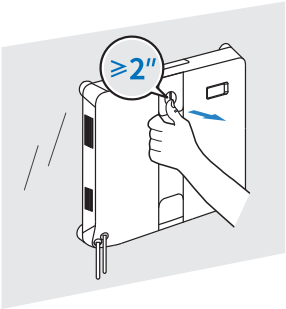

Sluk for strømmen

Sluk for strømmen for at lukke ned.

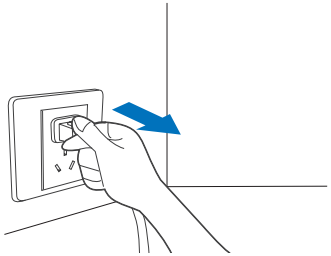

Løsn sikkerhedsrebet

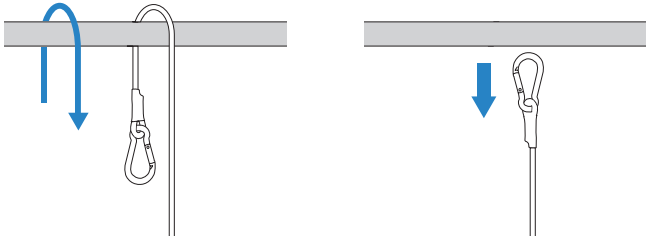

4 Download ECOVACS Home-appen

1. Scan QR-koden under topdækslet for at downloade appen.

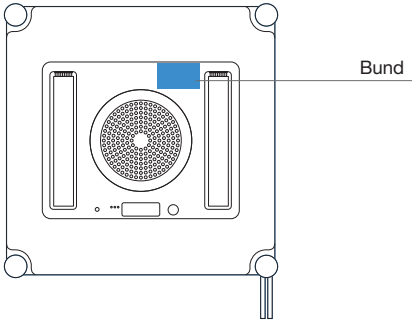

2. Scan QR-koden, eller søg efter og download ECOVACS HOME-appen i app-store.

iOS

Android

ECOVACS HOME

Bemærk: Når installationen er afsluttet, skal du gennemføre registrering, login og netværksforbindelse i henhold til vejledningen i appen.

5. Tekniske specifikationer

WINBOT-model	WG841-01	Strømadapter Model	GM95-240375-D
Nominel indgang	24V ⎓ 3,75A	Indgang:	100-240V~ 50-60Hz 2,5A
Nominel effekt	90 W	Udgang:	24V ⎓ 3,75A
WINBOT-dimensioner (L × B × H mm)	215*215*55		
Effekt i slukket tilstand/ standbytilstand	Mindre end 0,50 W		
Frekvensbånd	2400-2483,5 MHz		

Wi-Fi-modulets udgangseffekt er mindre end 100 mW.
Bemærk: Tekniske og designmæssige specifikationer kan ændres med henblik på løbende produktforbedringer.

Tärkeitä turvallisuusohjeita

Sähkölaitteita käytettäessä on aina noudatettava seuraavia varotoimia:

LUE KAIKKI OHJEET ENNEN LAITTEEN KÄYTTÖÄ. SÄILYTÄ NÄMÄ OHJEET

1. Laitetta voivat käyttää myös henkilöt, joiden fyysinen tai henkinen toimintakyky on rajoittunut tai joilla on aistirajoitteita tai joilla ei ole kokemusta tai tietoa laitteen käytöstä, jos heitä valvotaan tai heitä on opastettu laitteen turvalliseen käyttöön ja he ymmärtävät laitteen käyttöön liittyvät vaarat. Lapset eivät saa leikkiä laitteella. Laitetta ei saa käyttää, jos se on pudonnut, jos siinä on näkyviä vaurioita tai jos se vuotaa. Pidä käynnissä oleva laite poissa lasten ulottuvilta.
2. Älä käytä ja lataa laitetta erittäin kuumissa tai kylmissä olosuhteissa (alle 0 ˚C tai yli 40 ˚C, yli 85%:n ilmankosteus), sillä se voi vaikuttaa akun käyttöikään.
3. Laitteella voi puhdistaa ikkunoita ulkopuolelta, jos laite on kiinnitetty turvallisesti jousihaalla eikä ulkona tuule tai sada vettä tai lunta.
4. Lukitse turvavaijeri ennen käyttöä jousihaalla tukevaan sisällä olevaan kaiteeseen ja varmista, että WINBOT on tukevasti kiinni vaijerissa.
5. Älä jätä laitetta ilman valvontaa, kun se on käytössä. Estä WINBOT-laitteen putoamisesta johtuvat vammat ja omaisuusvahingot varmistamalla, että laitteen työskentelyalueen alapuolella ei ole ihmisiä, eläimiä eikä arvokkaita, hauraita esineitä.
6. Älä käytä laitetta kovassa myrskyssä tai myrskytuulessa tai yli 2 000 metrin (6 562 jalan) korkeudella.
7. Varmista, että laite on liitettynä pistorasiaan puhdistuksen aikana. Laitteessa on turva-akku, joka latautuu käytön aikana. Laite käyttää turva-akkua, jos se irtoaa pistorasiasta, ja sähkökatkosten aikana.
8. Älä jätä laitetta ilman valvontaa, kun se on liitettynä pistorasiaan.
9. VAIN kotitalouskäyttöön (myös ikkunoiden ulkopuolet). Älä käytä laitetta kaupallisessa tai teollisessa ympäristössä.
10. Älä puhdista laitteella rikkinäistä tai epätasaista lasia, johon on esimerkiksi kiinnitetty tarroja staattisen sähkön avulla tai mainoksia tai jossa on kohokuvioita, jotta lasi ei rikkoudu eikä laite

putoa. Älä puhdista laitteella pintoja, joissa on rakoja, kuten lasia, jossa on rakoja tai reikiä, tai vierekkäisiä kehyksettömiä laseja, joiden välissä on rako, jotta laite ei putoa heikon kiinnityksen vuoksi.

11. Käytä vain valmistajan suosittelemia tai toimittamia lisävarusteita. Käytä vain valmistajan toimittamaa muuntajaa.
12. Varmista, että virtalähteen jännite vastaa muuntajaan merkittyä jännitettä.
13. Älä puhdista laitteella kehystettyä lasia, jonka kehyksen leveys on alle 5 mm (0,2 tuumaa).
14. Älä puhdista alle 3 mm:n (0,12 tuuman) paksuista lasia tai alle 4 mm:n (0,16 tuuman) paksuista peiliä.
15. Älä puhdista lasia tai peiliä, jonka kahvan pituus on 70–105 mm (2,76–4,13 tuumaa).
16. Älä puhdista laitteella rasvaisia ikkunoita.
17. Laitteen puhdistusteho heikkenee ympäristössä, jossa ilmankosteus on erittäin suuri.
18. Säilytä laitetta etäällä kuumista paikoista ja helposti syttyvistä materiaaleista.
19. Sateella laitteella ei saa puhdistaa ikkunan ulkopuolta, jotta laite ei vaurioidu tai putoa.
20. Älä käytä laitetta, jos se ei kiinnity lasiin tiiviisti tai siinä on näkyviä vaurioita.
21. Älä laite laitetta veteen tai muuhun nesteeseen, jottet saa sähköiskua. Älä sijoita laitetta paikkaan, jossa se voi pudota tai joku voi vetää sen kylpy- tai pesualtaaseen äläkä säilytä sitä kyseisissä paikoissa.
22. Älä kosketa virtapistoketta märin käsin.
23. Kun lataat laitetta, älä aseta sitä muiden sähkölaitteiden päälle ja pidä se etäällä tulesta ja nesteestä.
24. Varo, ettet vahingoita virtajohtoa. Älä vedä tai kanna laitetta virtajohdosta, käytä virtajohtoa kahvana, sulje ikkunaa siten, että virtajohto jää väliin, tai aseta painavia esineitä virtajohdon päälle. Pidä virtajohto etäällä kuumista pinnoista.
25. Älä käytä laitetta, jos virtajohto tai liitäntä on vaurioitunut. Älä käytä laitetta, jos se ei toimi kunnolla, jos se on pudonnut tai vaurioitunut tai jos se on joutunut kosketuksiin veden kanssa. Vaaran välttämiseksi se on toimitettava korjattavaksi valmistajalle tai huoltoliikkeeseen.
26. Jos virtajohto on vahingoittunut, vaaran välttämiseksi sen saa vaihtaa vain valmistaja tai huoltoliike.
27. Pistoke on irrotettava liitännästä ennen laitteen puhdistamista tai huoltoa. Älä irrota muuntajaa vetämällä virtajohdosta.

28. Vaaran välttämiseksi turva-akun saa vaihtaa vain valmistaja tai huoltoliike.
29. Turva-akku on poistettava ja hävitettävä paikallisten lakien ja säädösten mukaisesti ennen laitteen hävittämistä.
30. Laite on irrotettava pistorasiasta, ennen kuin akku irrotetaan laitteen hävittämistä varten.
31. Hävitä käytetyt akut paikallisten lakien ja säädösten mukaisesti.
32. Älä polta laitetta, vaikka se olisi vaurioitunut vakavasti. Akku voi räjähtää poltettaessa.
33. Laitetta on käytettävä tämän käyttöoppaan ohjeiden mukaisesti. Yritys ei vastaa mistään virheellisestä käytöstä aiheutuvista vahingoista tai vammoista.
34. **VAROITUS:** Käytä akun lataamiseen vain laitteen mukana toimitettua irrotettavaa virtalähdettä GM95-240375-D.
35. Robotti sisältää akkuja, joita vain ammattitaitoiset henkilöt saavat vaihtaa.
36. Pistoketta ja muuntajaa on käytettävä sisätiloissa.
37. Jos lasi, jota WINBOT puhdistaa, vuotaa, irrota WINBOT heti puhdistuksen jälkeen.
38. Tarkista puhdistettava alue ennen WINBOT-laitteen kiinnittämistä ja puhdistusta pienten hiukkasten varalta. Jos havaitset niitä, poista ne tai siirry puhtaaseen kohtaan, jotta lasi ei naarmuunnu.
39. Puhdista moppaustyyny ajallaan ja poista siitä kaikki pienet hiukkaset, jotta lasi ei naarmuunnu.
40. Laitetta saa käyttää vain mukana toimitetun yksikön kanssa.
41. Pidä laite lasten ulottumattomissa, kun se on jännitteessä tai jäähdytyksessä.
42. Laitteen on oltava irrotettuna käytön jälkeen ja ennen käyttäjän huoltoa.

Jotta laite täyttäisi radiotaajuusenergialle altistumista koskevat vaatimukset, laitteen on oltava käytön aikana vähintään 20 cm:n päässä ihmisistä.
Vaatimustenmukaisuuden varmistamiseksi laitetta ei saa käyttää tätä lähempänä. Tämän lähettimen antennia ei saa sijoittaa minkään muun antennin tai lähettimen yhteyteen.

	Luokka II
	Oikosulkusuojattu eristysmuuntaja
	Hakkuriteholähde
	Vain sisäkäyttöön
⎓	**Tasavirta**
∼	**Vaihtovirta**

EU-maat

EU:n vaatimustenmukaisuusvakuutus on osoitteessa https://www.ecovacs.com/global/compliance

Tuotteen asianmukainen hävittäminen

Tämä merkintä osoittaa, että tätä tuotetta ei saa hävittää muun kotitalousjätteen mukana EU:n alueella. Jätteiden hallitsemattomasta hävittämisestä johtuvat mahdolliset ympäristö- ja terveyshaitat voidaan estää kierrättämällä jätteet vastuullisesti, mikä edistää aineellisten resurssien kestävää uusiokäyttöä. Kierrätä käytetty laite toimittamalla se keräyspisteeseen tai ota yhteyttä jälleenmyyjään, jolta tuote on ostettu. Jälleenmyyjä kierrättää tuotteen turvallisesti.

1. Tuotteen sisältö

Pakkauksen sisältö

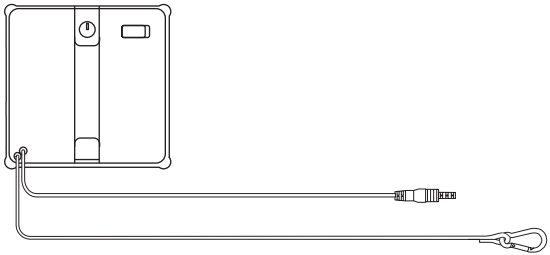

WINBOT + turvanauha

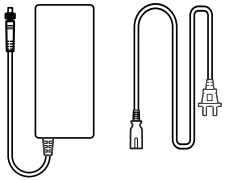

Virtalähde + virtajohto

Käyttöopas

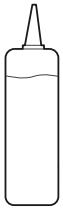

ECOVACS WINBOT-laitteen puhdistusliuos

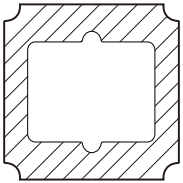

Moppauspehmuste

* Kuvat ja piirrustukset ovat vain suunta-antavia ja ne saattavat poiketa tuotteen todellisesta ulkonäöstä.

Tuotteen kaavio

WINBOT

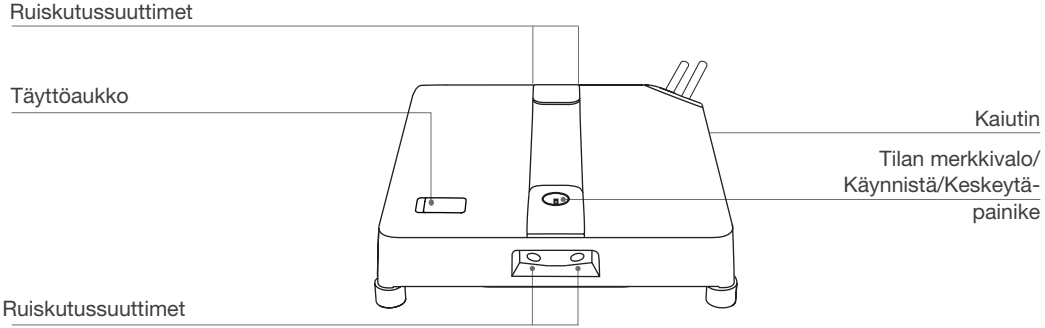

Näkymä alapuolelta

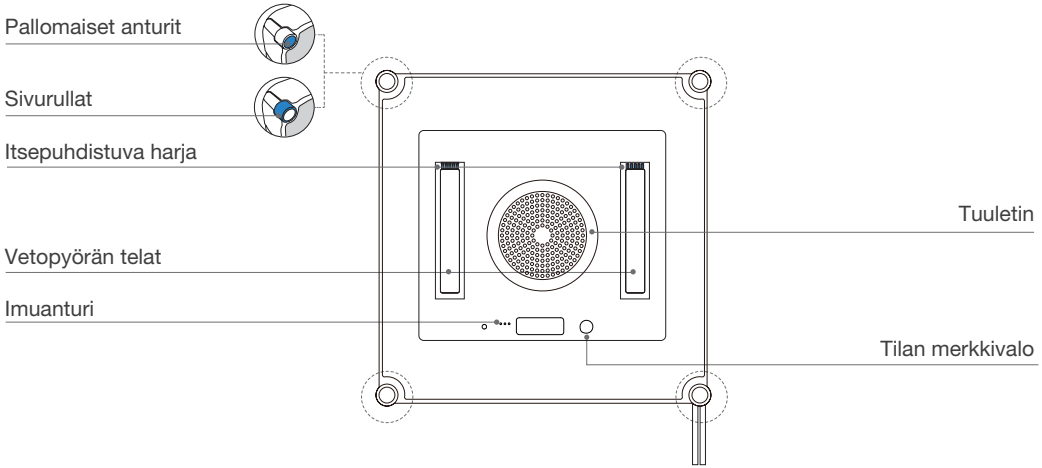

2 Valmistelu ennen käyttöä

1 Asenna moppauspehmuste

1. Kostuta moppauspehmuste

Kostuta moppauspehmuste ennen käyttöä.

2. Käännä moppauspehmustetta

Väännä moppauspehmustetta veden poistamiseksi. Varmistaaksesi puhdistustehon, väännä se ulos niin paljon kuin voit.

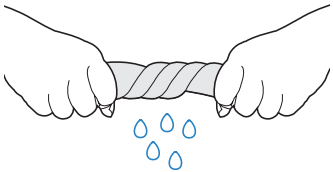

3. Liimaa moppauspehmuste

Kiinnitä moppauspehmuste WINBOT-laitteen pohjassa olevaan tarranauhaan siten, että sen ura vastaa sinistä merkkiä. Paina sitten sitä käsin, jotta moppauspehmuste tarttuu tiukasti.

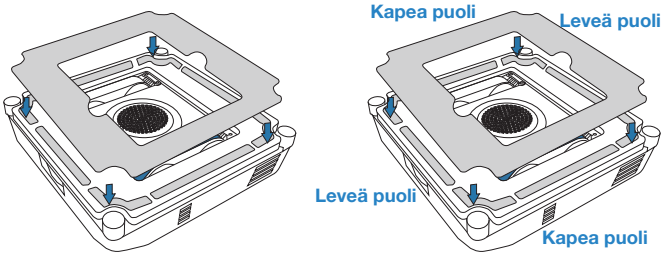

2 Täytä vesisäiliö

Suositellaan käytettäväksi ECOVACS WINBOT-laitteen puhdistusliuoksen kanssa. Säiliön enimmäistilavuus on noin 60 ml. Pikapuhdistus-tilassa täysi vesisäiliö voi ruiskuttaa vettä jatkuvasti noin 20 ㎡ .

Älä lisää liikaa puhdistusainetta, jotta säiliö ei ylity.
Älä lisää puhdistettua vettä ja suodatettua vettä.
Käytä ECOVACS WINBOT-laitteen puhdistusliuosta. Muiden puhdistusaineiden käyttö voi heikentää puhdistustehoa.
Jos puhdistusliuos on käytetty loppuun, voit tilapäisesti käyttää sen sijaan vesijohtovettä. ECOVACS WINBOT-laitteen puhdistusliuoksella voi olla parempi puhdistusteho.

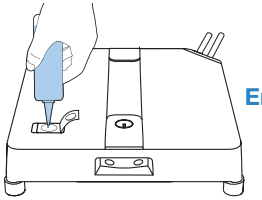

Enintään 60 ml

Huomaa:

1. Älä työnnä sormiasi täyttöaukkoon.
2. Pyyhi rungossa olevat vesipisarat ja neljä suihkutusaukkoa puhtaiksi, jotta ne eivät vaikuta normaaliin toimintaan.

3 Sido turvanauha

Kiinnitä turvanauha kunnolla tukevaan esineeseen, jota ei voida helposti siirtää (esim. pöydän jalka, tuolin jalka, sängyn jalka, sohvan jalka, verhotanko, portaiden kaiteet jne.) ja lukitse sulkurengas alla olevan kuvan mukaisesti.

Huomaa: Muista käyttää valvonnassa.

Ihmiset tai eläimet eivät saa oleskella suoraan WINBOT-laitteen työalueen alla. Varmista, että tämän alueen alla ei ole arvokkaita tai särkyviä esineitä.

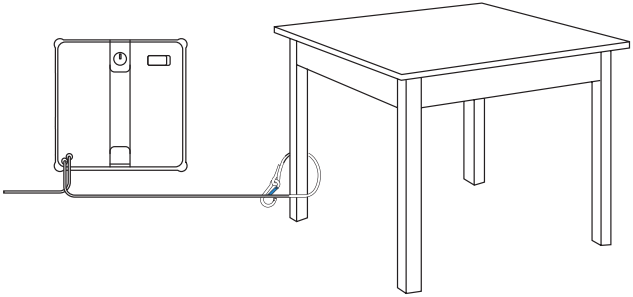

Turvallisuuden takaamiseksi varmista, että sulkurengas on kiinnitetty ennen käyttöä.

* On suositeltavaa kiinnittää turvaköysi karabiinilla kiinteään ja turvalliseen metallikaiteeseen.

4 Liitä WINBOT-laitteen virtajohto, virtalähde ja pistoke.

Varmista, että akku on ladattu täyteen ennen käyttöä. Latausaika on noin 3 tuntia.

* Älä katkaise virtaa WINBOT-laitteen ollessa käynnissä, muuten se voi aiheuttaa putoamisvaaran.
* Erityisesti korostetaan, että lentokoneen pistoke on liitettävä tiukasti.

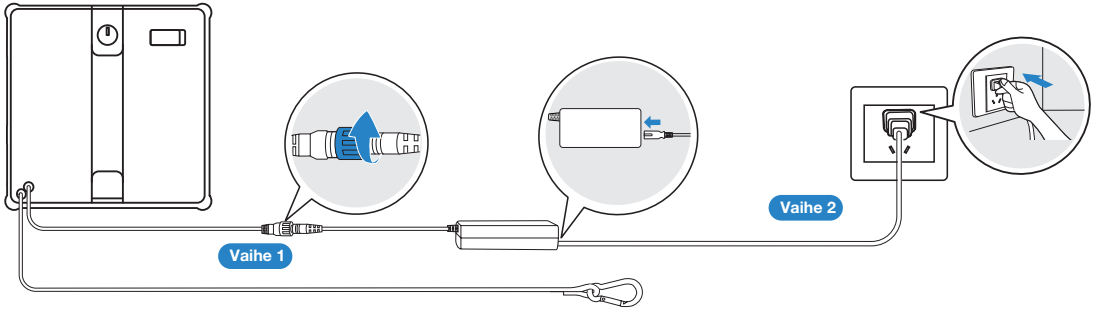

Yhdistä oikein edellä olevassa järjestyksessä. Virheellinen liitäntä voi aiheuttaa latauksessa poikkeavuuksia tai vaurioittaa akkua.

3 Pika-aloitus

1 Aloita

1.Kytke virtalähde ja paina WINBOT-laitteen Käynnistä-painiketta pitkään 2 sekunnin ajan.
2. Kun olet kuullut tuulettimen käynnistyvän, aseta WINBOT-laitteen pohja (puoli, jossa on moppauspehmuste) lasille. WINBOT kiinnittyy automaattisesti ikkunaan ja aloittaa puhdistuksen.

* Älä kiinnitä WINBOT-laitetta liian lähelle reunaa puhdistaessasi kehyksetöntä lasia. On suositeltavaa olla yli 10 cm etäisyydellä reunasta.
* WINBOT voi puhdistaa vain tasaiset pinnat. Varmista, että lasin paksuus on vähintään 3 mm.
* Älä aseta tuuletinta lähelle hiuksia tai muita pieniä esineitä virran kytkemisen jälkeen, jotta tuuletin ei tukkeudu.
* Tarkkaile ennen puhdistamista WINBOT-laitteen kiinnitysaluetta pienten hiukkasten varalta. Jos niitä on, poista ne tai vaihda hiukkasvapaalle alueelle, jotta lasi ei naarmuunnu.
* Kuivaa vesipisarat suihkeen ulostulossa ennen puhdistamista.

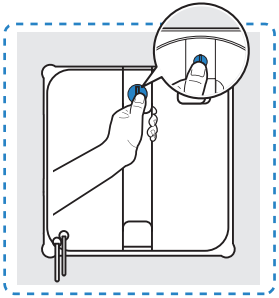

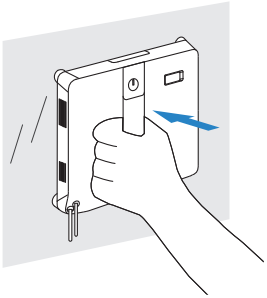

2 Huolto siivouksen aikana

Jos lasi on tahrautunut voimakkaasti, pese tai vaihda moppauspehmuste useita kertoja ja puhdista neljä pallomaista anturia ajoissa.

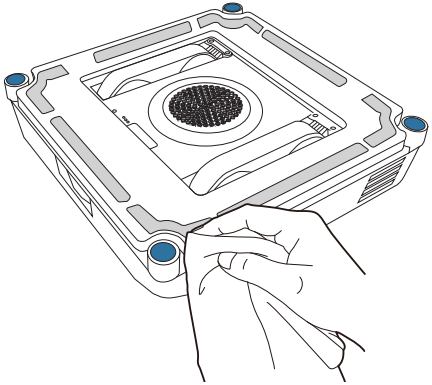

* Puhdista ajoissa, kun moppauspehmuste on likainen. Varmista, että moppauspehmusteen pienet hiukkaset on poistettu kokonaan, jotta lasi ei naarmuunnu.

3 Valmis

Keskeytä

Paina puhdistuksen aikana ⏻ WINBOT-laitteessa tai keskeytä se sovelluksen kautta.

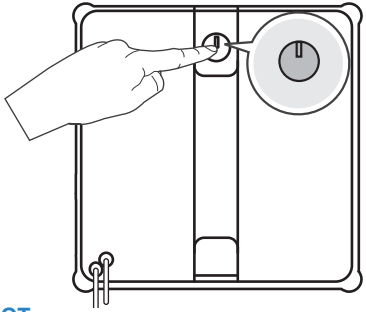

Poista WINBOT

Kun puhdistus on valmis, WINBOT palaa aloitusasentoon ja antaa äänimerkin. Pidä kahvasta tiukasti kiinni. Paina ⏻-painiketta pitkään 2 sekunnin ajan , ja poista se, kun tuuletin lakkaa toimimasta.

* Kaada puhdistusliuos pois puhdistuksen jälkeen.

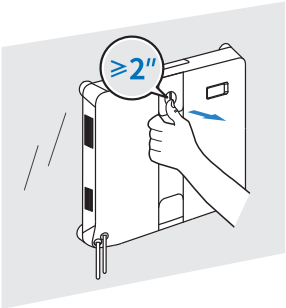

Virta pois päältä

Kytke virta pois päältä sammuttaaksesi.

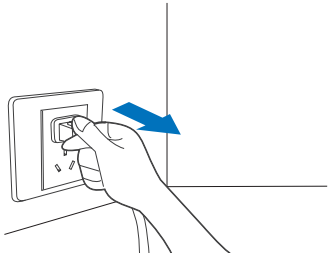

Irrota turvanauha

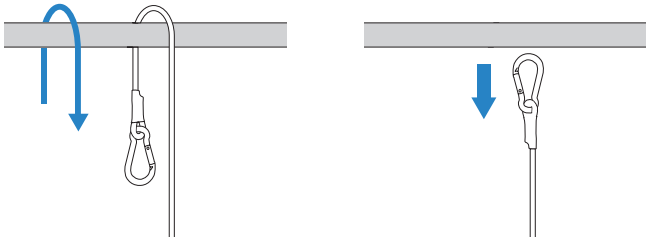

4 Lataa ECOVACS Home -sovellus

1. Lataa sovellus skannaamalla yläkannen alla oleva QR-koodi.

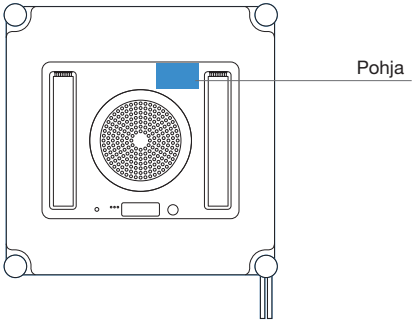

2. Skannaa QR-koodi tai hae ja lataa ECOVACS HOME -sovellus sovelluskaupasta.

iOS

Android

ECOVACS HOME

Huomaa: Kun asennus on valmis, suorita rekisteröinti, kirjautuminen ja verkkoyhteys sovelluksen ohjeiden mukaisesti.

5. Tekniset tiedot

WINBOT-laitteen malli	WG841-01	Virtalähteen malli	GM95-240375-D
Rated Input	24 V ⎓ 3,75 A	Syöte:	100-240 V ~ 50-60 Hz 2,5 A
Nimellisteho	90 W	Lähtö:	24 V⎓3,75 A
WINBOT-laitteen mitat (P × L × K mm)	215x215x55		
Teho virran ollessa pois päältä/Valmiustilassa	Alle 0,50 W		
Taajuuskaistat	2400-2483,5 MHz		

Langattoman moduulin lähtöteho on alle 100 mW.
Huomaa: Teknisiä ja suunnittelutietoja voidaan muuttaa jatkuvan tuotteen parantamisen vuoksi.

Viktige sikkerhetsinstruksjoner

Når du bruker et elektrisk produkt, må du alltid følge grunnleggende forholdsregler, inkludert følgende:

LES ALLE INSTRUKSJONENE FØR DU BRUKER DETTE PRODUKTET. TA VARE PÅ DISSE INSTRUKSJONENE

1. Dette produktet kan brukes av personer med nedsatt sanseevne eller fysisk eller psykisk funksjonsevne, eller personer med manglende erfaring eller kunnskap, dersom de får tilsyn eller instruksjoner om bruk av produktet på en sikker måte og de forstår risikoen. Barn skal ikke leke med produktet. Produktet skal ikke brukes hvis det har falt i gulvet/bakken, hvis det har synlige tegn på skade, eller hvis det lekker. Hold produktet utilgjengelig for barn når det er strømførende.
2. Ikke bruk og lad produktet i ekstremt varme eller kalde omgivelser (ikke under 0 ˚C, over 40 ˚C eller med over 85 % luftfuktighet), da det kan påvirke batteriets levetid negativt.
3. Produktet kan brukes til rengjøring av vinduer utendørs hvis det er festet ordentlig med en karabinkrok, hvis det er lite vind og det ikke regner eller snør.
4. Før bruk må du låse sikkerhetskabelen til et sterkt innendørs rekkverk ved hjelp av karabinkroken, og forsikre deg om at WINBOT er godt festet.
5. Ikke la produktet stå uten tilsyn under bruk. For å unngå personskader eller materielle skader som følge av at produktet faller ned ved et uhell, må du sørge for at det ikke er personer, dyr eller verdifulle, skjøre gjenstander under arbeidsområdet til WINBOT.
6. Ikke bruk produktet i storm og vind med styrke 10 eller i områder der høyden overstiger 2000 meter.
7. Sørg for at produktet er koblet til mens det er i bruk. Produktet har et nødbatteri som lades under bruk. Nødbatteriet gir strøm til produktet ved frakobling eller strømbrudd.
8. Ikke la produktet stå uten tilsyn når det er koblet til strøm.
9. BARE til husholdningsbruk (inkludert vinduer utendørs). Ikke bruk produktet i kommersielle eller industrielle miljøer.
10. Produktet må ikke brukes på knust eller ujevnt glass, for eksempel glass med statiske

klistremerker, reklameplakater eller hevede mønstre, for å unngå at glasset knuses eller produktet faller ned. Produktet må heller ikke brukes på overflater med mellomrom, for eksempel glass med sprekker eller hull eller to tilstøtende, rammeløse glassflater med mellomrom mellom, for å unngå at produktet mister grepet og faller.

11. Bruk bare tilbehør som anbefales eller leveres av produsenten. Bruk bare strømadapteren som leveres av produsenten.
12. Kontroller at nettspenningen er den samme som spenningen som er oppgitt på strømadapteren.
13. Ikke bruk produktet på innrammet glass med en ramme med tykkelse på under 5 mm.
14. Produktet må ikke brukes på glass med en tykkelse på under 3 mm eller på speil med en tykkelse på under 4 mm.
15. Produktet må ikke brukes på glass eller speil med en håndtakhøyde på 70~105 mm.
16. Ikke bruk produktet på fettete vinduer.
17. Rengjøringsytelsen påvirkes negativt ved bruk i omgivelser med høy luftfuktighet.
18. Oppbevar produktet unna varme og unna brannfarlige materialer.
19. Ikke bruk produktet på vinduer utendørs når det regner, da det kan føre til at produktet blir skadet eller faller.
20. Ikke bruk produktet hvis det ikke festes godt til glasset eller har synlige tegn på skade.
21. For å redusere risikoen for elektrisk støt må du ikke plassere produktet i vann eller annen væske. Ikke plasser eller oppbevar produktet på steder der det kan falle ned eller trekkes ned i et badekar eller en vask.
22. Ikke berør støpselet med våte hender.
23. Når du lader produktet, må du ikke plassere det på andre elektriske produkter. Du må også holde det unna ild og væske.
24. Vær forsiktig så du ikke skader strømledningen. Ikke dra i strømledningen eller bær produktet etter strømledningen, og ikke bruk strømledningen som håndtak. Unngå også at strømledningen kommer i klem når du lukker et vindu, og å plassere tunge gjenstander på ledningen. Hold strømledningen unna varme overflater.
25. Må ikke brukes med skadet strømledning eller stikkontakt. Produktet må ikke brukes hvis det ikke fungerer som det skal, har falt i gulvet/bakken, er skadet eller har vært i kontakt med vann. Det må repareres av produsenten eller deres serviceverksted for å unngå fare.

26. Hvis strømledningen er skadet, må den skiftes ut av produsenten eller deres serviceverksted for å unngå fare.
27. Støpselet må tas ut av stikkontakten før rengjøring eller vedlikehold av produktet. Ikke koble fra strømadapteren ved å trekke i strømledningen.
28. Nødbatteriet må skiftes ut av produsenten eller deres serviceverksted for å unngå fare.
29. Nødbatteriet må tas ut og kastes i henhold til lokale lover og forskrifter før produktet kasseres.
30. Produktet må kobles fra stikkontakten før batteriet tas ut for kassering av produktet.
31. Kast brukte batterier i henhold til lokale lover og forskrifter.
32. Produktet må ikke brennes, selv om det har alvorlige skader. Batteriet kan eksplodere hvis det utsettes for ild.
33. Produktet må brukes i henhold til instruksjonene i denne brukerveiledningen. Selskapet kan ikke holdes ansvarlig for personskader eller materielle skader som skyldes feil bruk.
34. **ADVARSEL:** Bruk bare den avtakbare strømforsyningen GM95-240375-D, som fulgte med dette produktet, til lading av batteriet.
35. Roboten inneholder batterier som bare kan skiftes av kvalifiserte personer.
36. Støpselet og strømadapteren må brukes innendørs.
37. Hvis glasset som WINBOT arbeider med, lekker, må du fjerne WINBOT umiddelbart etter at rengjøringen er fullført.
38. Før rengjøring må du se etter små partikler i området der WINBOT skal festes. Hvis du finner slike partikler, må du fjerne dem eller bytte til et partikkelfritt område for å unngå riper i glasset.
39. Rengjør moppeputen regelmessig, og sørg for at eventuelle små partikler på den fjernes helt, for å unngå riper i glasset.
40. Apparatet skal kun brukes med enheten som følger med.
41. Hold apparatet utenfor barns rekkevidde når det er strømførende eller kjøles ned.
42. Apparatet må kobles fra etter bruk og før brukermaintenance utføres på apparatet.

For å oppfylle kravene til eksponering for radiofrekvent stråling skal det være en avstand på 20 cm eller mer mellom denne enheten og personer når enheten er i bruk.
For å sikre samsvar anbefales det ikke å være nærmere enn dette. Antennen som brukes til denne senderen, må ikke plasseres sammen med andre antenner eller sendere.

	Klasse II
	Kortslutningssikker omformer med skillebryter
	Strømforsyning med brytermodus
	Kun til innendørs bruk
⎓	**Likestrøm**
~	**Vekselstrøm**

For EU-land

Hvis du vil ha informasjon om EU-samsvarserklæringen, kan du gå til https://www.ecovacs.com/global/compliance

Riktig kassering av dette produktet

Dette merket betyr at produktet ikke skal kastes sammen med annet husholdningsavfall i EU. For å unngå miljø- og helseskader som følge av feil avhending, må det gjenvinnes på en ansvarlig måte som fremmer bærekraftig gjenbruk av ressurser. Hvis du vil gjenvinne en brukt enhet, kan du bruke systemene for retur og henting eller kontakte forhandleren der produktet ble kjøpt. De kan trygt gjenvinne dette produktet.

1. Produktets innhold

Pakkens innhold

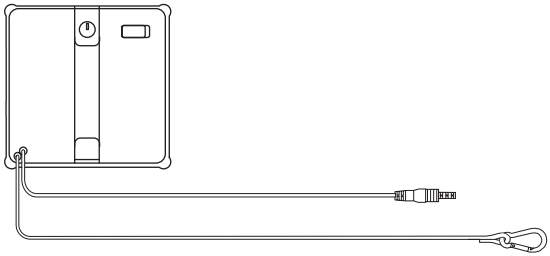

WINBOT + sikkerhetstau

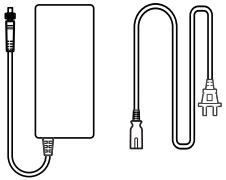

Strømadapter + strømledning

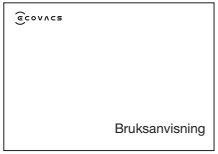

Bruksanvisning

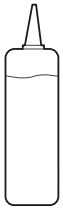

ECOVACS WINBOT rengjøringsmiddel

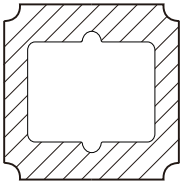

Moppepute

* Figurer og illustrasjoner er kun for referanse og kan avvike fra det faktiske produktets utseende.

Produktdiagram

WINBOT

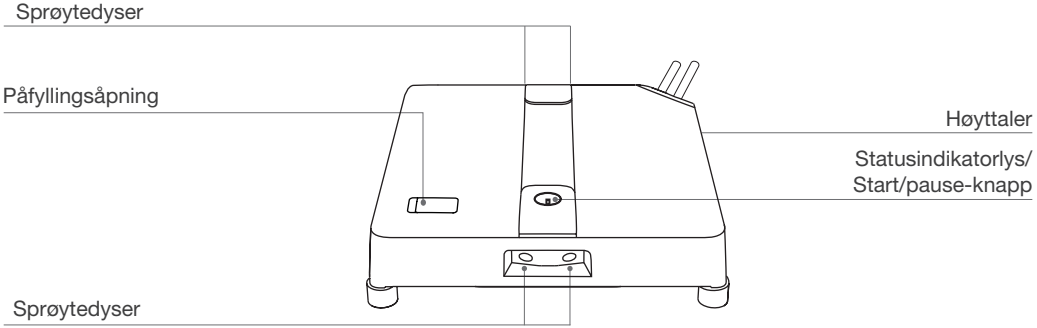

Sett nedenfra

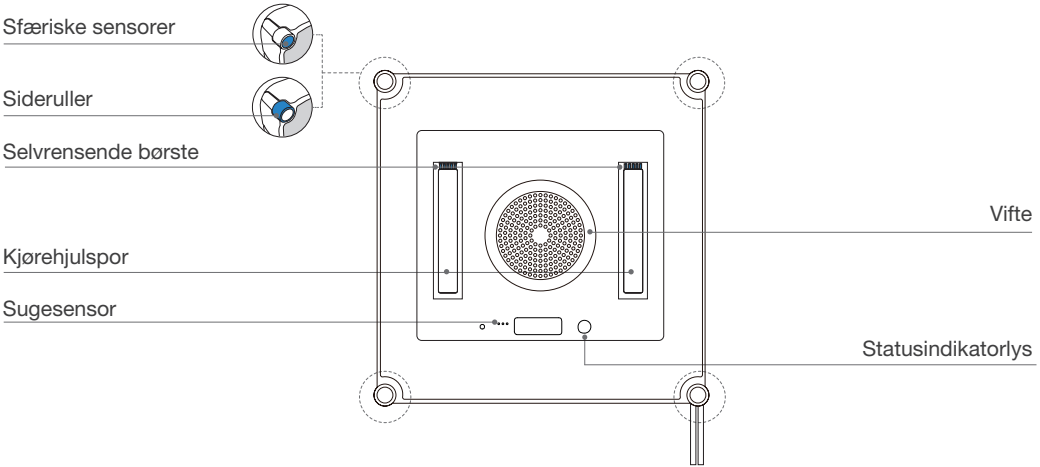

2 Forberedelse før bruk

1 Installer moppeputen

1. Fukt moppeputen

Fukt moppeputen før bruk.

2. Vri moppeputen

Vri moppeputen for å vri vannet ut. For å sikre rengjøringsytelse, må du vri den ut så mye du kan.

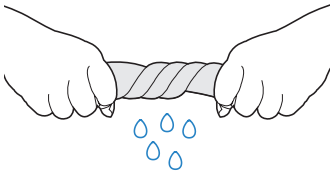

3. Fest moppeputen

Fest moppeputen på borrelåsen nederst på WINBOT, med sporet tilsvarende det blå merket. Trykk deretter på den med hendene for å hjelpe moppeputen til å feste seg godt.

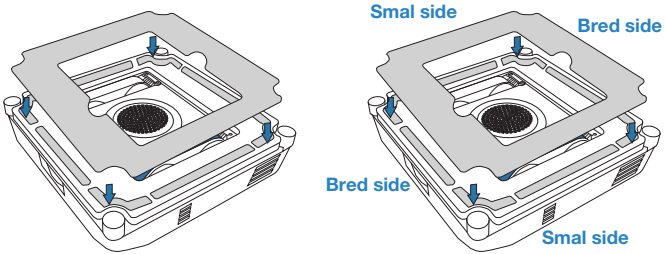

2 Fyll opp vanntanken

Det anbefales å bruke med ECOVACS WINBOT rengjøringsmiddel. Maksimalt volum av reservoaret er omtrent 60 ml. I hurtigrengjøringsmodus kan den fulle vanntanken spraye vann kontinuerlig i omtrent 20 ㎡ .

Ikke tilsett for mye rengjøringsmiddel for å overfylle reservoaret.
Ikke tilsett renset vann og filtrert vann.
Bruk ECOVACS WINBOT rengjøringsmiddel. Bruk av andre rengjøringsmidler kan ha en negativ effekt på rengjøringsytelsen.
Hvis rengjøringsmiddelet er brukt opp, kan du midlertidig bruke vann fra springen i stedet. Bruk av ECOVACS WINBOT rengjøringsmiddel kan gi en bedre rengjøringsytelse.

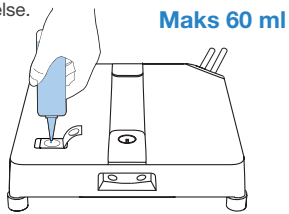

Merk:
1. Ikke stikk fingrene inn i påfyllingsåpningen.
2. Tørk vanndråpene på kroppen og de fire sprayutløpene rene, for ikke å påvirke normal drift.

3 Knyt sikkerhetstauet

Fest sikkerhetstauet ordentlig til en stabil gjenstand som ikke lett kan flyttes (f.eks. bordben, stolben, sengeben, sofaben, gardinstang, trappehåndløper osv.), og lås karabinkroken som vist nedenfor.

Merk: Sørg for å bruke den under tilsyn.
Mennesker eller dyr har forbud mot å stå rett under WINBOTs arbeidsområde. Sørg for at det ikke er verdifulle eller skjøre gjenstander under dette området.

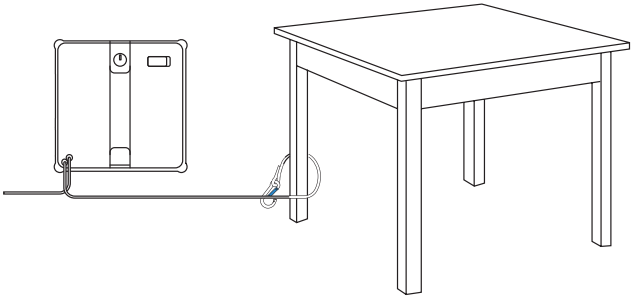

For å sikre sikkerheten, må du sørge for å sikre karabinkroken før bruk.

* Det anbefales å feste sikkerhetstauet med karabinen på et fast og sikkert metallrekkverk.

4 Koble til WINBOT-strømledningen, -strømadapteren og -støpselet.

Sørg for at batteriet er fulladet før bruk. Ladetiden vil være ca. tre timer.

* Ikke slå av strømmen når WINBOT kjører, ellers kan det føre til risiko for å falle.
* Det er spesielt lagt vekt på at flypluggen må være godt tilkoblet.

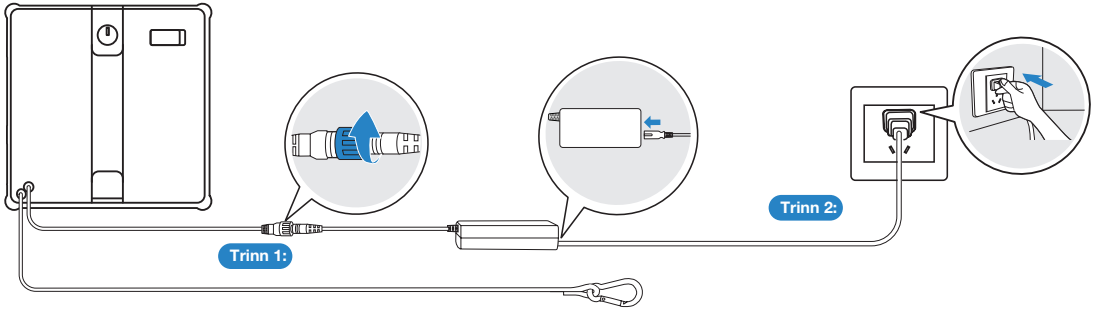

Koble til riktig i rekkefølgen vist ovenfor. Feil tilkobling kan føre til unormale ladinger eller skade på batteriet.

3 Hurtigstart

1 Start

1. Koble til strømforsyningen og trykk lenge på WINBOT-startknappen i to sekunder.
2. Etter å ha hørt viften starte, plasserer du bunnen av WINBOT (siden med moppeputen) på glasset. WINBOT fester seg automatisk til vinduet og begynner å rengjøre.

* Ikke stikk WINBOT for nær kanten når du rengjør det rammeløse glasset. Det anbefales å være mer enn ti cm unna kanten.
* WINBOT kan bare rengjøre flate overflater. Pass på at glasstykkelsen ikke er mindre enn tre mm.
* Ikke plasser viften nær hår og andre små gjenstander etter at den er slått på, for ikke å blokkere viften.
* Før rengjøring, må du observere området WINBOT skal festes for eventuelle små partikler. Hvis det er noen små partikler, må du fjerne dem eller bytte til et partikkelfritt område for å unngå riper i glasset.
* Tørk vanndråpene ved sprayutløpet før rengjøring.

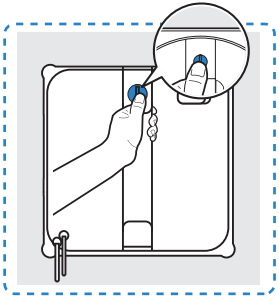

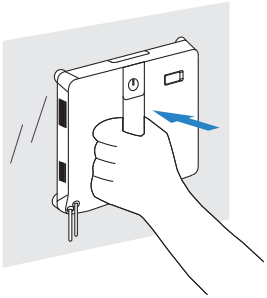

2 Vedlikehold under rengjøring

For sterkt farget glass, må du vaske eller bytte ut moppeputen flere ganger og rengjøre de fire sfæriske sensorene i tide.

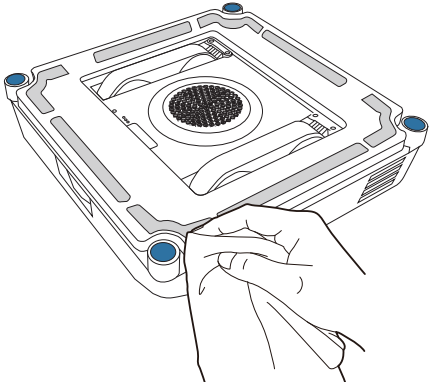

* Rengjør i tide når moppeputen er skitten. Pass på at de små partiklene på moppeputen er helt fjernet for å unngå å ripe glasset.

3 Fullfør

Pause

Under rengjøring trykker du på ⏻ på WINBOT eller pause den via appen.

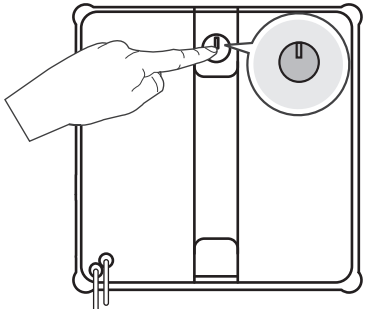

Fjern WINBOT

Når rengjøringen er fullført, vil WINBOT gå tilbake til startposisjonen og pipe. Hold godt i håndtaket. Trykk lenge ⏻ i to sekunder, og fjern den etter at viften slutter å fungere.

* Hell ut rengjøringsmiddelet etter rengjøring.

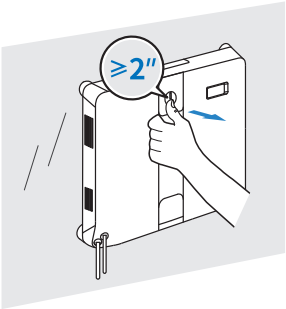

Skru av

Slå av strømmen for å slå av.

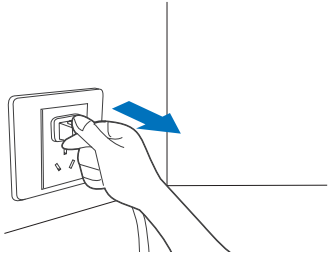

Løsne sikkerhetstauet

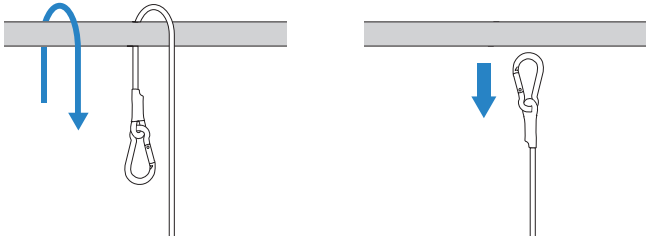

4 Last ned ECOVACS Home-appen

1. Skann QR-koden under toppdekselet for å laste ned appen.

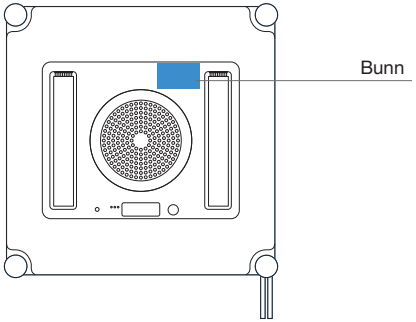

2. Skann QR-koden eller søk og last ned ECOVACS HOME-appen i appbutikken.

iOS

Android

ECOVACS HOME

Merk: Når installasjonen er fullført, fullfører du registrering, pålogging og nettverkstilkobling i henhold til veiledningen i appen.

5. Tekniske spesifikasjoner

WINBOT-modell	WG841-01	Strømadaptermodell	GM95-240375-D
Nominell inngang	24V ⎓ 3,75A	Inndata:	100–240V~ 50–60Hz 2,5A
Nominell effekt	90W	Produksjon:	24V ⎓ 3,75A
WINBOTs dimensjoner (L × B × H mm)	215*215*55		
Strømforbruk i av/på-standbymodus	Mindre enn 0,50W		
Frekvensbånd	2400–2483,5 MHz		

Utgangseffekten til den trådløse modulen er mindre enn 100 mW.
Merk: Tekniske spesifikasjoner og designspesifikasjoner kan endres for kontinuerlig produktforbedring.

Viktiga säkerhetsinstruktioner

När du använder elapparater måste du följa grundläggande försiktighetsåtgärder, inklusive följande:

LÄS ALLA INSTRUKTIONER INNAN DU ANVÄNDER DEN HÄR APPARATEN.
SPARA DESSA INSTRUKTIONER

1. Den här apparaten får användas av personer med nedsatt fysisk, sensorisk eller mental förmåga och personer som saknar erfarenhet och kunskap om det sker under uppsikt eller om de har fått instruktioner om hur de använder apparaten på ett säkert sätt och förstår de risker som föreligger. Barn får inte leka med apparaten. Du får inte använda apparaten om den har tappats, om det finns synliga tecken på skador på den eller om den läcker. Förvara apparaten utom räckhåll för barn när den är spänningssatt.
2. Du får inte använda eller ladda apparaten i extremt varma eller kalla miljöer (under 0 °C, över 40 °C eller miljöer med luftfuktighet över 85 %) eftersom det kan påverka batterilivslängden.
3. Du får använda apparaten till att rengöra utsidan av fönsterrutor om den är korrekt fäst på ett sätt läge med hjälp av karbinhaken och det inte blåser, regnar eller snöar.
4. Innan du använder WINBOT-roboten måste du använda karbinhaken till att låsa säkerhetslinan på en stark inomhusskena och se till att roboten sitter ordentligt fast på den.
5. Lämna inte apparaten obevakad när du inte använder den. För att förhindra kropps- och egendomsskador på grund av att WINBOT-roboten ramlar ned måste du se till att det inte finns några människor, djur eller värdefulla ömtåliga föremål under dess arbetsområde.
6. Använd inte apparaten när det blåser orkanstyrka eller på höjder över 2 000 meter.
7. Kontrollera att apparaten är ansluten när den rengör. Den har ett säkerhetsbatteri som laddas under användning. Säkerhetsbatteriet strömförsörjer den om strömförsörjningen skulle kopplas ifrån eller om det skulle uppstå strömavbrott.
8. Lämna inte apparaten obevakad när den är ansluten.
9. Endast för hushållsbruk (inklusive utsidan av fönster). Du får inte använda apparaten i kommersiella eller industriella miljöer.

10. Du får inte använda apparaten på trasigt eller ojämnt glas, som glas med klistermärken, reklamaffischer eller upphöjda mönster, för att förhindra att glaset går sönder eller apparaten faller ned. Du får inte använda apparaten på ytor med mellanrum, som glas med mellanrum eller hål eller två intilliggande glaspaneler utan ram med mellanrum för att förhindra att apparaten faller ned på grund av dålig fastsättning.
11. Du får endast använda tillbehör som rekommenderas eller säljs av tillverkaren. Du måste använda den nätadapter som tillhandahålls av tillverkaren.
12. Kontrollera att spänningen för strömkällan överensstämmer med den spänning som är angiven på nätadaptern.
13. Du får inte använda apparaten på glas med ram där ramen är smalare än 5 mm.
14. Du får inte använda apparaten på glas som är tunnare än 3 mm eller speglar som är tunnare än 4 mm.
15. Du får inte använda apparaten på glas och speglar med handtagshöjd på 70–105 mm.
16. Du får inte använda apparaten på fönster som är täckta av fett.
17. När du använder apparaten i miljöer med hög luftfuktighet påverkar dess prestanda.
18. Förvara apparaten på behörigt avstånd från värme och brandfarliga material.
19. Du får inte använda apparaten på utsidan av fönsterrutor när det regnar eftersom den kan skadas och falla ned.
20. Du får inte använda apparaten om den inte sitter ordentligt fast på glaset eller om den verkar vara skadad.
21. För att minska risken för stötar får du inte utsätta apparaten för vatten och andra vätskor. Du får inte placera eller förvara apparaten där den kan falla eller dras ned i ett badkar eller handfat.
22. Du får inte röra vid elkontakten med våta händer.
23. Placera inte apparaten ovanpå andra elektriska apparater när du laddar den och håll den borta från eld och vätska.
24. Var försiktig så att du inte skadar nätsladden. Du får inte dra i eller bära apparaten i nätsladden, använda nätsladden som handtag, stänga fönster om nätsladden eller dra nätsladden runt vassa kanter eller hörn. Håll nätsladden borta från varma ytor.
25. Använd inte med skadad nätsladd eller skadat uttag. Du får inte använda apparaten om den

inte fungerar på rätt sätt eller om den har tappats, skadats eller kommit i kontakt med vatten. Den måste repareras av tillverkaren eller dess serviceombud för att undvika fara.

26. Om nätsladden är skadad måste tillverkaren eller tillverkarens serviceombud byta den för att undvika fara.
27. Du måste dra ut kontakten från uttaget innan du rengör eller underhåller apparaten. Du får inte dra ut nätadaptern genom att dra i nätsladden.
28. Säkerhetsbatteriet måste bytas av tillverkaren eller tillverkarens serviceombud för att undvika fara.
29. Du måste ta bort och kassera säkerhetsbatteriet enligt lokala lagar och förordningar innan du kasserar apparaten.
30. Du måste koppla ifrån apparaten från uttaget innan du tar bort batteriet för kassering av apparaten.
31. Kassera använda batterier i enlighet med lokala lagar och bestämmelser.
32. Du får inte bränna apparaten även om den är allvarligt skadad. Batterierna kan explodera vid brand.
33. Apparaten måste användas i enlighet med anvisningarna i denna bruksanvisning. Företaget är inte ansvarigt för eventuella skador eller personskador som beror på felaktig användning.
34. **VARNING:** Du måste använda den löstagbara strömförsörjningsenheten GM95-240375-D som medföljer apparaten till att ladda batteriet.
35. Roboten innehåller batterier som endast kan bytas ut av utbildade personer.
36. Du måste använda kontakten och nätadaptern inomhus.
37. Om det vakuumglas WINBOT-roboten arbetar på läcker måste du ta bort den när den har slutfört rengöringen.
38. Innan du använder WINBOT-roboten måste du kontrollera om det finns några småpartiklar i det område den ska städa. Om det finns några tar du bort dem eller flyttar den till ett område utan partiklar för att undvika att glaset repas.
39. Rengör moppdynan i tid och se till att det inte finns några småpartiklar på den för att undvika repor på glaset.
40. Enheten får endast användas med den medföljande enheten.
41. Håll apparaten utom räckhåll för barn när den är under spänning eller kyls ner.
42. Apparatet må kobles fra etter bruk og før brukermaintenance utføres på apparatet.

För att uppfylla kraven gällande RF-exponering ska ett avstånd på 20 cm eller mer upprätthållas mellan enheten och personer under användning av enheten.
För att säkerställa överensstämmelse rekommenderas inte användning närmare än detta avstånd. Du får inte placera den antenn som används för den här sändaren tillsammans med någon annan antenn eller sändare.

	Klass II
	Kortslutningssäker isoleringstransformator
	Strömbrytare för lägesval
	Endast för inomhusbruk
⎓	**Likström**
~	**Växelström**

För EU-länder

Information om EU-försäkran om överensstämmelse finns på https://www.ecovacs.com/global/compliance.

Korrekt kassering av produkten

Den här märkningen anger att produkten inte ska kasseras tillsammans med andra hushållssopor inom hela EU. För att förhindra eventuella skador på miljön eller människors hälsa till följd av okontrollerad avfallshantering ska den återvinnas på ett ansvarsfullt sätt för att främja en hållbar återanvändning av materialresurser. För att återvinna den använda enheten ska du använda system för retur och insamling eller kontakta återförsäljaren där produkten köptes. De kan återvinna produkten på ett säkert sätt.

1. Produktens innehåll

Förpackningens innehåll

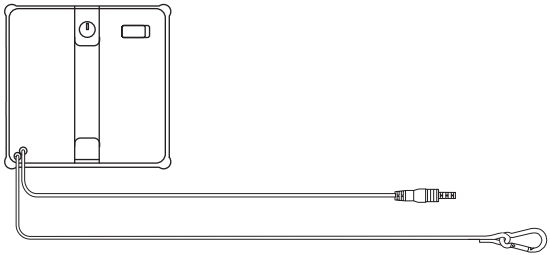

WINBOT + säkerhetslina

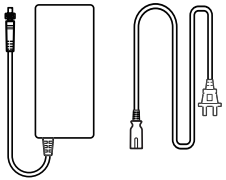

Nätadapter + nätsladd

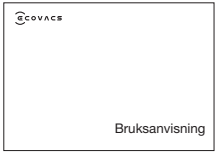

Bruksanvisning

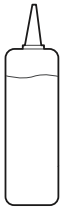

ECOVACS WINBOT rengöringslösning

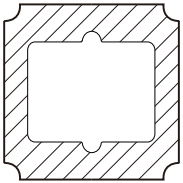

Moppdyna

* Figurer och illustrationer är endast avsedda som referens och kan skilja sig från den faktiska produktens utseende.

Produktdiagram

WINBOT

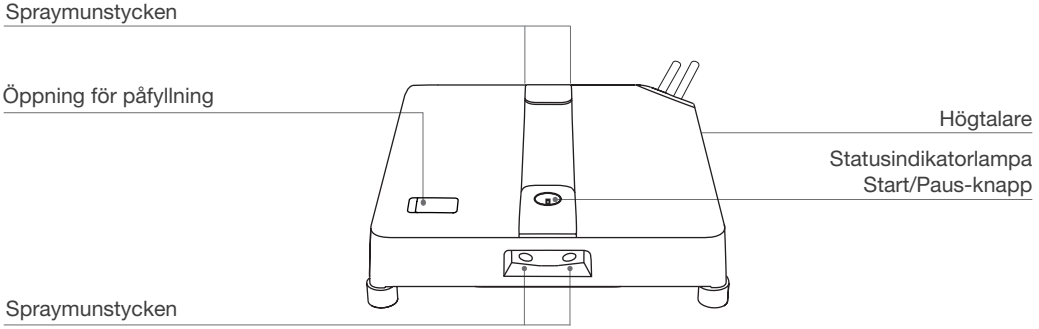

Undersidan

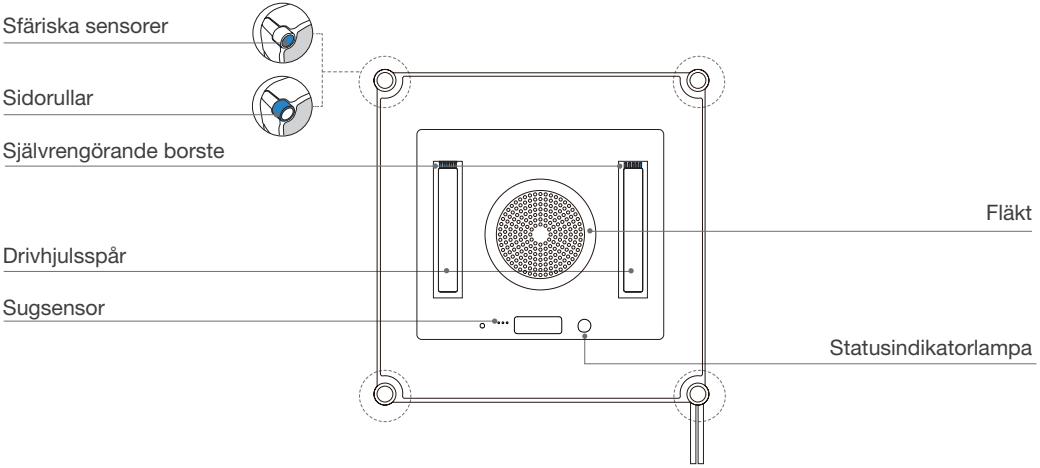

2 Förberedelser före användning

1 Montera moppdynan

1. Blötlägg moppdynan

Blötlägg moppdynan före användning.

2. Vrid ur moppdynan

Vrid ur moppdynan för att avlägsna vattnet. För att uppnå bästa möjliga rengöringsresultat, vrid ur den så mycket du kan.

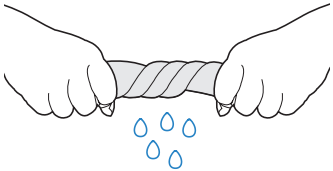

3. Fäst moppdynan

Fäst moppdynan på kardborrebandet på undersidan av WINBOT, så att dess spår motsvarar den blå markeringen. Pressa sedan med händerna för att få moppdynan att sitta fast ordentligt.

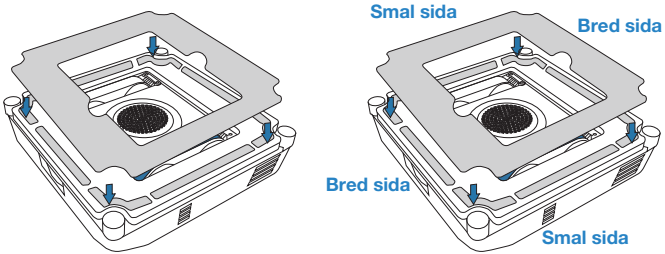

2 Fylla vattentanken

Det rekommenderas att WINBOT används med ECOVACS WINBOT rengöringslösning. Behållarens maximala volym är cirka 60 ml. I snabbrengöringsläget kan den fulla vattentanken spraya vatten kontinuerligt i cirka 20 ㎡ .

Tillsätt inte för mycket rengöringslösning för att förhindra att behållaren svämmar över.
Tillsätt inte renat eller filtrerat vatten.
Använd ECOVACS WINBOT rengöringslösning Användning av andra rengöringslösningar kan ha en negativ inverkan på rengöringsresultatet.
Om rengöringslösningen är förbrukad kan du tillfälligt använda kranvatten i stället. Användning av ECOVACS WINBOT rengöringslösning kan förbättra rengöringsresultatet.

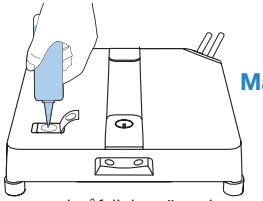

Observera:
1. Stick inte in fingrarna i påfyllningsöppningen.
2. Torka karossen från vattendroppar och rengör de fyra sprayutloppen så att den normala driften inte påverkas.

3 Fästa säkerhetslinan

Fäst säkerhetslinan ordentligt i ett stabilt föremål som inte lätt kan flyttas (t.ex. bordsben, stolsben, sängben, soffben, gardinstång, trappräcke etc.) och lås karbinhaken enligt bilden nedan.

Observera: Se till att använda den under uppsikt.
Människor och djur får inte befinna sig direkt under arbetsområdet för WINBOT. Se till att det inte finns några värdefulla eller ömtåliga föremål under detta område.

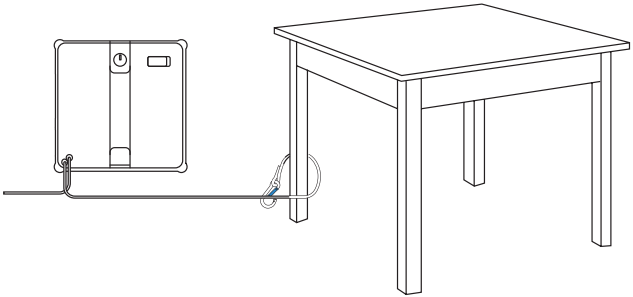

För att garantera säkerheten, se till att säkra karbinhaken före användning.

* Det rekommenderas att säkerhetslinan fästs med karbinhaken på ett stadigt och säkert metallräcke.

4 Ansluta nätsladd, nätadapter och stickkontakt för WINBOT.

Se till att batteriet är fulladdat innan du använder det. Laddningstiden är cirka 3 timmar.

* Bryt inte strömmen när WINBOT är igång, eftersom det kan leda till att WINBOT faller ner.
* Det är särskilt viktigt att flygkontakten är ordentligt ansluten.

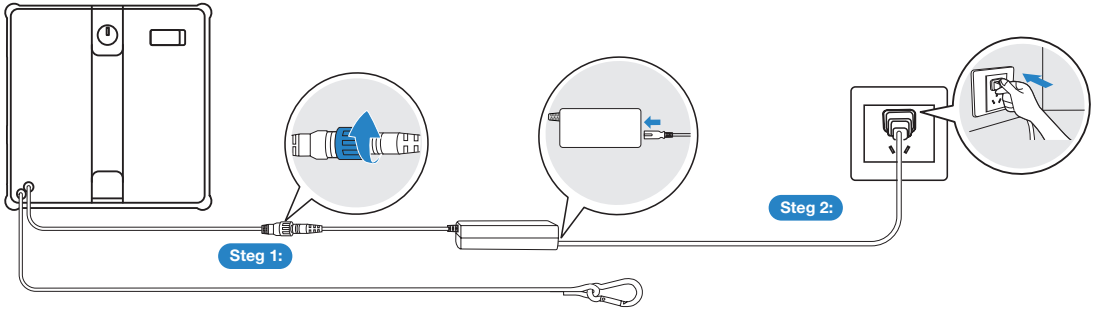

Anslut korrekt i den ordning som visas ovan. Felaktig anslutning kan leda till laddningsfel eller skada på batteriet.

3 Snabbstart

1 Starta

1. Anslut strömförsörjningen och tryck och håll ned startknappen för WINBOT i 2 sekunder.
2. När fläkten hörs och startar, placera undersidan av WINBOT (sidan med moppdynan) på glaset. WINBOT fäster automatiskt på fönstret och påbörjar rengöringen.

* Fäst inte WINBOT för nära kanten vid rengöring av ramlösa glas. Det rekommenderas att avståndet till kanten är mer än 10 cm.
* WINBOT kan endast rengöra plana ytor. Se till att glastjockleken inte är mindre än 3 mm.
* Placera inte fläkten i närheten av hår och andra små föremål efter påslagning, så att fläkten inte blockeras.
* Före rengöring, observera området där WINBOT ska fästas för att kontrollera om det finns eventuella småpartiklar. Om det finns några, avlägsna dem eller byt till ett partikelfritt område för att undvika att repa glaset.
* Torka bort vattendropparna vid sprayutloppet före rengöring.

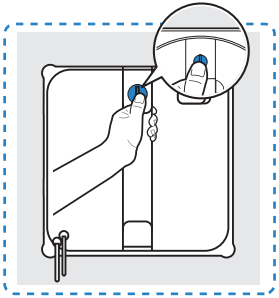

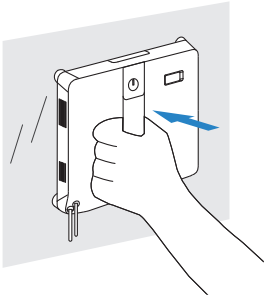

2 Underhåll under rengöring

För mycket smutsiga fönster, tvätta eller byt ut moppdynan flera gånger och rengör de fyra sfäriska sensorerna i god tid.

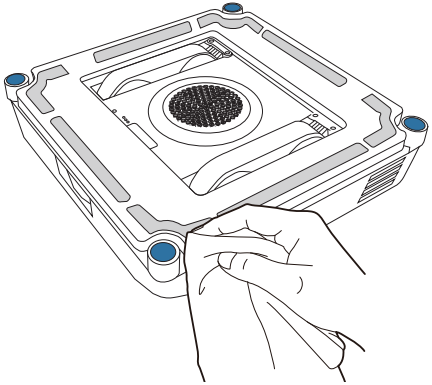

* Rengör i god tid när moppdynan är smutsig. Se till att de små partiklarna på moppdynan avlägsnas helt för att undvika att repa glaset.

3 Avsluta

Pausa

Under rengöring, tryck på ⏻ eller pausa den via appen.

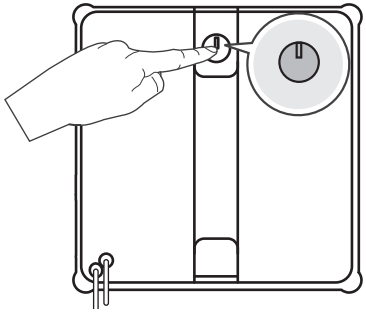

Ta bort WINBOT

När rengöringen är klar återgår WINBOT till startpositionen och avger en ljudsignal. Ta ett stadigt grepp om handtaget. Tryck och håll ned ⏻ i 2 sekunder och ta bort den när fläkten stannat.

* Häll ut rengöringslösningen efter rengöring.

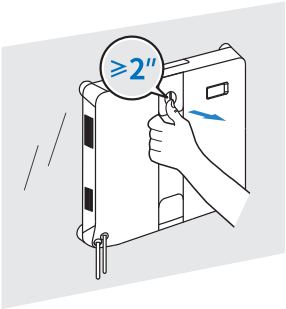

Stänga AV

Slå av strömmen för att stänga av.

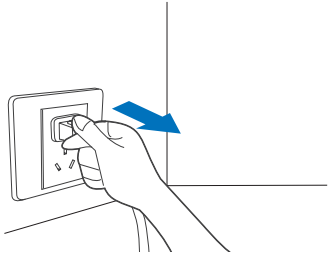

Lossa säkerhetslinan

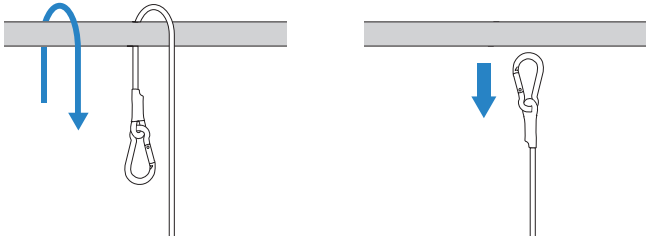

4 Avancerade funktioner

1. Skanna QR-koden under topphöljet för att ladda ner appen.

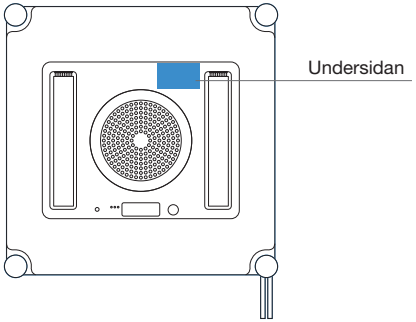

2. Skanna QR-koden eller sök efter och ladda ner ECOVACS HOME-appen i appbutiken.

iOS

Android

ECOVACS HOME

Observera: När installationen är klar, slutför registrering, inloggning och nätverksanslutning enligt anvisningarna i appen.

5. Tekniska specifikationer

WINBOT-modell	WG841-01	Modell av nätadapter	GM95-240375-D
Nominell ingångseffekt	24V ⎓ 3,75A	Ineffekt:	100–240V~ 50–60Hz 2,5A
Nominell effekt	90W	Uteffekt:	24V ⎓ 3,75A
WINBOT-dimensioner (L × B × H mm)	215*215*55		
Effekt i avstängt läge/viloläge	Mindre än 0,50W		
Frekvensband	2400–2483,5 MHz		

Den trådlösa modulens uteffekt är mindre än 100 mW.
Observera: Tekniska specifikationer och designspecifikationer kan komma att ändras för kontinuerlig produktförbättring.

Ecovacs Home Service Robotics Co., Ltd.
No. 518 Songwei Road, Wusongjiang industry Park, Guoxiang Street,
Wuzhong District, Suzhou, Jiangsu, China.

451-2432-0206