(D) Bedienungsanleitung / Sicherheitshinweise

(F) Notice d'utilisation / Consignes de sécurité

(I) Manuale delle istruzioni / Norme di sicurezza

(NL) Bedieningshandleiding / Veiligheidsinstructies

(S) Bruksanvisning / Säkerhetsinstruktioner Návod

(CZ) k obsluze / bezpečnostní pokyny Návod na

(SK) používanie / Bezpečnostné pokyny

(RO) Instrucţiuni de utilizare / Indicaţii cu privire la siguranţă

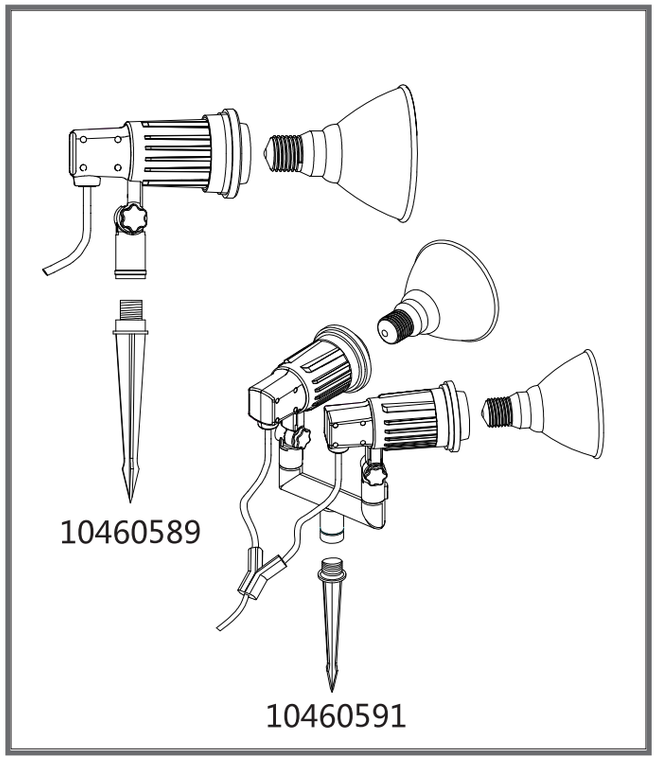

Manufactured for
HORNBACH Baumarkt AG
Hornbachstraße 11
76879 Bornheim / Germany
www.hornbach.com

Art.: 10460591, 10460589
2021 Jul. version

CE

DE AUSSENSTRAHLER 1- / 2-flammig

SICHERHEITSHINWEIS

WICHTIG, FÜR SPÄTERE BENUTZUNG AUFBEWAHREN UND SORGFÄLTIG LESEN!
Machen Sie sich vor dem ersten Gebrauch mit dem Produkt vertraut. Lesen Sie hierzu aufmerksam die Bedienungsanleitung und Sicherheitshinweise.
Benutzen Sie das Produkt nur wie beschrieben und für den angegebenen Einsatzbereich.
Bewahren Sie diese Unterlagen auf und händigen Sie diese bei Weitergabe des Produktes an Dritte mit aus.

· Das Gehäuse des Produkts kann während des Betriebs heiß werden. Gewährleisten Sie eine ausreichende Belüftung des Produkts zur Abfuhr der Wärme.
· Fassen Sie das Produkt nur wenn es abgekühlt ist mit der bloßen Hand an.
· Positionieren Sie das Produkt weit genug entfernt von brennbaren Oberflächen und Objekten. Beim Aufstellen in der Nähe von entflammbaren Objekten halten Sie einen Mindestabstand zum Gehäuse von einem Meter ein.
· Achten Sie darauf, dass die Anschlussleitung nicht gespannt ist oder in Kontakt mit scharfen Gegenständen, Chemikalien oder Lösungsmitteln gerät.
· Prüfen Sie das Produkt vor der Inbetriebnahme auf Beschädigungen.
· Jegliche Fehler oder Beschädigungen müssen unverzüglich beseitigt werden, um einen sicheren Betrieb zu gewährleisten.
· Die äußere flexible Leitung dieser Leuchte kann nicht ausgetauscht werden; falls die Leitung beschädigt ist, muss die Leuchte entsorgt werden.
· Schließen Sie die Leuchte nicht an die Stromversorgung an, solange sie sich in der Verpackung befindet.
· Verwenden Sie die Leuchte nicht, wenn sie bedeckt oder in einer Oberfläche eingebaut ist.
· Verwenden Sie dieses Produkt nicht, ohne vorher alle. Dichtungen auf korrekten Sitz zu prüfen.

TECHNISCHE DATEN

Spannung:	230V~, 50Hz,
Leuchtmittel:	PAR38, E27
Leistung:	Max. 80W (Halogen) Max. 18W (LED)
IP Schutzklasse:	IP44, nur mit intaktem Dichtungsring und PAR38 Leuchtmittel

EINSATZBEREICH:
LED Leuchte zur dekorativen Beleuchtung.
Nicht für den gewerblichen Gebrauch geeignet.

SYMBOLE

Die Leuchte ist zum Gebrauch im Innen- / Außenbereich geeignet

Schutzklasse II / Schutzisolierung

IP44 Geschützt gegen Spritzwasser aus beliebigem Winkel

Das Symbol „durchgestrichene Mülltonne“ erfordert die separate Entsorgung von Elektro- und Elektronik-Altgeräten (WEEE). Elektrische und elektronische Geräte können gefährliche und umweltgefährdende Stoffe enthalten. Dieses Gerät nicht im unsortierten Hausmüll entsorgen. An einer ausgewiesenen Sammelstelle für Elektro- und Elektronik-Altgeräte entsorgen. Dadurch tragen Sie zum Schutz der Ressourcen
und der Umwelt bei. Für weitere Information wenden Sie sich bitte an die örtlichen Behörden.

FR LAMPE EXTÉRIEURE 1/2 flammes

INSTRUCTIONS DE SECURITE

IMPORTANT, CONSERVEZ POUR UNE UTILISATION FUTURE ET LISEZ ATTENTIVEMENT!
Familiarisez-vous avec le produit avant de l'utiliser pour la première fois. Veuillez lire attentivement le mode d'emploi et les informations de sécurité.
Utilisez le produit uniquement comme décrit et pour le domaine d'application spécifié.
Conservez ces documents et remettez-les lors de la transmission du produit à des tiers.

· Le boîtier du produit peut devenir chaud pendant son fonctionnement. Assurez-vous que le produit est suffisamment ventilé pour dissiper la chaleur.
· Ne touchez le produit à mains nues que lorsqu'il a refroidi.
· Placez le produit suffisamment loin des surfaces et objets inflammables. Lors de l'installation à proximité d'objets inflammables, maintenez une distance minimale de 1 mètre du boîtier.
· Assurez-vous que le câble de connexion n'est pas tendu ou entre en contact avec des objets pointus, des produits chimiques ou des solvants.
· Vérifiez que le produit n'est pas endommagé avant de le démarrer.
· Tout défaut ou dommage doit être corrigé immédiatement pour garantir un fonctionnement sûr.
· Le câble flexible extérieur de cette lampe ne peut pas être remplacé; si le câble est endommagé, le luminaire doit être mis au rebut.
· Ne connectez pas la lampe à l'alimentation électrique lorsqu'elle est dans son emballage.
· N'utilisez pas la lampe si elle est couverte ou intégrée à une surface.
· N'utilisez pas ce produit sans tout le monde au préalable.Vérifiez que les joints sont bien ajustés.

DONNEES TECHNIQUES

Tension:	230V ~, 50Hz,
Source lumineuse:	PAR38, E27
Puissance:	Max. 80W (halogène) Max. 18 W (LED)
Classe de protection IP:	IP44, uniquement avec bague d'étanchéité intacte et source lumineuse PAR38

CHAMP D'APPLICATION:
Lampe LED pour éclairage décoratif.
Ne convient pas à un usage commercial.

SYMBOLES

LaLumineuxpeut être utilisée à l'intérieur / à l'extérieur

Classe de protection II / Isolation de protection

IP44 Protégée contre les projections d'eau venant de toutes directions

Le symbole «poubelle barrée» nécessite l'élimination séparée des déchets d'équipements électriques et électroniques (DEEE). Les appareils électriques et électroniques peuvent contenir des substances dangereuses et dangereuses pour l'environnement. Ne jetez pas cet appareil avec les ordures ménagères non triées. Éliminer dans un point de collecte désigné pour les anciens équipements électriques et électroniques. De cette manière, vous contribuez à la protection des ressources et de l'environnement. Pour plus d'informations, veuillez contacter les autorités locales.

IT LAMPADA ESTERNA 1/2 fiamme

NORME DI SICUREZZA

IMPORTANTE, CONSERVARE PER UN USO FUTURO E LEGGERE ATTENTAMENTE!
Acquisire familiarità con il prodotto prima di utilizzarlo per la prima volta. Leggere attentamente le istruzioni per l'uso e le informazioni sulla sicurezza.
Utilizzare il prodotto solo come descritto e per l'area di applicazione specificata.
Conservare questi documenti e consegnarli quando si consegna il prodotto a terzi.

· L'involucro del prodotto può surriscaldarsi durante il funzionamento. Assicurarsi che il prodotto sia adeguatamente ventilato per dissipare il calore.
· Toccare il prodotto solo a mani nude quando si è raffreddato.
· Posizionare il prodotto sufficientemente lontano da superfici e oggetti infiammabili. In caso di installazione in prossimità di oggetti infiammabili, mantenere una distanza minima di 1 metro dalla custodia.
· Verificare che il cavo di collegamento non sia teso o venga a contatto con oggetti appuntiti, prodotti chimici o solventi.
· Verificare che il prodotto non sia danneggiato prima di avviarlo.
· Eventuali guasti o danni devono essere eliminati immediatamente per garantire un funzionamento sicuro.
· Il cavo flessibile esterno di questa lampada non può essere sostituito; se il cavo è danneggiato, l'apparecchio deve essere rottamato.
· Non collegare la lampada all'alimentazione mentre è nella confezione.
· Non utilizzare la lampada se è coperta o incassata su una superficie.
· Non utilizzare questo prodotto senza prima averlo fatto a tutti. Verificare che le guarnizioni siano montate correttamente.

DATI TECNICI

Voltaggio:	230V ~, 50Hz,
Sorgente luminosa:	PAR38, E27
Potenza:	Max. 80W (alogena) Max. 18W (LED)
Grado di protezione IP:	IP44, solo con anello di tenuta intatto e sorgente luminosa PAR38

AREA DI APPLICAZIONE:
Lampada LED per illuminazione decorativa.
Non adatto per uso commerciale.

SIMBOLI

La catena luminosa è adatta per l'utilizzo in ambiente interno ed esterno

Classe di protezione II / Isolamento di protezione

IP44 Protetta da spruzzi d'acqua da qualsiasi angolo

Il simbolo "bidone della spazzatura barrato" richiede lo smaltimento separato di apparecchiature elettriche ed elettroniche (RAEE). I dispositivi elettrici ed elettronici possono contenere sostanze pericolose e pericolose per l'ambiente. Non smaltire questo dispositivo nei rifiuti domestici indifferenziati. Smaltire in un punto di raccolta designato per le vecchie apparecchiature elettriche ed elettroniche. In questo modo contribuisci alla protezione delle risorse e dell'ambiente. Per ulteriori informazioni, contattare le autorità locali.

NL BUITENLAMP 1- / 2-vlam

VEILIGHEID SAANWIJZINGEN

BELANGRIJK, BEWAAR VOOR TOEKOMSTIG GEBRUIK EN LEES ZORGVULDIG!
Maak uzelf vertrouwd met het product voordat u het voor het eerst gebruikt. Lees de bedieningsinstructies en veiligheidsinformatie zorgvuldig door.
Gebruik het product alleen zoals beschreven en voor het gespecificeerde toepassingsgebied.
Bewaar deze documenten en geef ze af als u het product aan derden doorgeeft.

· De behuizing van het product kan tijdens het gebruik heet worden. Zorg ervoor dat het product voldoende wordt geventileerd om de warmte af te voeren.
· Raak het product pas met blote handen aan als het is afgekoeld.
· Plaats het product ver genoeg weg van brandbare oppervlakken en voorwerpen. Houd bij installatie in de buurt van brandbare objecten minimaal 1 meter afstand van de behuizing.
· Zorg ervoor dat de aansluitkabel niet uitgerekt wordt en in aanraking komt met scherpe voorwerpen, chemicaliën of oplosmiddelen.
· Controleer het product op schade voordat u het gebruikt.
· Eventuele storingen of beschadigingen moeten onmiddellijk worden verholpen om een veilige werking te garanderen.
· De buitenste flexibele kabel van deze lamp kan niet worden vervangen; als de kabel beschadigd is, moet de armatuur worden afgedankt.
· Sluit de lamp niet aan op de voeding terwijl deze in de verpakking zit.
· Gebruik de lamp niet als deze is bedekt of in een oppervlak is ingebouwd.
· Gebruik dit product niet zonder eerst iedereen.Controleer of de afdichtingen goed passen.

TECHNISCHE GEGEVENS

Spanning:	230V ~, 50Hz,
Lichtbron:	PAR38, E27
Vermogen:	Max. 80W (halogeen) Max. Hoogte 18W (leiden)
IP-beschermingsklasse:	IP44, alleen met intacte afdichtring en PAR38 lichtbron

TOEPASSINGSGEBIED:
Ledlamp voor decoratieve verlichting.
Niet geschikt voor commercieel gebruik.

SYMBOLEN

De lichtketting is geschikt voor gebruik binnen-/buitenshuis

Classe de protection II / Isolation de protection

IP44 Beschermd tegen spatwater uit een willekeurige richting

Het symbool "doorgekruiste vuilnisbak" vereist de afzonderlijke verwijdering van elektrische en elektronische apparatuur (AEEA). Elektrische en elektronische apparaten kunnen gevaarlijke en milieugevaarlijke stoffen bevatten. Deponeer dit apparaat niet bij het ongesorteerde huisvuil. Afvoeren naar een aangewezen inzamelpunt voor oude elektrische en elektronische apparatuur. Zo draag je bij aan de bescherming van hulpbronnen en het milieu. Voor meer informatie kunt u contact opnemen met de lokale autoriteiten.

SE UTANFÖR LAMPA 1- / 2-flamma

SÄKERHETSANVISNING

VIKTIGT, BEHÅLL FÖR FRAMTIDA ANVÄNDNING-AR OCH LÄS NÄTT!
Gör dig bekant med produkten innan du använder den för första gången. Läs bruksanvisningen och säkerhetsinformationen noggrant.
Använd endast produkten enligt beskrivningen och för det angivna användningsområdet.
Spara dessa dokument och lämna dem när du skickar produkten till tredje part.

· Produktens hölje kan bli hett under drift. Se till att produkten är tillräckligt ventilerad för att leda bort värme.
· Rör endast produkten med bara händer när den har svalnat.
· Placera produkten tillräckligt långt från brandfarliga ytor och föremål. När du sätter dig i närheten av brandfarliga föremål, håll ett avstånd på minst 1 meter från huset.
· Se till att anslutningskabeln inte är sträckt eller kommer i kontakt med vassa föremål, kemikalier eller lösningsmedel.
· Kontrollera att produkten inte är skadad innan du använder den.
· Eventuella fel eller skador måste åtgärdas omedelbart för att säkerställa säker drift.
· Den yttre flexibla kabeln på denna lampa kan inte bytas ut; om kabeln är skadad måste armaturen skrotas.
· Anslut inte lampan till strömförsörjningen när den är i förpackningen.
· Använd inte ljuset om det är täckt eller inbyggt i en yta.
· Använd inte denna produkt utan alla först.Kontrollera att tätningarna är korrekt anpassade.

TEKNISKA DATA

Spänning: 230V ~, 50Hz,
Ljuskälla: PAR38, E27
Effekt: Max. 80W (halogen)
Max. 18W (LED)
IP-skyddsklass: IP44, endast med intakt tätningsring och PAR38-ljuskälla
APPLIKATIONSOMRÅDE:
LED-lampa för dekorativ belysning.
Ej lämplig för kommersiellt bruk.

SYMBOLFÖRKLARING

Ljuskedjan är avsedd för användning inom- och utomhus

Skyddsklass II / skyddsisolering

IP44 Skyddad mot vattenstänk ur valfri vinkel

Symbolen "streckad sopkanna" kräver separat avfallshantering av elektrisk och elektronisk utrustning (WEEE). Elektriska och elektroniska apparater kan innehålla farliga och miljöfarliga ämnen. Kasta inte enheten i osorterat hushållsavfall. Kassera på en utsedd uppsamlingsplats för gammal elektrisk och elektronisk utrustning. På detta sätt bidrar du till att skydda resurser och miljö. Kontakta de lokala myndigheterna för mer information.

CZ VNĚJŠÍ SVĚTLO 1- / 2-plamen

BEZPEČNÁ INFORMACE

DŮLEŽITÉ, ZACHOVEJTE PRO BUDOUCÍ POUŽITÍ A ČTĚTE POZORNĚ!
Před prvním použitím se s výrobkem seznamte. Přečtěte si pozorně návod k použití a bezpečnostní pokyny.
Produkt používejte pouze podle popisu a pro specifikovanou oblast použití.
Tyto dokumenty si uschovejte a předejte je při předávání produktu třetím stranám.

· Pouzdro produktu se behem provozu zahreje. Zajistěte, aby byl produkt adekvátně větrán, aby rozptyloval teplo.
· Výrobku se dotýkejte holýma rukama, pouze pokud je vychladlý.
· Umístěte produkt dostatečně daleko od hořlavých povrchů a předmětů. Při instalaci v blízkosti hořlavých předmětů dodržujte minimální vzdálenost 1 metr od krytu.
· Dbejte na to, aby nebyl pipojovací kabel napnutý nebo aby se nedotkl ostrých pedmt, chemikálií nebo rozpouštdel.
· Před použitím produkt zkontrolujte, zda není poškozen.
· Jakékoli poruchy nebo poškození musí být okamžitě odstraněny, aby byl zajištěn bezpečný provoz.
· Vnější ohebný kabel této lampy nelze vyměnit; pokud je kabel poškozen, musí být svítidlo sešrotová no.
· Nepřipojujte lampu k napájecímu zdroji, pokud je v obalu.
· Nepoužívejte lampu, je-li zakryta nebo zabudována do povrchu.
· Nepoužívejte tento výrobek bez toho, abyste byli nejprve všichni.Zkontrolujte správné usazení těsnění.

TECHNICKÁ DATA

Napětí: 230V ~, 50Hz,
Světelný zdroj: PAR38, E27
Výkon: Max. 80 W (halogen)
Max. 18 W (LED)
Třída ochrany IP: IP44, pouze s neporušeným těsnicím kroužkem a světelným zdrojem PAR38
OBLAST APLIKACE:
LED lampa pro dekorativní osvětlení.
Není vhodné pro komerční použití.

SYMBOLY

Světelný řetěz je vhodný pro použití uvnitř i venku

Třída ochrany II / ochranná izolace

IP44 Ochrana proti vodě stříkající ze všech směrů

Symbol „přeškrtnutý odpadkový koš" vyžaduje oddělenou likvidaci elektrických a elektronických zařízení (WEEE). Elektrická a elektronická zařízení mohou obsahovat nebezpečné látky a látky nebezpečné pro životní prostředí. Nevyhazujte toto zařízení do netříděného domácího odpadu. Zlikvidujte na vyhrazeném sběrném místě pro stará elektrická a elektronická zařízení. Tímto způsobem přispíváte k ochraně zdrojů a životního prostředí. Další informace získáte od místních úřadů.

SK VONKAJŠIE SVETLO 1- / 2-plameň

BEZPEČNOSTNÉ POKYNY

DÔLEŽITÉ, ZOSTAJTE PRE BUDÚCE POUŽITIE A ČÍTAJTE POZORNE!
Pred prvým použitím sa s produktom oboznámte. Pozorne si prečítajte návod na obsluhu a bezpečnostné informácie.
Produkt používajte iba tak, ako je to opísané, a pre špecifikovanú oblasť použitia.
Tieto dokumenty si uschovajte a odovzdajte ich pri odovzdávaní produktu tretím stranám.

· Obal produktu sa môze pocas prevádzky zahrieva. Zaistite, aby bol produkt primerane vetraný, aby sa tak rozptýlilo teplo.
· Výrobku sa dotýkajte holými rukami, iba ak je vychladnutý.
· Produkt umiestnite dostatocne ďaleko od horľavých povrchov a predmetov. Pri umiestňovaní v blízkosti horľavých predmetov dodržujte minimálnu vzdialenosť 1 meter od krytu.
· Dbajte na to, aby nebol pripojovací kábel natiahnutý alebo aby neprišiel do styku s ostrými predmetmi, chemikáliami alebo rozpúštadlami.
· Pred použitím produkt skontrolujte, či nie je poškodený.
· Všetky poruchy alebo poškodenia musia byť okamžite odstránené, aby bola zaistená bezpečná prevádzka.
· Vonkajší ohybný kábel tejto žiarovky nie je možné vymeniť; ak je kábel poškodený, musí byť svietidlo zošrotované.
· Nepripájajte žiarovku k zdroju napájania, ak je v balení.
· Nepoužívajte lampu, ak je zakrytá alebo zabudovaná v povrchu.
· Nepoužívajte tento výrobok bez toho, aby ste najskôr všetci.Skontrolujte správne utesnenie tesnení.

TECHNICKÉ ÚDAJE

Napätie: 230V ~, 50Hz,
Svetelný zdroj: PAR38, E27
Výkon: Max. 80 W (halogén)
Max. 18 W (LED)
Trieda ochrany IP: IP44, iba s neporušeným tesniacim krúžkom a svetelným zdrojom PAR38
OBLASŤ APLIKÁCIE:
LED lampa na dekoratívne osvetlenie.
Nie je vhodný na komerčné použitie.

SYMBOLY

Svetelná reťaz je vhodná na používanie v interiéri / exteriéri

Ochranná trieda II / Ochranná izolácia

IP44 Chránená pred striekajúcou vodou z ľubovoľného uhla

Symbol „preškrtnutý odpadkový kôš vyžaduje samostatnú likvidáciu elektrických a elektronických zariadení (WEEE). Elektrické a elektronické zariadenia môžu obsahovať nebezpečné látky a látky nebezpečné pre životné prostredie. Toto zariadenie nevyhadzujte do netriedeného domáceho odpadu. Zlikvidujte na určenom zbernom mieste pre staré elektrické a elektronické zariadenia. Týmto spôsobom prispievate k ochrane zdrojov a životného prostredia. Ďalšie informácie získate od miestnych úradov.

RO LAMPĂ EXTERIOARĂ 1- / 2-flacără

INFORMAȚII DE SIGURANȚĂ

IMPORTANT, PĂSTRAȚI PENTRU UTILIZARE VIITORĂ ȘI CITIȚI CU ATENȚIE!
Familiarizați-vă cu produsul înainte de al utiliza pentru prima dată. Vă rugăm să citiți cu atenție instrucțiunile de utilizare și informațiile de siguranță.
Utilizați produsul numai așa cum este descris și pentru zona de aplicare specificată.
Păstrați aceste documente și predați-le atunci când transmiteți produsul către terți.

· Carcasa produsului poate deveni fierbinte în timpul funcționării. Asigurați-vă că produsul este ventilat corespunzător pentru a disipa căldura.
· Atingeți produsul numai cu mâinile goale atunci când s-a răcit.
· Poziționați produsul suficient de departe de suprafețele și obiectele inflamabile. Când instalați în apropierea obiectelor inflamabile, păstrați o distanță minimă de 1 metru de carcasă.
· Asigurați-vă că cablul de conectare nu este întins sau nu intră în contact cu obiecte ascuțite, substanțe chimice sau solvenți.
· Verificați dacă produsul este deteriorat înainte de al porni.
· Orice defecțiuni sau daune trebuie remediate imediat pentru a asigura o funcționare sigură.
· Cablul exterior flexibil al acestei lămpi nu poate fi schimbat; dacă cablul este deteriorat, corpul de iluminat trebuie abandonat.
· Nu conectați lampa la sursa de alimentare cât timp este în ambalaj.
· Nu utilizați lampa dacă este acoperită sau încorporată într-o suprafață.
· Nu utilizați acest produs fără mai întâi toată lumea. Verificați sigiliile pentru a se potrivi corect.

DATE TEHNICE

Tensiune: 230V ~, 50Hz,
Sursă de lumină: PAR38, E27
Putere: Max. 80W (halogen)
Max. 18W (LED)
Clasa de protecție IP: IP44, numai cu inel de etanșare intact și sursă de lumină PAR38
ZONA DE APLICARE:
Lampă cu LED pentru iluminat decorativ.
Nu este potrivit pentru uz comercial.

SIMBOLURI

Ghirlanda luminoasă este adecvată pentru a fi utilizată în spații interioare şi exterioare

Protecție clasa II / Izolație de protecție

IP44 Protejat contra apei care stropeşte din toate direcțiile

Simbolul „coș de gunoi tăiat" necesită eliminarea separată a echipamentelor electrice și electronice (DEEE). Dispozitivele electrice și electronice pot conține substanțe periculoase și periculoase pentru mediu. Nu aruncați acest dispozitiv în deșeurile menajere nesortate. Aruncați la un punct de colectare desemnat pentru echipamentele electrice și electronice vechi. În acest fel, contribuiți la protejarea resurselor și a mediului. Pentru mai multe informații, vă rugăm să contactați autoritățile locale.