Serie 4, Wärmepumpentrockner, 8 kg
WQA233C41

C A↑G

Wärmepumpentrockner mit Auto Dry Sensor erkennen den Trocknungsgrad, verhindern ein Übertrocknen und schützen dadurch deine Wäsche.

- **Genieße bis zu 2 Jahre zuverlässiges Trocknen – ganz ohne die lästige Reinigung des Kondensators.**
- **Auto Dry**: trocknet deine Wäsche genau so, wie du es möchtest.
- **Die Option Halbe Beladung optimiert die Einstellungen für Beladung und Dauer bei kleinen Beladungen.**
- **Perfekt getrocknet in nur 40 Minuten – für geringe Mengen Synthetikfasern und dünne Materialien.**

Technische Daten

Bauform: ..... Freistehend
Arbeitsplatte abnehmbar: ..... Nein
Türanschlag: ..... Rechts
Länge Anschlusskabel: ..... 145 cm
Abmessungen des Gerätes (H x B x T): ..... 842x598x613 mm
Nettogewicht: ..... 48.6 kg
Fluorierte Treibhausgase: R290
Hermetisch geschlossene Einrichtung: ..... Ja
EAN-Nummer: 4242005592272
Anschlusswert: ..... 600 W
Absicherung: ..... 10 A
Spannung: ..... 220-240 V
Frequenz: ..... 50 Hz
Maximale Beladungsmenge: ..... 8.0 kg
Energieeffizienzklasse[1]: C
Gewichteter Energieverbrauch pro Zyklus (EU 2017/1369): ..... 1.02 kWh/Zyklus
Gewichteter Energieverbrauch pro 100 Zyklen (EU 2017/1369): . 102 kWh/100 Zyklen
Kondensationseffizienz (EU 2017/1369): ..... 88 %
Programmdauer bei halber Kapazität (EU 2017/1369): 1:50
Programmdauer bei Nennkapazität (EU 2017/1369): 2:50

4 242005 592272

Sonderzubehör

WMZ20600	Wollekorb
WTZ1110	Anschlussgarnitur Kondensat
WTZ27400	Verbindungssatz mit Auszug
WTZ27410	Verbindungssatz
WTZPW40D	Podest mit Auszug, Trockner, cubic
WZ20166	Reinigungsbürste Wärmetauscher

[1] Auf einer Energieeffizienzklassen-Skala von A bis G

Serie 4, Wärmepumpentrockner, 8 kg
WQA233C41

Wärmepumpentrockner mit Auto Dry Sensor erkennen den Trocknungsgrad, verhindern ein Übertrocknen und schützen dadurch deine Wäsche.

Leistung und Verbrauch

- Energieeffizienzklasse[1]: C
- Stromverbrauch[2]: 102 kWh
- Nennkapazität[3]: 8 kg
- Programmlaufzeit[3]: 2:50 h:min
- Geräuscheffizienzklasse: B (auf einer Skala von A bis D)
- Geräuschwert[3]: 62 dB (A) re 1 pW
- Kondensationseffizienzklasse: B (auf einer Skala von A bis D)
- Kondensationseffizienz[3]: 88%
- Reparierbarkeits-Klasse: A (auf einer Skala von A bis E)

Programme

- Standardprogramme: Baumwolle, Pflegeleicht
- Spezialprogramme: Baumwolle, Blusen/Hemden, Baumwolle Eco, Daunen, Feinwäsche, Handtücher, Schnell/Mix, Extra Kurz 40', Sportswear, Decken, Pflegeleicht, Wolle finish, Zeitprogramm warm, Hygiene Plus

Optionen

- Knitterschutz 120 min am Programmende
- Option Halbe Beladung: optimiert die Trocknung bei kleineren Wäscheposten
- TouchControl-Tasten: Bügeltrocken, Schranktrocken, Schranktrocken+, Fertig in, Knitterschutz, Schontrocknen, Signal, Start / Nachlegen / Pause, 24 h Fertig in

Komfort und Sicherheit

- AutoDry: feuchtegesteuerte Trocknungsprogramme
- Großes, übersichtliches LED-Display für Restzeitanzeige und 24 h Endezeitvorwahl, Programmstatus, Zusatzfunktionen.
- Beladungsempfehlung
- Sensitive Drying System: große matte Stahltrommel, Mitnehmer im Softdesign
- AntiVibration Design: mehr Stabilität und Laufruhe
- Kindersicherung
- Signal am Programmende
- Tür weiß
- Tür rechts angeschlagen
- Metallverschlusshaken

Technische Informationen

- unterschiebbar ab 85 cm Nischenhöhe
- Gerätemaße (H x B): 84.2 cm x 59.8 cm
- Gerätetiefe: 61.3 cm
- Gerätetiefe inkl. Tür: 64.8 cm
- Gerätetiefe mit geöffneter Tür: 109.6 cm

[1] Auf einer Energieeffizienzklassen-Skala von A bis G

[2] Gewichteter durchschnittlicher Energieverbrauch für 100 Trocknungszyklen in kWh im Eco Programm

[3] Eco Programm bei voller Beladung

Serie 4, Wärmepumpentrockner, 8 kg
WQA233C41

Maße in mm

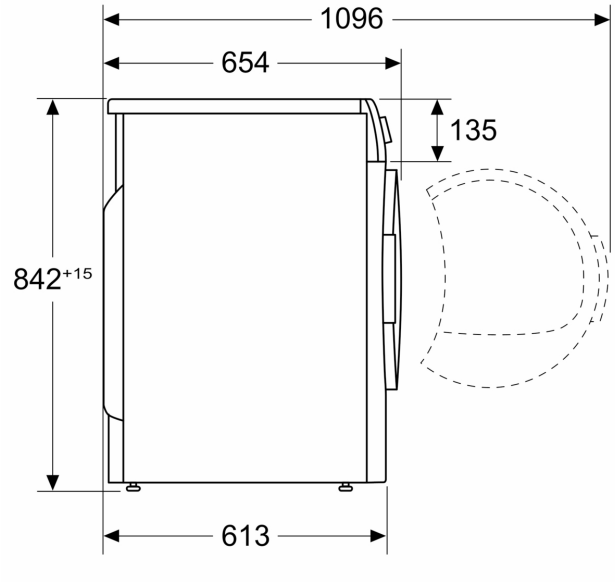
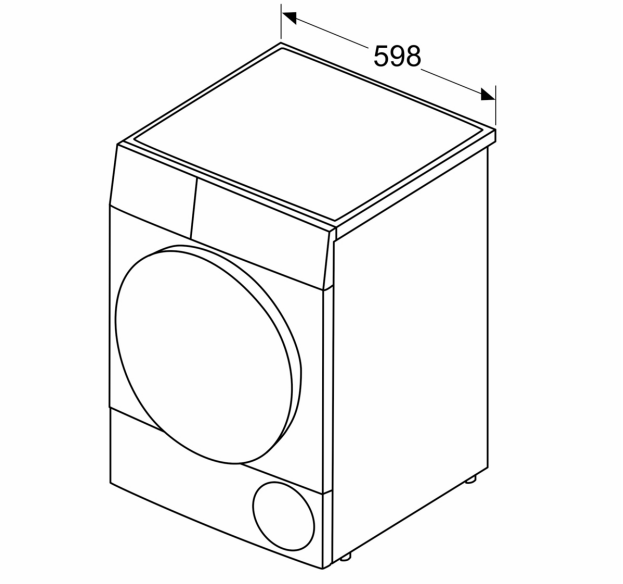
Maße in mm