Serie 6, Wärmepumpentrockner, 9 kg
WQN245B41

Sonderzubehör

WMZ20600	Wollekorb
WTZ27500	Verbindungssatz mit Auszug
WTZ27510	Verbindungssatz
WTZPW40D	Podest mit Auszug, Trockner, cubic

Der Wärmepumpentrockner mit selbstreinigenden Kondensator pflegt dank Auto Dry und Smart Dry Deine Wäsche.

- **Selbstreinigender Kondensator**: hält den Kondensator automatisch flusenfrei und sorgt so für einen dauerhaft konstanten Energieverbrauch.
- **Auto Dry**: trocknet deine Wäsche genau so, wie du es möchtest.
- **Bettwäscheprogramm mit Trommelreversierung**: perfekt fürs Trocknen von großen und kleinen Teilen.
- **Smart Dry**: deine Geräte bestimmen automatisch das passende Trockenprogramm.
- **Home Connect**: vernetzte Haushaltsgeräte bringen mehr Komfort in deinen Alltag.

Technische Daten

Bauform: ..... Freistehend
Arbeitsplatte abnehmbar: ..... Nein
Türanschlag: ..... Rechts
Länge Anschlusskabel: ..... 145 cm
Abmessungen des Gerätes (H x B x T): ..... 842x598x613 mm
Nettogewicht: ..... 54.7 kg
Fluorierte Treibhausgase: R290
Hermetisch geschlossene Einrichtung: ..... Ja
Leistung Standby/Netzwerk (Bitte beachten Sie die Hinweise in der Gebrauchsanweisung, wenn Sie die WiFi-Funktion ausschalten möchten): ..... 2.0 W
EAN-Nummer: 4242005571260
Anschlusswert: ..... 600 W
Absicherung: ..... 10 A
Spannung: ..... 220-240 V
Frequenz: ..... 50 Hz
Maximale Beladungsmenge: ..... 9.0 kg
Energieeffizienzklasse[1]: C
Gewichteter Energieverbrauch pro Zyklus (EU 2017/1369): ..... 1.10 kWh/Zyklus
Gewichteter Energieverbrauch pro 100 Zyklen (EU 2017/1369): . 110 kWh/100 Zyklen
Kondensationseffizienz (EU 2017/1369): ..... 88 %
Programmdauer bei halber Kapazität (EU 2017/1369): 2:00
Programmdauer bei Nennkapazität (EU 2017/1369): 3:15

4 242005 571260

[1] Auf einer Energieeffizienzklassen-Skala von A bis G

Serie 6, Wärmepumpentrockner, 9 kg
WQN245B41

Der Wärmepumpentrockner mit selbstreinigenden Kondensator pflegt dank Auto Dry und Smart Dry Deine Wäsche.

Leistung und Verbrauch

- Energieeffizienzklasse[1]: C
- Stromverbrauch[2]: 110 kWh
- Nennkapazität[3]: 9 kg
- Programmlaufzeit[3]: 3:15 h:min
- Geräuscheffizienzklasse: B (auf einer Skala von A bis D)
- Geräuschwert[3]: 61 dB (A) re 1 pW
- Kondensationseffizienzklasse: B (auf einer Skala von A bis D)
- Kondensationseffizienz[3]: 88%
- Reparierbarkeits-Klasse: A (auf einer Skala von A bis E)

Programme

- Standardprogramme: Baumwolle, Pflegeleicht
- Bettwäsche-Programm: reduziert das Verdrehen von großen Wäschestücken dank der reversierenden Trommel
- Programme via App: Zeitprogramm kalt, Wolle finish
- Spezialprogramme: Baumwolle, Blusen/Hemden, Baumwolle Eco, Daunen, Feinwäsche, Handtücher, Schnell/Mix, Extra Kurz 40', Sportswear, Pflegeleicht, Zeitprogramm warm, Bettwäsche, Hygiene Plus

Optionen

- Home Connect: Fernsteuerung, Energiemanagement, Ferndiagnose, IntelligentDry oder Programm Download. Halten Sie Ihre Hausgeräte dank Firmware-Update immer auf dem neuesten Stand
- SmartDry: Der Trockner wählt automatisch das passende Trocknungsprogramm, basierend auf dem zuletzt durchgeführten Waschgang
- Option Halbe Beladung: optimiert die Trocknung bei kleineren Wäscheposten
- Knitterschutz 120 min am Programmende
- TouchControl-Tasten: Fertig in, Knitterschutz, Memory, Fernstart, Schontrocknen, Start / Nachlegen / Pause, Trockenziele, 24 h Fertig in

Komfort und Sicherheit

- Intuitive und ergonomische Bedienblende
- Großes, übersichtliches LED-Display für Restzeitanzeige und 24 h Endezeitvorwahl, Programmstatus, Zusatzfunktionen.
- Beladungsempfehlung
- Nachlege-Anzeige
- Bürstenloser, leiser Motor
- AutoDry: feuchtegesteuerte Trocknungsprogramme
- Programmwähler mit integriertem Ein-/ Ausschalter
- Sensitive Drying System: große Edelstahltrommel, Mitnehmer im Softdesign
- AntiVibration Design: mehr Stabilität und Laufruhe
- Trommelinnenbeleuchtung: LED
- Kondensat-Ablaufgarnitur
- Kindersicherung
- Tür Chrom schwarz, schwarz
- Metallverschlusshaken

Technische Informationen

- unterschiebbar ab 85 cm Nischenhöhe
- Gerätemaße (H x B): 842 mm x 598 mm
- Gerätetiefe: 613 mm
- Gerätetiefe inkl. Türe: 648 mm
- Gerätetiefe mit geöffneter Türe: 1096 mm

[1] Auf einer Energieeffizienzklassen-Skala von A bis G
[2] Gewichteter durchschnittlicher Energieverbrauch für 100 Trocknungszyklen in kWh im Eco Programm
[3] Eco Programm bei voller Beladung

Serie 6, Wärmepumpentrockner, 9 kg
WQN245B41

Maße in mm

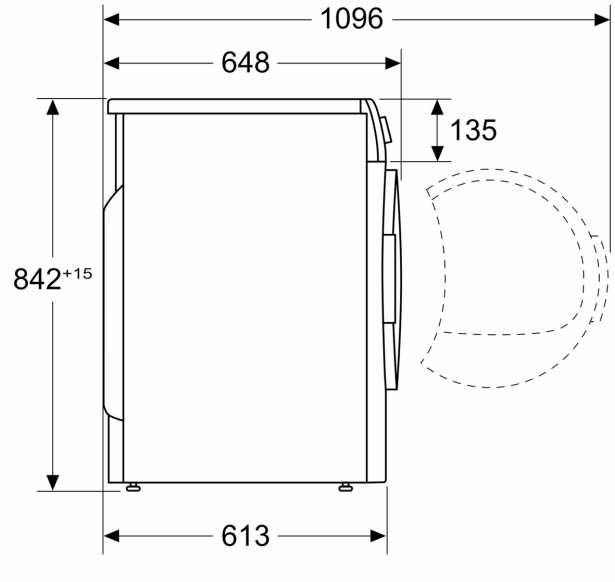
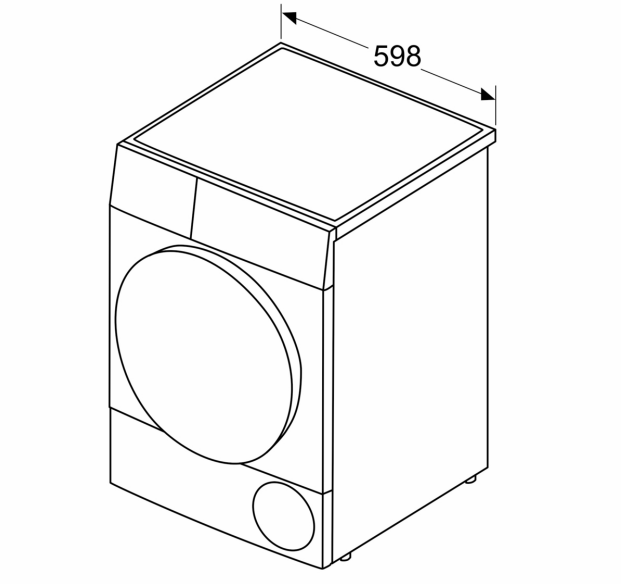
Maße in mm