Kiruna

Art.-Nr. 508.1414.10171 *EAN 4004581456016*



FSC
www.fsc.org
FSC® C009092
The mark of responsible forestry

reversible

< 2,5 m

Technische Daten

Außenmaß B x T x H (cm)	144,00 x 144,00 x 199,00
Sockelmaß B x T (cm)	142,00 x 142,00
Grundfläche (m²)	2.016
Seitenwandhöhe (cm)	199
Firsthöhe (cm)	199
Material – Typ	Holz - Europäische Fichte
Hauptfarbe	Naturbelassen
Eckabdeckung	Holz
Sekundärfarbe	Naturbelassen
Oberflächenbehandlung	Unbehandelt
Montagesystem	Elementsystem
Erforderliche Montagehöhe (cm)	210,00
Anzahl Bänke (Stk.)	0
Anzahl Liegen (Stk.)	2
Liegenbreite (cm)	50 und 30 cm
Liegenlänge (cm)	128 cm
Innenhöhe (cm)	192,00
Deckenart (Sauna)	Isoliertes Deckenelement aus Mineralfaser-Wärmedämmplatten und Aluminiumfolie als Dampfsperre

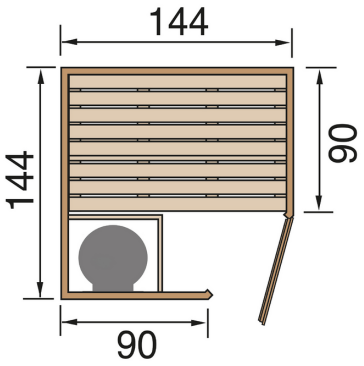

Pakete (LxBxH)

Paket 1	196,0 x 96,0 x 79,0 cm	238,0 kg
Paket 2	38,0 x 29,0 x 10,0 cm	14,5 kg
Paket 3	40,5 x 34,5 x 50,0 cm	8,0 kg
Paket 4	29,0 x 18,0 x 19,0 cm	0,766 kg
Paket 5	29,0 x 18,0 x 19,0 cm	0,766 kg

Fenster / Türen

Name	Glasstärke / Typ	Abmessung	Material	Stk.
Ganzglastür	8 mm Einscheibensicherheitsglas (ESG)	618x1825 mm	Glas	1

© weka Holzbau GmbH

Zubehör

Bild	Bezeichnung	Anzahl
	weka Premium-Zubehör-Set 5-teilig x B x T x H	1
	weka Spezial-Sauna-Leuchten-Set x B x T x H	1
	weka 3er-Sparset Sauna und Dampfbaddüfte x B x T x H	1
	weka Venenstütze x B x T x H	1
	weka Lendenstütze x B x T x H	1
	weka Peelingsalz natur x B x T x H	1
	weka Spezial-Saunahandtuch Anthrazit x B x T x H	1
	weka Sauna- und Dampfbad-Reiniger x B x T x H	1
	weka Exklusives Aufguss-Set Edelstahl x B x T x H	1
	weka Set Hygrometer und Thermometer x B x T x H	1
	weka Rücken-Körper-Massagebürste x B x T x H	1
	weka Hygrometer x B x T x H	1
	weka Doppelthermometer x B x T x H	1
	weka Universal Schrankregal x B x T x H	1