Serie | 8, Kühl-Gefrier-Kombination, mehr-türig, 183 x 90.5 cm, inox-antifingerprint
KFF96PIEP

Die beeindruckende Fenstertür mit Vitafresh pro 0°C: hält Ihre Lebensmittel bei 0°C und optimaler Luftfeuchtigkeit frisch

- **XXL Größe:** bietet Ihnen extra viel Platz für Ihre Lebensmittel.
- **Silbermetallic Rückwand mit MultiAirflow:** zirkuliert kühle, frische Luft für gleichmäßige Temperatur im ganzen Kühlschrank.
- **LED Beleuchtung:** gleichmäßige und blendfreie Ausleuchtung des Kühlraums, mit langer Lebensdauer.
- **Eis- und Wasserspender mit direktem Wasseranschluss:** erfrischendes Wasser und Eis immer verfügbar.
- **Vernetzte Hausgeräte:** Den Kühlschrank einfach vom Smartphone oder Tablet aus einsehen und steuern.

Zubehör
1 x Aktivkohlepatrone für Wasserfiltersystem

Technische Daten

Energieeffizienzklasse: E
Durchschnittlicher Energieverbrauch in Kilowattstunden pro Jahr (kWh/a): 333 kWh/annum
Summe der Volumen der Tiefkühlfächer: 171 l
Summe der Volumen der Kaltlagerfächer: 402 l
Luftschallemissionen: 39 dB(A) re 1 pW
Luftschallemissionsklasse: C
Bauform: Standgerät
Dekorrahmen/ - platte: Nicht möglich
Gerätebreite: 905 mm
Gerätetiefe: 706 mm
Nettogewicht: 158,301 kg
Absicherung: 10 A
Türanschlag: Andere
Spannung: 220-240 V
Frequenz: 50-60 Hz
Approbationszertifikate: CSA
Länge Anschlusskabel: 240 cm
Lagerung bei Stromausfall (h): 18 h
Anzahl Verdichter: 2
Anzahl unabhängiger Kühlkreisläufe: 2
Innenlüfter: Ja
Scharniere wechselbar: Nein
Anzahl verstellbarer Ablagen-Kühlteil (Stck): 4
Flaschenregale: Ja
Art der Installation: nicht zutreffend

4 242005 265039

Serie | 8, Kühl-Gefrier-Kombination, mehrtürig, 183 x 90.5 cm, inox-antifingerprint KFF96PIEP

Die beeindruckende Fenstertür mit Vitafresh pro 0°C: hält Ihre Lebensmittel bei 0°C und optimaler Luftfeuchtigkeit frisch

- KFF96PIEP
- Türen Edelstahl mit Anti-Fingerprint

Leistung und Verbrauch

- Energieeffizienzklasse: E
- Nutzinhalt gesamt: 573 l
- Nutzinhalt Kühlfächer: 402 l
- Nutzinhalt Tiefkühlfächer: 171 l
- Nutzinhalt 4-Sterne-Gefrierfach: 171 l
- Gefriervermögen in 24 Std.: 15 kg
- Energieverbrauch / Jahr: 333 kWh/a
- Klimaklasse: SN-T
- SuperGefrieren: ja
- Geräuscheffizienzklasse / Geräusch-Wert: C / 39 dB
- Temperature rise time : 18.5 h

Design

- Türen Edelstahl mit Anti-Fingerprint, Seitenwände Chrome-Inox Metallic
- LED Beleuchtung
- Innenausstattung mit Metall-Applikationen

Komfort und Sicherheit

- 3 x 7-Segment
- SuperKühlen
- Abtau-Automatik
- Urlaubsschaltung
- Optischer und akustischer Türalarm
- Optischer und akustischer Alarm bei Temperaturanstieg

Kühlteil

- Multi Airflow-System für optimale und gleichmäßige Kälteverteilung
- AirFreshFilter
- 4 Abstellflächen aus Sicherheitsglas, davon 1 höhenverstellbar, 1 teilbar mit Parkmöglichkeit im Gerät 2 Abstellflächen ausziehbar
- 2 Flaschenabsteller, 3 Türabsteller
- flexible Bar
- Butter-/Käsefach mit Klappe

Frischhaltesystem

Gefrierteil

- 3 transparente Gefriergut-Schubladen
- Automatischer Eiswürfelbereiter
- LED-Beleuchtung im Gefrierteil

Maße

- Gerätemaße (H x B x T): 183.0 cm x 90.5 cm x 70.6 cm

Technische Informationen

- 4 Rollen zum leichteren Transport, 3 davon höhenverstellbar zur Ausrichtung
- 220 - 240 V

Zubehör

- 1 x Aktivkohlepatrone für Wasserfiltersystem
- Wandabstandshalter
- 4 Abstellflächen aus Sicherheitsglas (4 höhenverstellbar), davon 1 teilbar mit Parkmöglichkeit im Gerät
- Optisches und akustisches Warnsignal bei Temperaturanstieg
- 2 durchgehende Türabsteller
- LED Beleuchtung
- Metallrückwand
- Water dispenser: ja, direkter Wasseranschluss

Serie | 8, Kühl-Gefrier-Kombination, mehr-türig, 183 x 90.5 cm, inox-antifingerprint
KFF96PIEP

Maße in mm

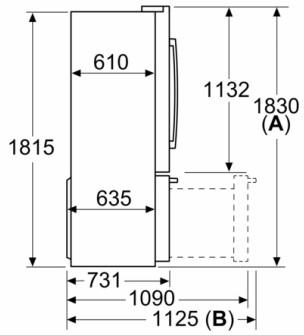

A: Front ist von 1830 bis 1847 (bei voll ausgezogenen vorderen Nivellierfüßen) verstellbar
B: Mit Griff

Maße in mm

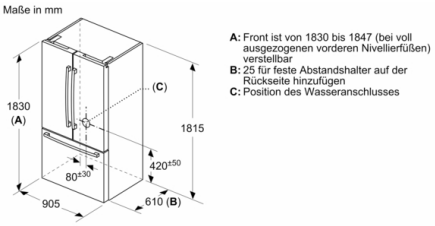

A: Front ist von 1830 bis 1847 (bei voll ausgezogenen vorderen Nivellierfüßen) verstellbar
B: 25 für feste Abstandshalter auf der Rückseite hinzufügen
C: Position des Wasseranschlusses

Maße in mm

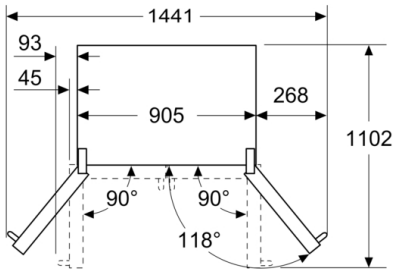

Maße in mm

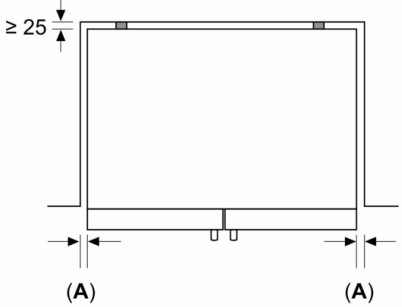

A: 3,2
Über dem Gerät einen Abstand von min. 12,7 lassen
Oben angegebene Mindestabstände beachten

Maße in mm

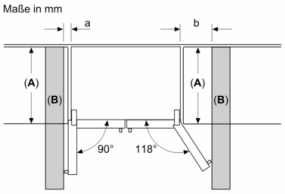

A	a	b
600	0	0
650	0	33
700	45	60
B	93	266

A: Gerätetiefe
B: Wand

Maße in mm

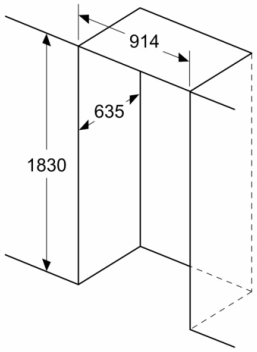

A: Wenn Sie das Gerät in einer Nische aufstellen, die angegebenen Maße einhalten