Waschtisch-Einhebelarmatur SOLA

Art. 6062181

Produktbeschreibung

- Chrom
- Keramikkartusche 25 mm
- 2 flexible Anschlussschläuche 450 mm, G3/8"
- Mischdüse M 24
- Bedienhebel aus Metall
- Push-open-Ablaufventil G1¼"
- Top Mount®-Montage

Produktabbildung
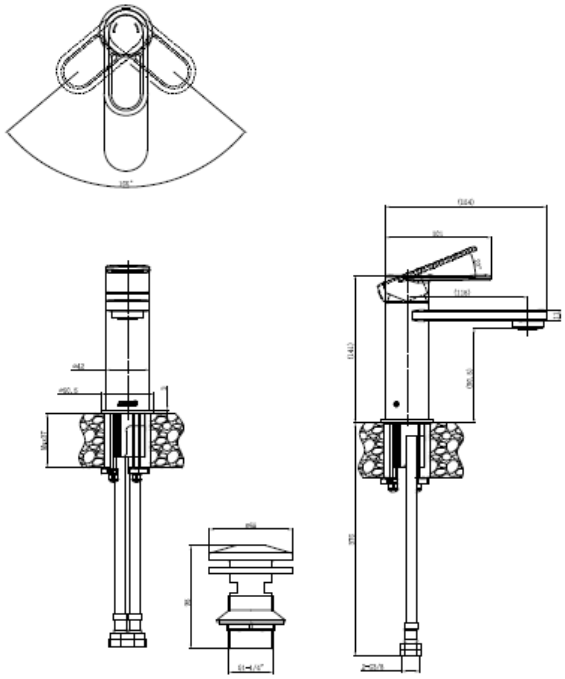
Maßzeichnung