BOSCH

Serie | 8

CMG633BB1 schwarz

Kompaktbackofen mit Mikrowelle

Integriertes Zubehör

1 x Kombirost
1 x Universalpfanne

Sonderzubehör

HEZ327000 Backstein, HEZ617000 Pizzaform, emailliert, anthrazit, HEZ625071 Grillblech, emailliert, anthrazit, HEZ631010 Backblech, antihaft beschichtet, HEZ631070 Backblech, emailliert, anthrazit, HEZ632010 Universalpfanne, antihaft beschichtet, HEZ632070 Universalpfanne, emailliert, anthrazit, HEZ634080 Back- und Bratrost (Mikrowelle), HEZ636000 Glaspfanne, HEZ660050 Verblendleiste für Sockel, HEZ660060 Fachbodenverblendung, HEZ6ACC0 Kochbuch, HEZ6BMA00 Zwischenbodenset, HEZ915003 Glasbräter 5,4 l, HEZG0AS00 Anschlusskabel 3m

Kompakt-Backofen mit Mikrowellen Funktion: so erzielen Sie auf schnellstem Wege perfekte Back- und Bratergebnisse.

- **Mikrowellen-Funktion:** für schnelles Aufwärmen oder in Kombination mit Heissluft für schnelles Garen.
- **AutoPilot 14:** jedes Gericht gelingt perfekt durch 14 voreingestellte Automatikprogramme.
- **Bedienung mit TFT-Display:** leichte Bedienung dank Bedienring mit Klartext und Symbolen.
- **ColorGlass:** eine brillante Alternative zu Edelstahl durch schwarze Glasfronten.
- **LED-Beleuchtung:** perfekte Ausleuchtung der Speisen bei minimalem Verbrauch.

Technische Daten

Art des Mikrowellengerätes :	Kombinationsbetrieb mit Mikrowelle
Steuerung :	elektronisch
Frontfarbe :	Schwarz
Abmessungen des Gerätes (mm) :	455 x 594 x 548
Abmessungen des Garraumes (mm) :	237.0 x 480 x 392.0
Länge Netzkabel (cm) :	150
Nettogewicht (kg) :	35.3
Bruttogewicht (kg) :	38.0
Max. Mikrowellenleistung (W) :	900
Anzahl der Leistungsstufen (Stck) :	5
Drehteller :	Nein
Beheizungsart :	4D-Heißluft, Großflächengrill, Heißluft-Eco, Kleinflächengrill, Mikrowelle, MW-Kombibetrieb fest, Umluftgrill, Vorwärmen
Material Garraum :	Emailliert
Türöffnung :	Griff
Uhr :	Ja
Mitgeliefertes Zubehör :	1 x Kombirost, 1 x Universalpfanne
Gerätefarbe :	Schwarz
Gerätehöhe (mm) :	455
Gerätebreite (mm) :	594
Gerätetiefe (mm) :	548
Max. Mikrowellenleistung (W) :	900
Anschlusswert (W) :	3600
Absicherung (A) :	16
Spannung (V) :	220-240
Frequenz (Hz) :	50; 60
Steckerart :	Schuko-/Gardy.m.Erdung
Frontfarbe :	Schwarz
Approbationszertifikate :	CE, VDE
Ausschnittsmaße :	x x
Gerätemaße (h x b x t) (inch) :	x x
Abmessungen des verpackten Gerätes (in) :	21.25 x 25.59 x 26.77
Nettogewicht (lbs) :	78
Bruttogewicht (lbs) :	83

4 242002 807393

Serie | 8 Mikrowellengeräte

CMG633BB1 schwarz
Kompaktbackofen mit Mikrowelle

Kompakt-Backofen mit Mikrowellen Funktion: so erzielen Sie auf schnellstem Wege perfekte Back- und Bratergebnisse.

Backofentyp und Heizart

- Innenraumvolumen: 45 l
- 6 Beheizungsarten:
  4D-Heissluft, Heissluft-Eco, Umluftgrill, Grossflächengrill, Kleinflächengrill, Vorwärmen
- Max. Leistung: 900 W; 5 Mikrowellen-Leistungsstufen (90 W,180 W,360 W,600 W, 900 W)
- Zusätzliche Beheizungsarten mit Mikrowelle: Mikrowelle, Mikrowelle-Kombibetrieb
- Schnellaufheizung
- Temperaturregelung von 30 °C - 275 °C

Zubehörträger / Auszugssystem:

- Backofen mit Einhängegestell, Auszug nicht nachrüstbar

Design

- Drehring
- Stangengriff
- Backrohr (Innenfläche): Email anthrazit
- LED-Lampe, Backofenbeleuchtung abschaltbar

Komfort

- Temperaturvorschlag
  Ist-Temperaturanzeige
  Aufheizkontrolle
  AutoPilot-Programmautomatik
- 2,5“-TFT-color and text Display mit Touch-Control-Tasten
- Supporting systems: Programme
- Anzahl Automatik-Programme: 14 Stck
- Elektronik-Uhr
- Infotaste
- Edelstahl-Lüfterrad
- Türanschlag unten, Backofentür mit SoftClose, SoftOpening

Reinigung

- Mikrowellentoptür

Zubehör:

- 1 x Kombirost, 1 x Universalpfanne

Umwelt und Sicherheit

- Kindersicherung
  Sicherheitsabschaltung
  Restwärmeanzeige
  Start-/Stoptaste
  Türkontaktschalter
- Komfort-Tür mit max. 40°C
  (Messung bei 180°C Backofentemperatur / Heizart Ober-/ Unterhitze nach 1 Stunde in der Fenstermitte)

Technische Informationen:

- Nischenmasse (HxBxT): 450 mm - 455 mm x 560 mm - 568 mm x 550 mm
- Gerätemasse (HxBxT): 455 mm x 594 mm x 548 mm
- Länge Netzkabel: 150 cm
- Gesamtanschlusswert Elektro: 3.6 kW

Serie | 8 Mikrowellengeräte

CMG633BB1 schwarz
Kompaktbackofen mit Mikrowelle

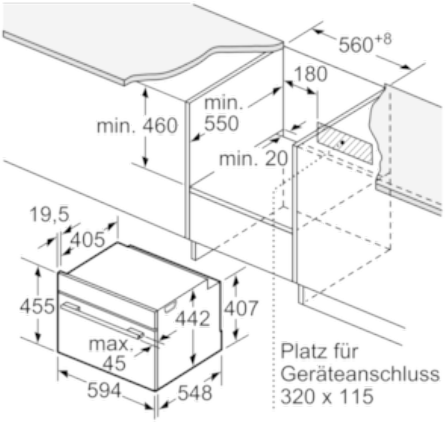

Masse in mm

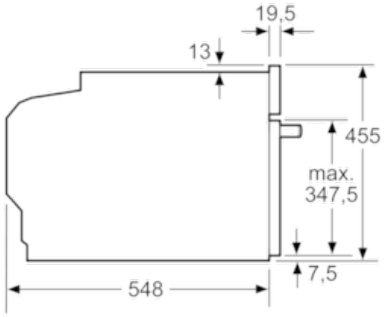

Masse in mm

Einbau mit einem Kochfeld.

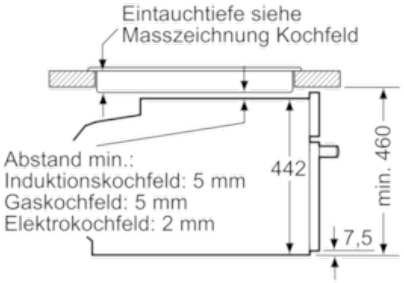

Masse in mm

Wird das Kompaktgerät unter einem Kochfeld eingebaut, muss folgende Arbeitsplattenstärke (ggf. inkl. Unterkonstruktion) beachtet werden.

Kochfeld-Typ	min. Arbeitsplattenstärke	
	aufgesetzt	flächenbündig
Induktionskochfeld	42 mm	43 mm
Vollflächen-Induktionskochfeld	52 mm	53 mm
Gaskochfeld	32 mm	43 mm
Elektrokochfeld	32 mm	35 mm

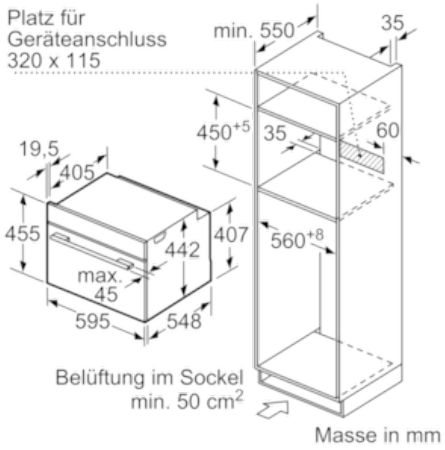

Masse in mm