Bosch
HSG636BB1
Dampfbackofen

Vorgänger:

Nachfolger:

EAN-Nummer:
4242002808383

Vertriebsprogramm:

Serie | 8

HSG636BB1 schwarz

Dampfbackofen

Backofentyp und Heizart

- Dampfbackofen mit 12 Beheizungsarten:4D-Heissluft, Heissluft-Eco, Ober-/Unterhitze, Ober-/Unterhitze Eco, Umluftgrill, Grossflächengrill, Kleinflächengrill, Pizzastufe, Unterhitze, Sanftgaren, Vorwärmen, Warmhalten
- Zusätzliche Beheizungsarten mit Dampf: Dampf, Regenerieren, Gären, Auftauen
- Temperaturregelung von 30 °C - 250 °C

Komfort

- 3x 2,5“-TFT color and graphics Display mit Direct-Touch-Control-Tasten
- Elektronik-Uhr
- LED-Lampe, Backofenbeleuchtung abschaltbar

Reinigung

- ecoClean Plus Ausstattung: Rückwand

Technische Informationen:

- Nischenmasse (HxBxT): 585 mm - 595 mm x 560 mm - 568 mm x 550 mm

Integriertes Zubehör

1 x Rost, 1 x Dampfbehälter, gelocht, Größe XL, 1 x Dampfbehälter, gelocht, Größe S, 1 x Dampfbehälter, ungelocht, Größe S, 1 x Backblech emailliert, 1 x Universalpfanne

Sonderzubehör

- HEZ324000 Einlegerost für Universalpfanne
- HEZ327000 Backstein
- HEZ36D153P Porzellan-Behälter-GN1/3-ungeloch
- HEZ36D163 Dampfbehälter ungelocht, Größe S
- HEZ36D163G Dampfbehälter gelocht, Größe S
- HEZ36D353P Porzellan-Behälter-GN2/3-ungeloch
- HEZ36D643 Dampfbehälter, ungelocht, Größe L
- HEZ36D643G Dampfbehälter, gelocht, Größe L
- HEZ36D663G Dampfbehälter gelocht, Größe XL
- HEZ617000 Pizzaform
- HEZ625071 Grillblech, emailliert
- HEZ631010 Backblech, antihaft-beschichtet
- HEZ631070 Backblech, emaillert
- HEZ632010 Universalpfanne, antihaft-beschichtet
- HEZ632070 Universalpfanne,

Verfügbare Farbvarianten

Technische Daten

Ausstattungsmerkmale
Frontfarbe : schwarz
Bauform : Einbaugerät
Türöffnung : Klapptür
Nischenmaße (mm) : 585 x 560 x 550
Abmessungen des Gerätes (mm) : 595 x 595 x 548
Material der Blende : Glas
Material der Tür : Glas
Nettogewicht (kg) : 41.0
Approbationszertifikate : CE, VDE
Länge Netzkabel (cm) : 120
Beheizungsarten : 4D-Heißluft, Auftauen, Dampf 100%, Gären, Großflächengrill, Heißluft-Eco, Kleinflächengrill, Ober-/Unterhitze, Ober-/Unterhitze ECO, Pizzastufe, Regenerieren, Sanftgaren, Umluftgrill, Unterhitze, Vorwärmen, Warmhalten

Verbrauchs und Anschlusswerte
Absicherung (A) : 16
Spannung (V) : 220-240
Frequenz (Hz) : 50; 60
Steckerart : Schuko-/Gardy.m.Erdung
Approbationszertifikate : CE, VDE
Frontfarbe : schwarz
Energiequelle : Elektro
Absicherung (A) : 16
Spannung (V) : 220-240
Frequenz (Hz) : 50; 60
Approbationszertifikate : CE, VDE
Steckerart : Schuko-/Gardy.m.Erdung
Nettogewicht (lbs) : 90
Bruttogewicht (lbs) : 95

Serie | 8
HSG636BB1 schwarz
Dampfbackofen

Einbau mit einem Kochfeld.

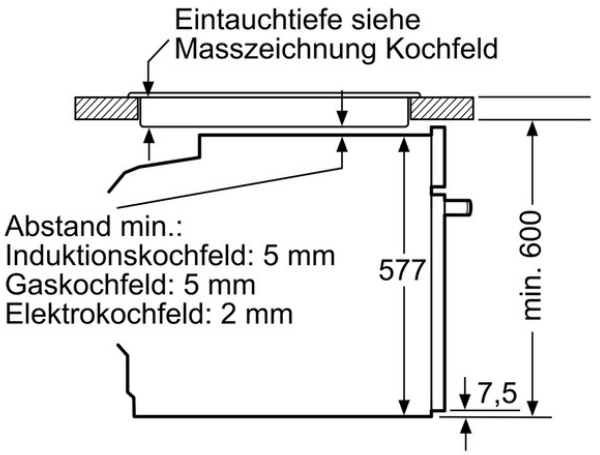

Masse in mm

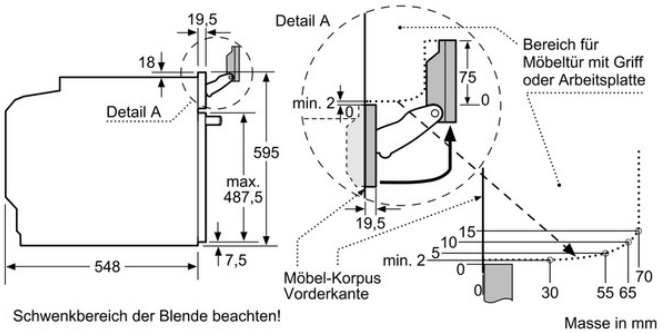

Masse in mm

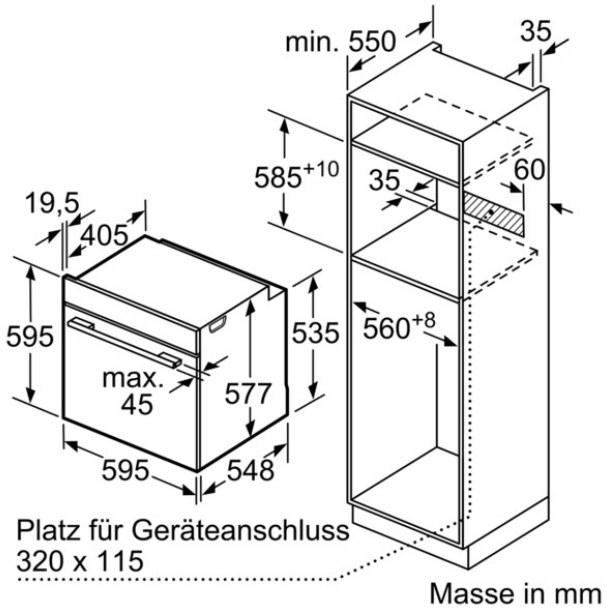

Masse in mm

Wird das Gerät unter einem Kochfeld eingebaut, muss folgende Arbeitsplatten-stärke (ggf. inkl. Unterkonstruktion) beachtet werden.

Kochfeld-Typ	**min. Arbeitsplattenstärke**	
	aufgesetzt	flächenbündig
Induktionskochfeld	37 mm	38 mm
Vollflächen-Induktionskochfeld	43 mm	48 mm
Gaskochfeld	32 mm	42 mm
Elektrokochfeld	22 mm	24 mm

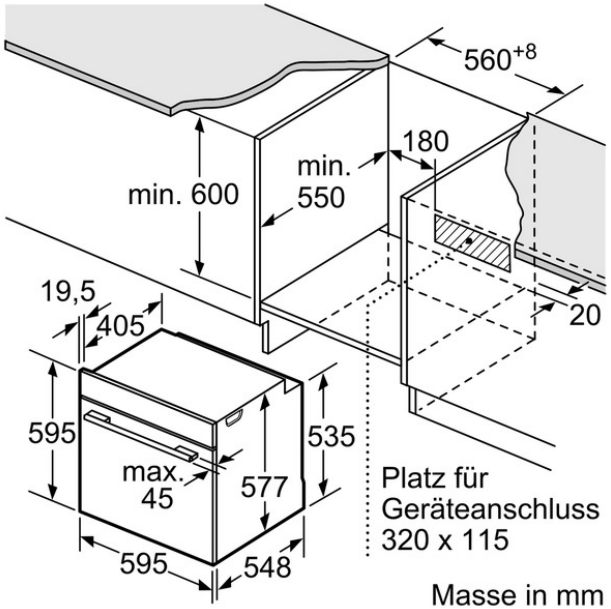

Masse in mm