Ideal Standard

Becken

Strada II

Ideal Standard

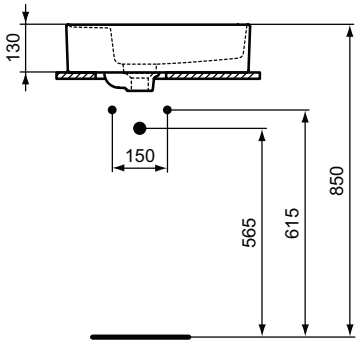

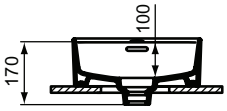

Artikel-Nr.: **T296401**

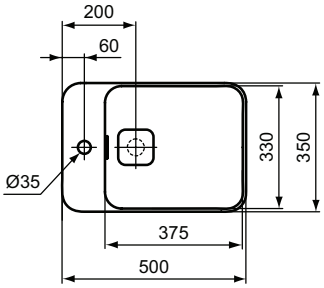

Aufsatzwaschtisch 500mm

Strada II Aufsatzwaschtisch 500mm, mit 1 Hahnloch, mit Überlaufloch (rund)

Farbe: 01 - Weiß (Alpin)

Eigenschaften: .

Mehr Produktdetails:

Produkttyp:	Aufsatzwaschtisch / Schale
Montage:	Aufgesetzt
Zulassungen:	DIN EN 14688 CL 25¦ DIN EN 31
Hahnlöcher:	1
Gewicht (kg):	11,00
Material:	Sanitär-Keramik
Designer:	Robin Levien
Höhe (mm):	170
Breite (mm):	500
Tiefe/Ausladung (mm):	350
Form:	Rechteckig
Füllmenge (Liter):	8,4

Ideal Standard GmbH - Deutschland
Euskirchener Straße 80, 53121 Bonn, Deutschland - Tel: +49 (0)228 521 0
Email: idealstandard.de@idealstandard.com - Web: www.idealstandard.de