E27 Sensor-Außenleuchte

L 16 S

schwarz
EAN 4007841 094966
Art.-Nr. 094966

Max. 60 W

Max. 60 W E27 | Infrarot-Sensor 180° | Max. 10 m | IP44 | Sensor 90° vertikal | 2 - 1000 Lux | 5 Sek - 35 Min | Ideal 2 m | 3 years Herstellergarantie | CE

Funktionsbeschreibung

Klassische Sensor-Außenleuchte L 16 S, ideal für Hausfronten und Eingänge, 180° Erfassungswinkel, Reichweite bis 10 m, Zeit- und Dämmerungsschwelle einstellbar, Sensor in Gehäusefarbe, vertikal um 90° schwenkbar zur exakten Anpassung an den Erfassungsbereich.

Technische Daten

Abmessungen (L x B x H)	243 x 188 x 410 mm
Mit Leuchtmittel	Nein
Herstellergarantie	3 Jahre
Einstellungen via	Potis
Mit Fernbedienung	Nein
Variante	schwarz
VPE1, EAN	4007841094966
Anwendung, Ort	Außenbereich
Anwendung, Raum	Außenbereich, Hauseingang, Rund ums Haus, Terrasse / Balkon, Hof & Einfahrt
Farbe	Schwarz
Verpackungsinhalt	1
Montageort	Wand
Schlagfestigkeit	IK03
Schutzart	IP44
Schutzklasse	II
Umgebungstemperatur	von -20 bis 40 °C

Montagehöhe max	3,00 m
Slavebetrieb einstellbar	Nein
Unterkriechschutz	Ja
segmentweise Ausblendung	Ja
Elektronische Skalierbarkeit	Nein
Mechanische Skalierbarkeit	Nein
Reichweite Radial	r = 3 m (14 m^2)
Reichweite Tangential	r = 10 m (157 m^2)
Dämmerungsschalter	Ja
Abdeckmaterial Lieferumfang	Aufkleber
Leuchtmittel	Allgebrauchslampe
Sockel	E27
Softlichtstart	Nein
Dämmerungseinstellung	2 – 1000 lx
Zeiteinstellung	5 s – 35 Min.
Grundlichtfunktion	Nein
Dämmerungseinstellung Teach	Nein

E27 Sensor-Außenleuchte

L 16 S

schwarz
EAN 4007841 094966
Art.-Nr. 094966

Technische Daten

Werkstoff des Gehäuses	Kunststoff	Vernetzung	Nein
Werkstoff der Abdeckung	Kunststoff transparent	optimale Montagehöhe	2 m
Netzanschluss	230 – 240 V / 50 Hz	Erfassungswinkel	180 °
Leistung	60 W	Produkt Kategorie	E27 Sensor-Außenleuchte
Eigenverbrauch	0,55 W		

Sensorerfassungsbereich

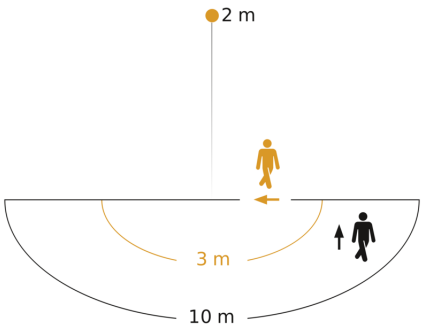

Mögliche Montagehöhe: 1,80 m – 3,00 m
Orange: radial
Schwarz: tangential

Maßzeichnung

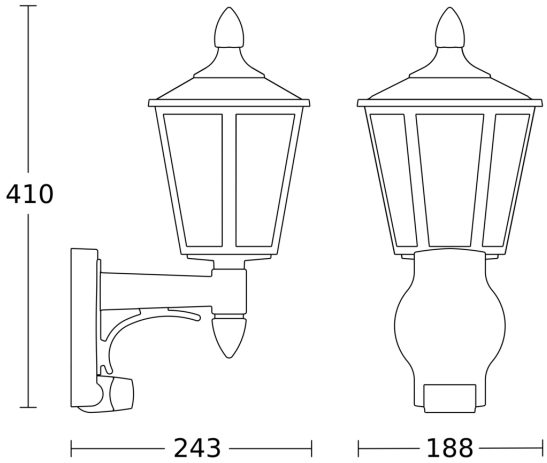
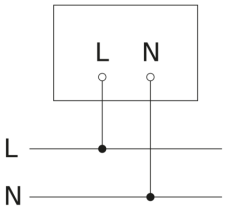
Schaltplan