24V-Garten LED Leuchte

Spot Way SC 24V

mit Bewegungsmelder & Bluetooth
EAN 4007841 089320
Art.-Nr. 089320

Außen-Spot | Plug & Play - einfache Inbetriebnahme | Niedervolt-System | Infrarot-Sensor 90° | Max. 10 m | Bluetooth Mesh | Einstellungen via App | IP65 | Lichtquelle nicht austauschbar | CE

Funktionsbeschreibung

Die Standleuchte für deinen Außenbereich. Als Teil des 24V Garten Lichtsystems erleuchtet der Spot Way SC 24V Gartenwege, Blumenbeete und Flächen rund ums Haus mit angenehmem Licht. Der formschöne und zugleich funktionale LED-Strahler bietet 363 lm Lichtleistung bei sparsamen 7,93 W und sorgt für Orientierung und Atmosphäre im Außenbereich. Der Leuchtenkopf ist bis zu 90° vertikal schwenkbar. Inkl. Infrarot-Sensor (90° Erfassung) mit 10 m Reichweite. Netzteil ist nicht im Lieferumfang enthalten.

Technische Daten

Abmessungen (L x B x H)	140 x 226 x 572 mm
Mit Leuchtmittel	Ja, STEINEL LED-System
Herstellergarantie	3 Jahre
Einstellungen via	Bluetooth Mesh
Mit Fernbedienung	Nein
Variante	mit Bewegungsmelder & Bluetooth
VPE1, EAN	4007841089320
Anwendung, Ort	Außenbereich
Anwendung, Raum	Außenbereich, Garten, Terrasse / Balkon
Farbe	Anthrazit
Inkl. Hausnummernbogen	Nein
Verpackungsinhalt	1
Montageort	Boden
Schutzart	IP65
Schutzklasse	III

Reichweite Tangential	r = 10 m (79 m^2)
Lichtstrom Gesamtprodukt	363 lm
gemessener Lichtstrom (360°)	363 lm
Farbtemperatur	alle Farben + 1800-4000 K
Farbabweichung LED	SDCM3
Leuchtmittel	LED nicht austauschbar
Lebensdauer LED L70B50 (25°)	> 60000 Std
Softlichtstart	Ja
Dauerlicht	schaltbar
Funktionen	DIM-Funktion, Bewegungssensor, Farbtemperaturwechsel, Lichtsensor, Normal- / Testbetrieb, Push-Button-Konfiguration
Dämmerungseinstellung	2 – 2000 lx
Zeiteinstellung	5 s – 60 Min.
Grundlichtfunktion	Ja
Grundlichtfunktion Zeit	5s-60 min

24V-Garten LED Leuchte

Spot Way SC 24V

mit Bewegungsmelder & Bluetooth
EAN 4007841 089320
Art.-Nr. 089320

Technische Daten

Umgebungstemperatur	von -20 bis 40 °C
Werkstoff des Gehäuses	Aluminium
Werkstoff der Abdeckung	PC strukturiert
Leistung	7,93 W
Mittlere Bemessungslebensdauer Netzteil bei 25°C	> 60000 Std
Slavebetrieb einstellbar	Ja
Unterkriechschutz	Nein
segmentweise Ausblendung	Nein
Elektronische Skalierbarkeit	Nein
Mechanische Skalierbarkeit	Nein
Reichweite Radial	r = 2 m (3 m^2)

Hauptlicht einstellbar	10 - 100 %
Dämmerungseinstellung Teach	Ja
Vernetzung	Ja
Grundlichtfunktion in Prozent	10 – 100 %
Grundlichtfunktion Prozent, von	10 %
Grundlichtfunktion Prozent, bis	100 %
Vernetzung via	Bluetooth Mesh
R9-Farbwiedergabeindex	60
Erfassungswinkel	90 °
Produkt Kategorie	24V-Garten LED Leuchte
Ausführung des Betriebsgeräts	mit Sensor & Bluetooth
Kabellänge	0,65 m

Zubehör

EAN 4007841 089283	Kabel 24V 2,5m
EAN 4007841 089252	Netzteil 24V 35 W
EAN 4007841 089269	Netzteil 24V 100 W
EAN 4007841 089306	T-Verbinder 24V
EAN 4007841 089313	Kreuzverbinder 24V
EAN 4007841 088620	Funkschalter TapDuo C
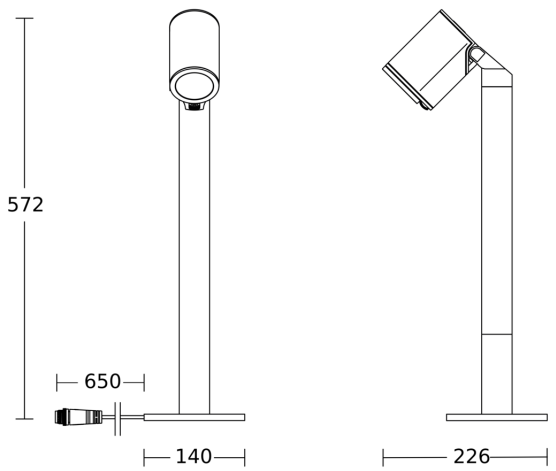
Maßzeichnung