24V-Garten LED Spot

Spot Garden C 24V Starter-Set

EAN 4007841 093907
Art.-Nr. 093907

Außen-Spot | Plug & Play - einfache Inbetriebnahme | Niedervolt-System | Bluetooth Mesh | Einstellungen via App | Spot: IP65 | Netzteil, Kabel, T-Connector: IP67 | Netzstecker: IP44 | Lichtquelle nicht austauschbar | CE

Funktionsbeschreibung

Starter-Set: Auspacken, verbinden und sofort erleben. Mit dem „Spot Garden C 24V Starter-Set" gelingt dir der schnelle Einstieg in das 24V-Garten-Lichtsystem. Das Set enthält zwei Bodenstrahler „Spot Garden C 24V" mit integriertem Helligkeitssensor, einem 35W-Netzteil, ein 2,5 m Verbindungskabel sowie ein T-Verbindungsstück. Alle Komponenten lassen sich ganz einfach per Plug & Play verbinden und bequem über die STEINEL Connect App steuern. Ideal für alle, die schnell und einfach stilvolle Außenbeleuchtung installieren möchten – mit allem, was du dafür brauchst, in einem Set.

Technische Daten

Abmessungen (L x B x H)	69 x 118 x 369 mm
Mit Leuchtmittel	Ja, STEINEL LED-System
Herstellergarantie	3 Jahre
Einstellungen via	Bluetooth Mesh
Mit Fernbedienung	Nein
VPE1, EAN	4007841093907
Anwendung, Ort	Außenbereich
Anwendung, Raum	Außenbereich, Garten, Terrasse / Balkon
Farbe	Anthrazit
Inkl. Hausnummernbogen	Nein
Montageort	Boden
Schutzart	IP65
Umgebungstemperatur	von -20 bis 40 °C
Werkstoff des Gehäuses	Aluminium
Werkstoff der Abdeckung	PC strukturiert
Leistung	7,8 W

Farbtemperatur	alle Farben + 1800-4000 K
Farbabweichung LED	SDCM3
Leuchtmittel	LED nicht austauschbar
Lebensdauer LED L70B50 (25°)	> 60000 Std
Dauerlicht	schaltbar
Dämmerungseinstellung	2 – 2000 lx
Hauptlicht einstellbar	10 - 100 %
Dämmerungseinstellung Teach	Ja
Vernetzung	Ja
Vernetzung via	Bluetooth Mesh
R9-Farbwiedergabeindex	60
Produkt Kategorie	24V-Garten LED Spot
Anzahl der Ausgänge	2
Geeignet für Konstantspannung	Ja
Geeignet für Konstantstrom	Nein
Ausgangsleistung	35 W

24V-Garten LED Spot

Spot Garden C 24V Starter-Set

EAN 4007841 093907
Art.-Nr. 093907

Technische Daten

Mittlere Bemessungslebensdauer Netzteil bei 25°C	> 60000 Std
Lichtstrom Gesamtprodukt	363 lm
gemessener Lichtstrom (360°)	363 lm
Ausgangsstrom	1,45 mA
Ausgangsspannung	24 V

Zubehör

EAN 4007841 089276	Kabel 24V 1m
EAN 4007841 089283	Kabel 24V 2,5m
EAN 4007841 089290	Kabel 24V 5m
EAN 4007841 089252	Netzteil 24V 35 W
EAN 4007841 089269	Netzteil 24V 100 W
EAN 4007841 089306	T-Verbinder 24V
EAN 4007841 089313	Kreuzverbinder 24V
EAN 4007841 088620	Funkschalter TapDuo C

Maßzeichnung 1

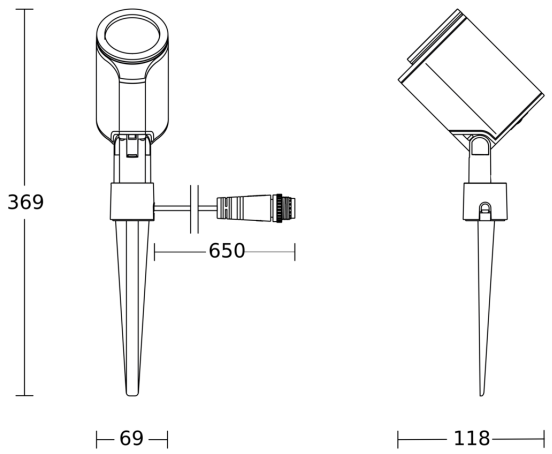
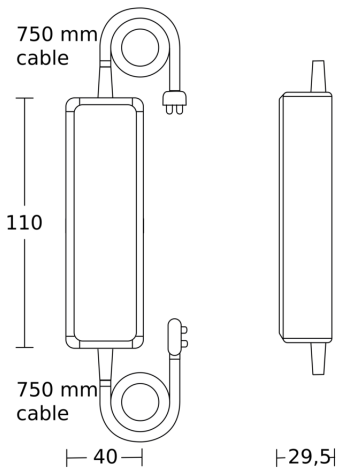
Maßzeichnung 2