24V-Garten LED Leuchte

Stela C 24V

510 mm
EAN 4007841 092405
Art.-Nr. 092405

Außenleuchte | Plug & Play - einfache Inbetriebnahme | Niedervolt-System | Bluetooth Mesh | Einstellungen via App | IP65 | Lichtquelle nicht austauschbar | Betriebsgerät nicht austauschbar | CE | Herstellergarantie

Funktionsbeschreibung

Design, das Atmosphäre schafft. Als Teil des 24V Garten Lichtsystems setzt die „Stela C 24V 510 mm" klare, vertikale Akzente auf Terrassen, entlang von Wegen oder in Beeten. Die schlanke LED-Stehleuchte bietet 539 lm Lichtleistung bei 9,2 W und lässt sich von warmweiß über kaltweiß bis hin zu farbigen Lichtstimmungen flexibel einstellen. Die Steuerung erfolgt bequem per App mit programmierbaren An- und Ausschaltzeiten sowie Leuchtengruppen. Netzteil und Kabel sind nicht im Lieferumfang enthalten.

Technische Daten

Abmessungen (L x B x H)	130 x 130 x 510 mm
Mit Leuchtmittel	Ja, STEINEL LED-System
Herstellergarantie	3 Jahre
Einstellungen via	Bluetooth Mesh
Mit Fernbedienung	Nein
Variante	510 mm
VPE1, EAN	4007841092405
Anwendung, Ort	Außenbereich
Anwendung, Raum	Außenbereich, Garten, Terrasse / Balkon
Farbe	Anthrazit
Inkl. Hausnummernbogen	Nein
Verpackungsinhalt	1
Montageort	Boden
Schutzart	IP65
Schutzklasse	III
Umgebungstemperatur	von -20 bis 40 °C

Lichtstrom Gesamtprodukt	539 lm
Farbtemperatur	alle Farben + 1800-4000 K
Farbabweichung LED	SDCM3
Leuchtmittel	LED nicht austauschbar
Lebensdauer LED L70B50 (25°)	> 60000 Std
Dauerlicht	schaltbar
Funktionen	DIM-Funktion, Farbtemperaturwechsel, Gruppenparametrierung, Lichtsensor, Nachbargruppenfunktion, Push-Button-Konfiguration, Taster- / Schalterbetrieb
Dämmerungseinstellung	2 – 2000 lx
Hauptlicht einstellbar	10 - 100 %
Dämmerungseinstellung Teach	Ja
Vernetzung	Ja
Vernetzung via	Bluetooth Mesh
Farbwiedergabeindex CRI	= 83

24V-Garten LED Leuchte

Stela C 24V

510 mm
EAN 4007841 092405
Art.-Nr. 092405

Technische Daten

Werkstoff des Gehäuses	Aluminium
Werkstoff der Abdeckung	Kunststoff strukturiert
Leistung	9,2 W
Mittlere Bemessungslebensdauer Netzteil bei 25°C	> 60000 Std
Dämmerungsschalter	Ja
R9-Farbwiedergabeindex	11
Produkt Kategorie	24V-Garten LED Leuchte
Ausführung des Betriebsgeräts	mit Dämmerungsschalter
Anzahl der Ausgänge	1
Geeignet für Konstantspannung	Ja
Geeignet für Konstantstrom	Nein
Kabellänge	0,65 m
Notlichtfunktion	ohne

Zubehör

EAN 4007841 088620	Funkschalter TapDuo C
EAN 4007841 089283	Kabel 24V 2,5m
EAN 4007841 089276	Kabel 24V 1m
EAN 4007841 089290	Kabel 24V 5m
EAN 4007841 089252	Netzteil 24V 35 W
EAN 4007841 089269	Netzteil 24V 100 W
EAN 4007841 089306	T-Verbinder 24V
EAN 4007841 089313	Kreuzverbinder 24V
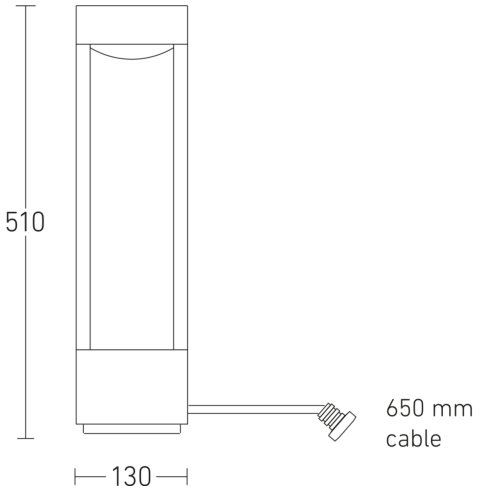
Maßzeichnung