24V-Garten LED Leuchte

Spot Way C 24V

ohne Bewegungsmelder, mit Bluetooth
EAN 4007841 089337
Art.-Nr. 089337

Außen-Spot | Plug & Play - einfache Inbetriebnahme | Niedervolt-System | Bluetooth Mesh | Einstellungen via App | IP65 | Lichtquelle nicht austauschbar | CE | Herstellergarantie

Funktionsbeschreibung

Die Standleuchte für deinen Außenbereich. Als Teil des 24V Garten Lichtsystems erleuchtet der "Spot Way C 24V" Gartenwege, Blumenbeete und Flächen rund ums Haus mit angenehmem Licht. Der formschöne und zugleich funktionale LED-Strahler bietet 363 lm Lichtleistung bei sparsamen 7,84 W und sorgt für Orientierung und Atmosphäre im Außenbereich. Der Leuchtenkopf ist bis zu 90° vertikal schwenkbar. Der Helligkeitssensor schaltet das Licht bei Dämmerung automatisch ein und am Morgen wieder aus. Netzteil ist nicht im Lieferumfang enthalten.

Technische Daten

Abmessungen (L x B x H)	140 x 226 x 572 mm
Mit Leuchtmittel	Ja, STEINEL LED-System
Herstellergarantie	3 Jahre
Einstellungen via	Bluetooth Mesh
Mit Fernbedienung	Nein
Variante	ohne Bewegungsmelder, mit Bluetooth
VPE1, EAN	4007841089337
Anwendung, Ort	Außenbereich
Anwendung, Raum	Außenbereich, Garten, Terrasse / Balkon
Farbe	Anthrazit
Inkl. Hausnummernbogen	Nein
Verpackungsinhalt	1
Montageort	Boden
Schutzart	IP65
Schutzklasse	III

Leistung	7,84 W
Mittlere Bemessungslebensdauer Netzteil bei 25°C	> 60000 Std
Lichtstrom Gesamtprodukt	363 lm
gemessener Lichtstrom (360°)	363 lm
Farbtemperatur	alle Farben + 1800-4000 K
Farbabweichung LED	SDCM3
Leuchtmittel	LED nicht austauschbar
Lebensdauer LED L70B50 (25°)	> 60000 Std
Dauerlicht	schaltbar
Dämmerungseinstellung	2 – 2000 lx
Hauptlicht einstellbar	10 - 100 %
Dämmerungseinstellung Teach	Ja
Vernetzung	Ja
Vernetzung via	Bluetooth Mesh
R9-Farbwiedergabeindex	60
Produkt Kategorie	24V-Garten LED Leuchte

24V-Garten LED Leuchte

Spot Way C 24V

ohne Bewegungsmelder, mit Bluetooth
EAN 4007841 089337
Art.-Nr. 089337

Technische Daten

Umgebungstemperatur	von -20 bis 40 °C	Kabellänge	0,65 m
Werkstoff des Gehäuses	Aluminium		
Werkstoff der Abdeckung	PC strukturiert		

Zubehör

EAN 4007841 089283	Kabel 24V 2,5m
EAN 4007841 089252	Netzteil 24V 35 W
EAN 4007841 089269	Netzteil 24V 100 W
EAN 4007841 089306	T-Verbinder 24V
EAN 4007841 089313	Kreuzverbinder 24V
EAN 4007841 088620	Funkschalter TapDuo C
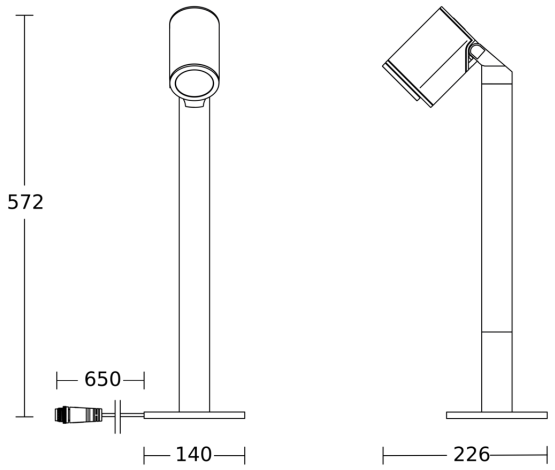
Maßzeichnung