E27 Sensor-Außenleuchte

L 595 S

schwarz
EAN 4007841 094935
Art.-Nr. 094935

Max. 60 W

Max. 60 W E27 | Infrarot-Sensor 180° | Max. 10 m | IP44 | Sensor 70° vertikal | 2 - 1000 Lux | 5 Sek - 35 Min | Ideal 2 m | 3 years Herstellergarantie | CE

Funktionsbeschreibung

Dein intelligentes Licht – ohne Ecken und Kanten. Die Sensor-Außenleuchte L 595 S schaltet sich automatisch ein, sobald du den Erfassungsbereich betrittst. Der 180°-Infrarot-Sensor mit eingefärbter Linse erfasst Bewegungen in bis zu 10 Metern Entfernung und lässt sich dank 70° schwenkbarem Sensor sowie beiliegender Abdeckaufkleber exakt anpassen. Zeit- und Dämmerungsschwelle sind ebenfalls individuell einstellbar. Die große, mundgeblasene Glaskugel und der UV-beständige Sockel sorgen für ein elegantes, zeitloses Design. Dank E27-Fassung kannst du Leuchtmittel bis 60 W einsetzen (nicht enthalten). So erhältst du gleichmäßiges, stimmungsvolles Licht für Hausfronten und Eingänge.

Technische Daten

Abmessungen (L x B x H)	229 x 215 x 312 mm
Mit Leuchtmittel	Nein
Herstellergarantie	3 Jahre
Einstellungen via	Potis
Mit Fernbedienung	Nein
Variante	schwarz
VPE1, EAN	4007841094935
Anwendung, Ort	Außenbereich
Anwendung, Raum	Außenbereich, Hauseingang, Rund ums Haus, Terrasse / Balkon, Hof & Einfahrt
Farbe	Schwarz
Verpackungsinhalt	1
Montageort	Wand
Schlagfestigkeit	IK03
Schutzart	IP44

Montagehöhe max	3,00 m
Slavebetrieb einstellbar	Nein
Unterkriechschutz	Ja
segmentweise Ausblendung	Ja
Elektronische Skalierbarkeit	Nein
Mechanische Skalierbarkeit	Nein
Reichweite Radial	r = 3 m (14 m^2)
Reichweite Tangential	r = 10 m (157 m^2)
Dämmerungsschalter	Ja
Abdeckmaterial Lieferumfang	Aufkleber
Leuchtmittel	Allgebrauchslampe
Sockel	E27
Softlichtstart	Nein
Dämmerungseinstellung	2 – 1000 lx
Zeiteinstellung	5 s – 35 Min.
Grundlichtfunktion	Nein

L 595 S

schwarz
EAN 4007841 094935
Art.-Nr. 094935

Technische Daten

Schutzklasse	II
Umgebungstemperatur	von -20 bis 40 °C
Werkstoff des Gehäuses	Kunststoff
Werkstoff der Abdeckung	Glas transparent
Netzanschluss	230 – 240 V / 50 Hz
Leistung	60 W
Eigenverbrauch	0,55 W

Vernetzung	Nein
optimale Montagehöhe	2 m
Erfassungswinkel	180 °
Produkt Kategorie	E27 Sensor-Außenleuchte

E27 Sensor-Außenleuchte

L 595 S

schwarz
EAN 4007841 094935
Art.-Nr. 094935

Sensorerfassungsbereich

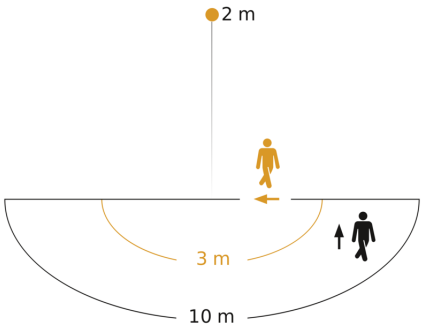

Mögliche Montagehöhe: 1,80 m – 3,00 m
Orange: radial
Schwarz: tangential

Maßzeichnung

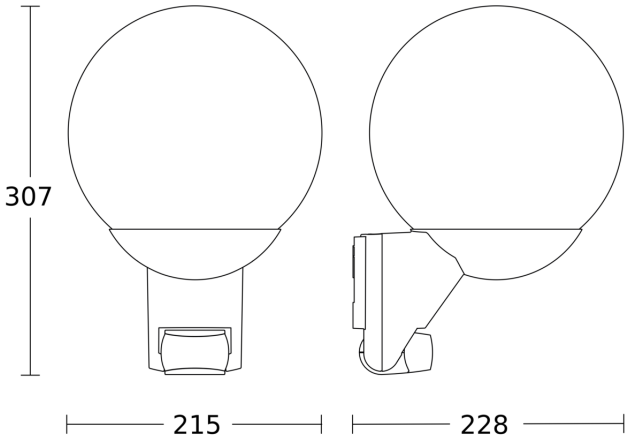
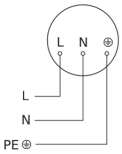
Schaltplan