Sensor-LED-Außenleuchte

L 820 SC

silber
EAN 4007841 087579
Art.-Nr. 087579

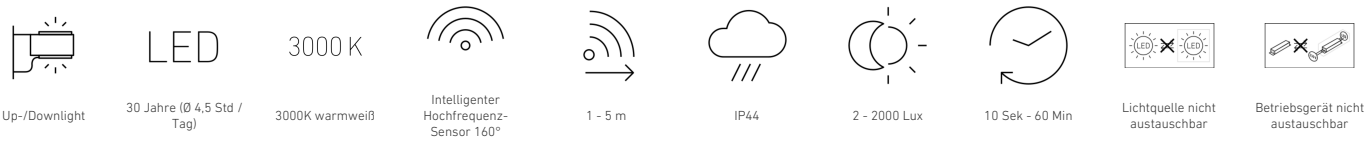

Up-/Downlight | 30 Jahre (Ø 4,5 Std / Tag) | 3000K warmweiß | Intelligenter Hochfrequenz-Sensor 160° | 1 - 5 m | IP44 | 2 - 2000 Lux | 10 Sek - 60 Min | Lichtquelle nicht austauschbar | Betriebsgerät nicht austauschbar

Funktionsbeschreibung

Design-Sensor-Außenleuchte L 820 SC mit unsichtbarem Hochfrequenzsensor, ideal für Hauseingänge und Hausfronten, 9,8 W STEINEL LED-Lichtsystem, 679 lm, 160° Erfassungswinkel, Reichweite 1 - 5 m, zur effektvollen Beleuchtung nach oben und unten mit Hausnummernpanel, inkl. Nachtlichtfunktion, dimmbarem Hauptlicht, elegantem Softlichtstart, Dauerlicht und Zeitplan-Funktion. Kabellos vernetzbar per Bluetooth Mesh und über kostenlose App einstellbar und steuerbar.

Technische Daten

Abmessungen (L x B x H)	146 x 230 x 261 mm	Sendereichweite	30 m
Mit Leuchtmittel	Ja, STEINEL LED-System	Sendeleistung	< 1 mW
Herstellergarantie	3 Jahre	Lichtstrom Gesamtprodukt	679 lm
Einstellungen via	Bluetooth Mesh, App	gemessener Lichtstrom (360°)	679 lm
Mit Fernbedienung	Nein	Gesamtprodukt Effizienz	69 lm/W
Variante	silber	Farbtemperatur	3000 K
VPE1, EAN	4007841087579	Farbabweichung LED	SDCM3
Anwendung, Ort	Außenbereich	Leuchtmittel	LED nicht austauschbar
Anwendung, Raum	Hauseingang	Lebensdauer LED L70B50 (25°)	> 60000 Std
Farbe	Silber	Lichtstromrückgang nach LM80	L70B10
Inkl. Hausnummernbogen	Ja	Sockel	Ohne
Verpackungsinhalt	1	LED Kühlsystem	Active & Passive Thermo Control
Montageort	Wand	Softlichtstart	Ja
Schlagfestigkeit	IK03	Dauerlicht	schaltbar
Schutzart	IP44	Funktionen	Bewegungssensor
Schutzklasse	II	Dämmerungseinstellung	2 – 2000 lx

Sensor-LED-Außenleuchte

L 820 SC

silber
EAN 4007841 087579
Art.-Nr. 087579

Technische Daten

Umgebungstemperatur	von -20 bis 40 °C
Werkstoff des Gehäuses	Aluminium
Werkstoff der Abdeckung	Kunststoff opal
Netzanschluss	220 – 240 V / 50 – 60 Hz
Leistung	9,8 W
Montagehöhe max	2,50 m
Slavebetrieb einstellbar	Ja
Unterkriechschutz	Nein
segmentweise Ausblendung	Nein
Elektronische Skalierbarkeit	Ja
Mechanische Skalierbarkeit	Nein
Reichweite Detail	Einstellbarer Erfassungsbereich auf 2 Achsen
Reichweite Radial	r = 5 m (35 m^2)
Reichweite Tangential	r = 5 m (35 m^2)
Dämmerungsschalter	Ja

Zeiteinstellung	5 s – 60 Min.
Grundlichtfunktion	Ja
Grundlichtfunktion Zeit	AUS, Helligkeitsgesteuert, 10 Sek. - 60 Min.
Hauptlicht einstellbar	10 - 100 %
Vernetzung	Ja
Art der Vernetzung	Master/Master, Master/Slave
Grundlichtfunktion in Prozent	10 – 100 %
Grundlichtfunktion Prozent, von	10 %
Grundlichtfunktion Prozent, bis	100 %
Vernetzung via	Bluetooth Mesh
Farbwiedergabeindex CRI	= 82
optimale Montagehöhe	2 m
Erfassungswinkel	160 °
Produkt Kategorie	Sensor-LED-Außenleuchte

Zubehör

EAN 4007841 088620	Funkschalter TapDuo C

Sensor-LED-Außenleuchte

L 820 SC

silber
EAN 4007841 087579
Art.-Nr. 087579

Sensorerfassungsbereich

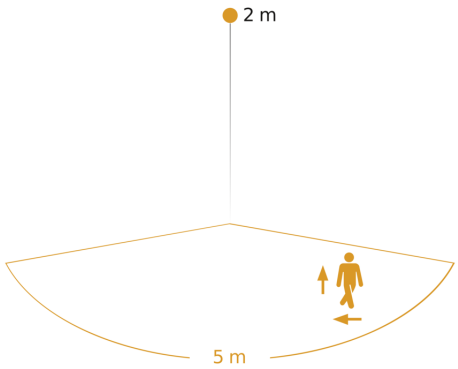

Mögliche Montagehöhe: 1,80 m – 2,50 m
Orange: radial und tangential

Maßzeichnung

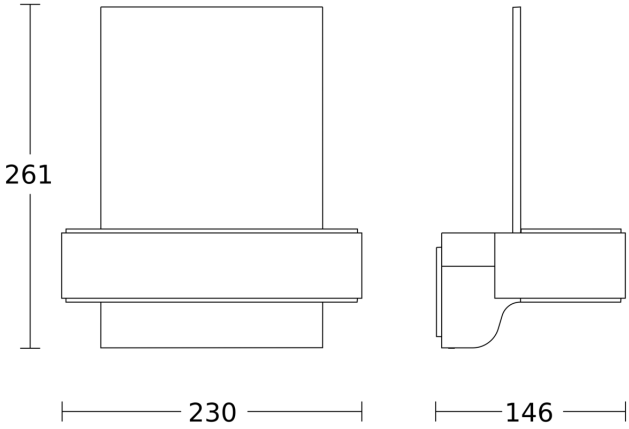
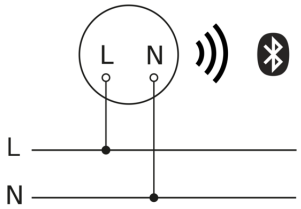
Schaltplan Bluetooth